営業所（住友重機械精機販売株式会社）

			TEL	FAX
北海道	〒007-0847	札幌市東区北 47 条東 16-1-38	011-781-9801	011-781-9807
仙台	〒980-0811	仙台市青葉区一番町 3-3-16（オー・エックス芭蕉の辻ビル）	022-264-1242	022-224-7651
茨城	〒310-0803	水戸市城南 2-1-20（井門水戸ビル）	029-306-7608	029-306-7618
北関東	〒330-0854	さいたま市大宮区桜木町 4-242（鐘塚ビル）	048-650-4700	048-650-4615
千葉	〒260-0045	千葉市中央区弁天 1-15-1（細川ビル）	043-206-7730	043-206-7731
東京	〒141-6025	東京都品川区大崎 2-1-1（ThinkPark Tower）	03-6737-2520	03-6866-5171
横浜	〒220-0005	横浜市西区南幸 2-19-4（南幸折目ビル）	045-290-6893	045-290-6885
長野	〒380-0936	長野市岡田町 166（森ビル）	026-226-9050	026-226-9045
北陸	〒939-8071	富山市上袋 327-1	076-491-5660	076-491-5604
金沢	〒920-0919	金沢市南町 4-55（WAKITA 金沢ビル）	076-261-3551	076-261-3561
静岡	〒422-8041	静岡市駿河区中田 2-1-6（村上石田街道ビル）	054-654-3123	054-654-3124
中部	〒460-0003	名古屋市中区錦 1-18-24（いちご伏見ビル）	052-218-2980	052-218-2981
四日市	〒510-0064	三重県四日市市新正 4-17-20	059-353-7467	059-354-1320
滋賀	〒529-1601	滋賀県蒲生郡日野町大字松尾 334	0748-53-8900	0748-53-3510
京都	〒604-8187	京都市中京区御池通東洞院西入ル笹屋町 435（京都御池第一生命ビル）	075-231-2515	075-231-2615
大阪	〒530-0005	大阪市北区中之島 2-3-33（大阪三井物産ビル）	06-7635-3663	06-7711-5119
神戸	〒650-0044	神戸市中央区東川崎町 1-3-3（神戸ハーバーランドセンタービル）	078-366-6610	078-366-6625
岡山	〒701-0113	岡山県倉敷市栗坂 854-10	086-463-5678	086-463-5608
広島	〒732-0827	広島市南区稲荷町 4-1（広島稲荷町 NK ビル）	082-568-2521	082-262-5544
四国	〒792-0003	愛媛県新居浜市新田町 3-4-23（SES ビル）	0897-32-7137	0897-34-1303
北九州	〒802-0001	北九州市小倉北区浅野 2-14-1（KMM ビル）	093-531-7760	093-531-7778
福岡	〒812-0025	福岡市博多区店屋町 8-30（博多フコク生命ビル）	092-283-3277	092-283-3177

修理・メンテナンスのお問い合わせ
サービスセンター（住友重機械精機販売株式会社）

			TEL	FAX
北海道	〒007-0847	札幌市東区北 47 条東 16-1-38	011-781-9803	011-781-9807
東京 GM	〒334-0076	埼玉県川口市本蓮 2-5-22	048-287-5801	048-282-6607
北陸	〒939-8071	富山市上袋 327-1	076-491-5660	076-491-5604
名古屋	〒474-0023	愛知県大府市大東町 2-36	0562-44-1997	0562-44-1998
大阪	〒567-0865	大阪府茨木市横江 2-1-20	072-637-7551	072-637-5774
岡山	〒701-0113	岡山県倉敷市栗坂 854-10	086-464-3681	086-464-3682
福岡	〒812-0893	福岡市博多区那珂 3-16-30	092-431-2678	092-431-2694

技術的なお問い合わせ
お客様相談センター（住友重機械工業株式会社　PTC 事業部）　http://www.shi.co.jp/ptc/

フリーダイヤル	0120-42-3196	営業時間
携帯電話から	0570-03-3196	月曜日～金曜日 9:00～12:00 13:00～17:00
FAX	03-6866-5160	（土・日・祝日、弊社休業日を除く）

記載内容は、製品改良などの理由により予告なく変更することがあります。

Sumitomo Drive Technologies

アルタックス® NEO

プレミアム効率 IE3 モータ対応

住友重機械ギヤモータ株式会社　本社 〒474-8501　愛知県大府市朝日町 6-1

No.C2015-3.4
JC08　2017.09 印刷

Sumitomo Drive Technologies

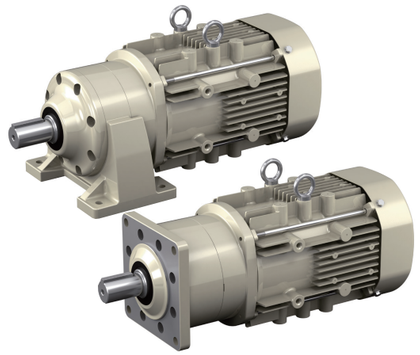

ALTAX® NEO
アルタックス® NEO

プレミアム効率（IE3）モータ対応

住友重機械ギヤモータ株式会社

No.C2015-3

省エネルギーに貢献する
トップランナーモータ対応

プレミアム効率（IE3）

■トップランナー基準におけるモータの効率規制

「エネルギー使用の合理化に関する法律（省エネ法）」によりエネルギー効率改善のための「トップランナー方式」が導入され、2015年4月から三相誘導モータがトップランナー機器の対象となり、効率規制（プレミアム効率IE3クラス）が開始されました。
（規制とモータの詳細は、A11～A13頁参照）

本カタログは、規制対象製品に関してはプレミアム効率（IE3)ギヤモータに対応しています。

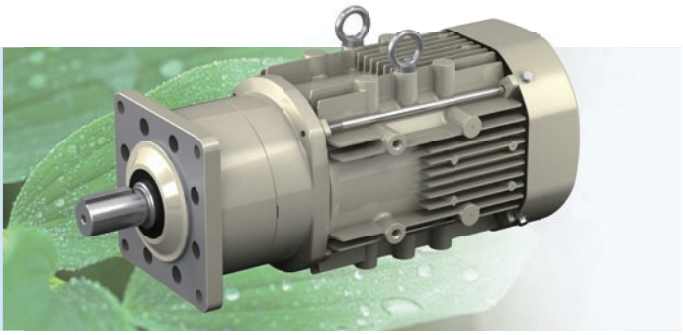

トレーサビリティに貢献します！

銘板がＱＲコード付になりました

製品銘板に記載されているQRコードを、読み取る注）と、製品情報が表示されます。
銘板が見えにくい場所に設置された機械でも、簡単に製品内容を確認することができ、予備品や次回の同仕様品のご購入にも役立てることができます。

製番（製作番号）　形式　シリアルナンバー

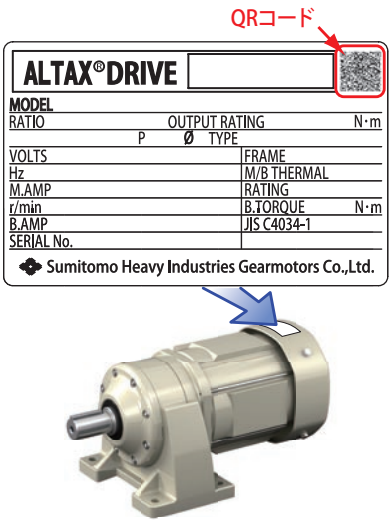

こんな時に便利！

- ☑ メンテナンスのため、製品情報を知りたい
- ☑ 使用製品の記録を取りたい
- ☑ 製品を更新したい

注）QRコードの読み取りには、専用の機器またはスマートフォンアプリをご使用ください。

食品業界に最適！

抗菌塗装

オプション新登場！

SIAA ISO22196 for KOHKIN

抗菌剤種類：無機系抗菌剤
加工方法：吹き付け塗装
加工部位：ギヤモータケース・カバー表面
登録番号：JP0122314A0001P

特徴

1 抗菌効果

公的検査機関で国際標準の試験方法ISO22196（JIS Z 2801）で抗菌性を確認しました。

2 耐久性・安全性

変色性試験、塗装密着性試験、経年変化試験、有害物判定試験に合格しており、従来吹き付け塗装と比較して塗装色、耐久性共に遜色ありません。

3 塗装色の指定が可能

サブミクロンサイズまで粉砕された無機系抗菌剤を塗料に混ぜて使用するため、塗装色をご指定いただくことも可能です。

SIAAマークとは、SIAA（抗菌製品技術協議会）が制定した抗菌のシンボルマークです。SIAAが制定した「抗菌性」「安全性」「適正な表示」の3つの基準を満たした製品にのみSIAAマークの表示が認められています。

塗装による菌の増殖の比較

テストピースで、12時間菌株を培養後シャーレーに転写、その後48時間培養した写真。

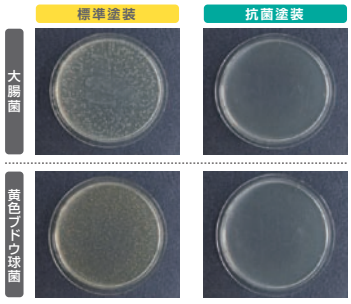

抗菌メカニズム

1. 抗菌剤より放出された抗菌金属イオンが、微生物の細胞膜などの輸送タンパクのシスチン結合を切ることにより、微生物の増殖を抑えます。
2. 抗菌剤に存在する酸素の一部が、抗菌金属触媒作用により、活性酸素に転換されます。
3. この活性酸素が、オゾンや過酸化水素と同様の強力な抗菌作用を発揮します。

水で洗える。

防水仕様

住友の防水仕様ギヤモータ

IP65

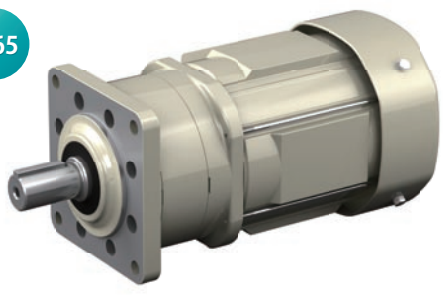

特　長

防水・防塵タイプ

ギヤモータを水洗いすることができるため、水がはねたり、定期的に水洗いする機械に最適です。

製作範囲

0.1 ～ 2.2kW

Table of Contents

目次

A 概要

目次	A2
特長　アルタックスNEO	A4
特長　プレストNEOギヤモータ	A5
特長　ハイポニック減速機	A6
特長　アステロギヤモータ	A7
モータバリエーション	A8
プレミアム効率モータの特長	A9
プレミアム効率モータご使用の注意	A10
海外規格対応	A11
プロダクトラインアップ	A12

B 選定資料

機種一覧表	B2
モータ製作範囲一覧表	B6
標準仕様	B8
形式記号と仕様記号	B10
選定手順	B12

C 選定表・寸法図

仕様記号一覧	C2
CNVM CNHMタイプ　三相モータ	C7
CNVM CNHMタイプ　プレミアム効率三相モータ	C45
CNVM CNHMタイプ　インバータ用三相モータ	C67
CNVM CNHMタイプ　インバータ用プレミアム効率三相モータ	C87
CNVM CNHMタイプ　高効率三相モータ(JIS)	C105
CNVM CNHMタイプ　単相モータ	C119
CNV CNHタイプ　レデューサ（両軸形）	C143

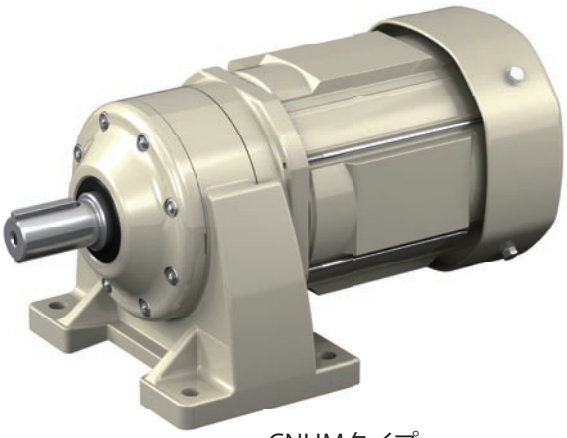

CNHMタイプ

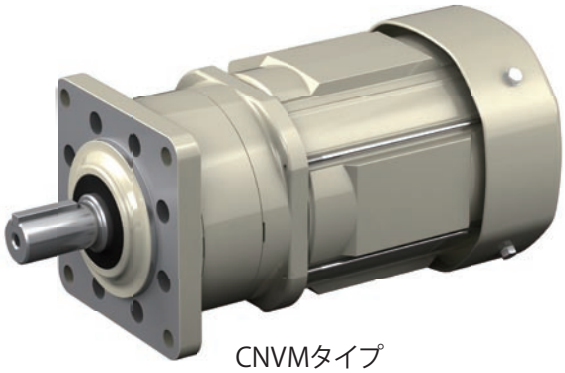

CNVMタイプ

D オプション製品

防水形モータ		D3
安全増防爆形モータ		D11
従来製品組合せ機種		D19

E 技術資料

ギヤ部	構造図	E4
	銘板	E5
	潤滑・低速軸許容スラスト荷重	E6
	慣性モーメント GD^2	E7
	低速軸回転方向・実減速比	E9
	低速軸・高速軸詳細寸法	E10
	ギヤモータ取付時のご注意	E11
モータ部	モータ形式	E14
	モータ特性表	E15
	ブレーキ	E21
	結線	E29
	端子箱	E47
	モータ据付関連資料	E57
	インバータ駆動について	E58
	保護方式、冷却方式	E61
	海外仕様対応	E62
	規格対応	E79
各種計算式、計算方法		E80
塗装		E84
素地調整	防錆基準	E85

F その他



CNHタイプ

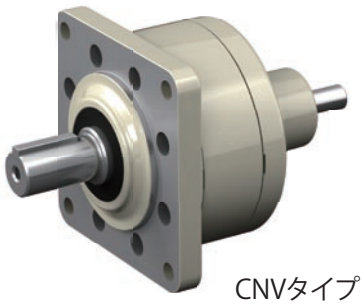

CNVタイプ

本カタログ掲載

アルタックス®NEO
ALTAX®NEO

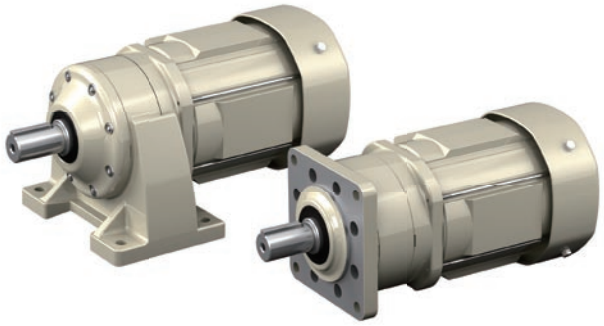

サイクロ®減速機の減速機構を採用。高い耐衝撃性を持つコンパクトなギヤモータです。

サイクロ®減速機は減速部に、インボリュート歯車と異なる、独自の滑らかな曲線（エピトロコイド平行曲線）を持つ「曲線板」を用いた特徴的な機構の減速機です。
内歯車に採用された独自の円弧歯形との組み合わせで、折損がない滑らかな転がり接触を可能にした、高い耐衝撃性を持っています。また、少ない減速段数で高い減速比を得ることもでき、高効率と高減速比の両立も可能です。

アルタックス®NEOは、サイクロ®減速機の機構を採用し、その特長をコンパクトサイズに納めた小型ギヤモータです。

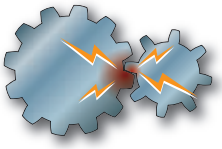

インボリュートギヤは
少ない噛み合い率で
滑り接触

サイクロ®減速機





サイクロ®減速機は
滑らかな転がり接触

サイクロ®の機構が小型ギヤモータ用に進化

減速部を両側からしっかりとサポートする「両持ち構造」と、独自の「多数歯数差歯形」の採用で低騒音化を実現しました。
減速比3～5、105、125～435は、遊星機構トラクションドライブを採用。さらに騒音を低減しています。

両持ち機構

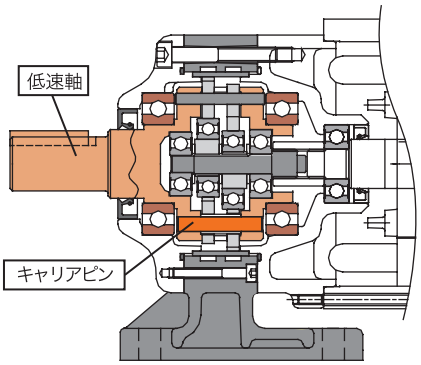

多数歯数差歯形

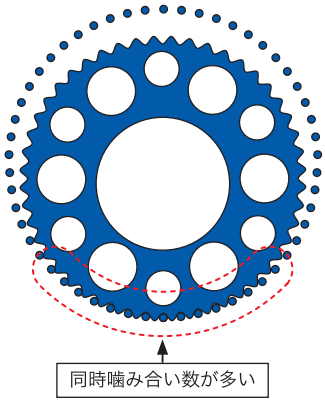

遊星機構トラクションドライブ



業界最小のフランジ寸法（フランジ取付形）

一般的なギヤモータと異なり、同心軸（モータ軸と出力軸が同心）構造なので、フランジを小さくすることができます。
また、フランジの中心とモータの中心にズレがないため、コンパクトな設計が可能です。

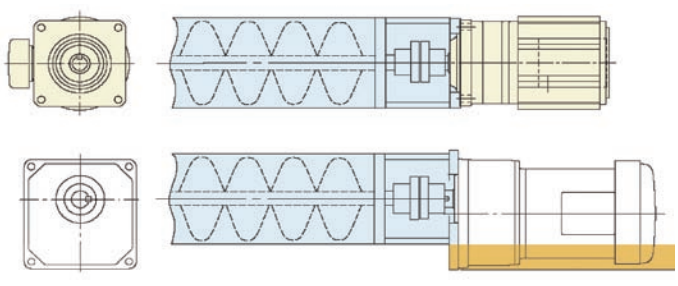

アルタックスNEO
同心軸でさらに業界最小のフランジ寸法のため、出っ張りのないシンプルな設計が可能。

一般的なギヤモータ
モータ軸と出力軸がずれているため、フランジサイズが大きい。
アルタックスNEOより大きい部分

◆容　量 ： 40W～3.7kW
◆減 速 比 ： 3～1003
◆モータ種類 ： 三相・プレミアム効率
高効率・インバータ用
単相・屋外・防水
安全増防爆・海外規格

プレスト®NEOギヤモータ

PREST®NEO Gearmotor

ギヤモータに求められる使いやすさを極めた、平行軸ギヤモータです。

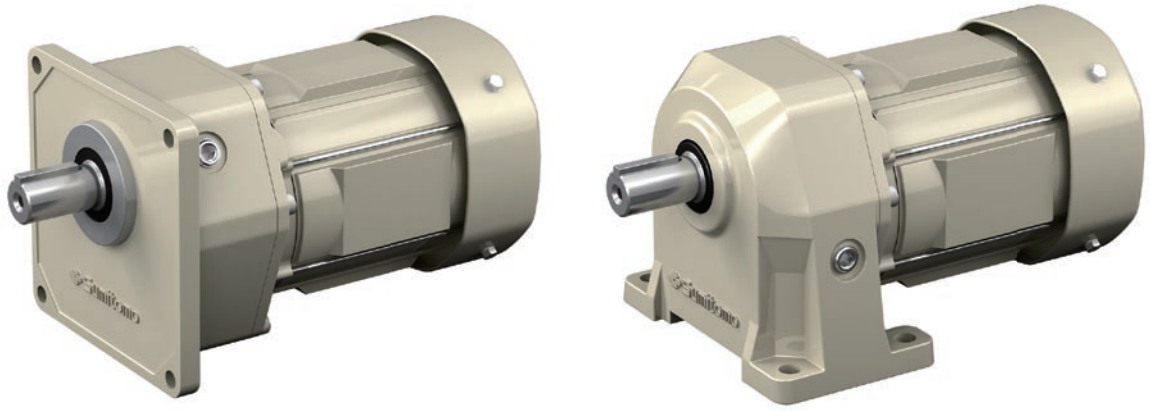

静かな環境でも使える低騒音

●高い噛合い率の歯車と高剛性設計で静かな運転音を実現しました。
●低騒音ブレーキを標準採用し、ブレーキ動作音を最大で20dB（当社比）低減しました。（0.1kW～2.2kW）

端子台内蔵で簡単配線

●コンパクトな端子箱に、配線がしやすい端子台を標準装備しました。（0.1kW～2.2kW）
●ブレーキ付の場合、整流器を端子箱に内蔵しました。（40W～90Wはブレーキ部に内蔵）

設計時にうれしいコンパクトさ

●平行軸ギヤモータにおいて最も重要な「全長」にこだわり、高剛性ケーシングの採用と新開発のモータによりコンパクト化を実現しました。

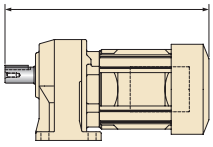

設計の自由度が広がる大きな許容ラジアル荷重

●高負荷容量軸受と高剛性ケーシングの採用により大きな許容ラジアル荷重を実現しました。お客様が設計する際の自由度が広がります。

抜群の密封性能で信頼性向上

●出力軸側に長寿命材質のトリプルリップオイルシールを採用しました。また、モータ側には長寿命材質オイルシールを2個採用し、信頼性を大幅に向上しています。（0.1kW～2.2kW）



トリプルリップ
オイルシール

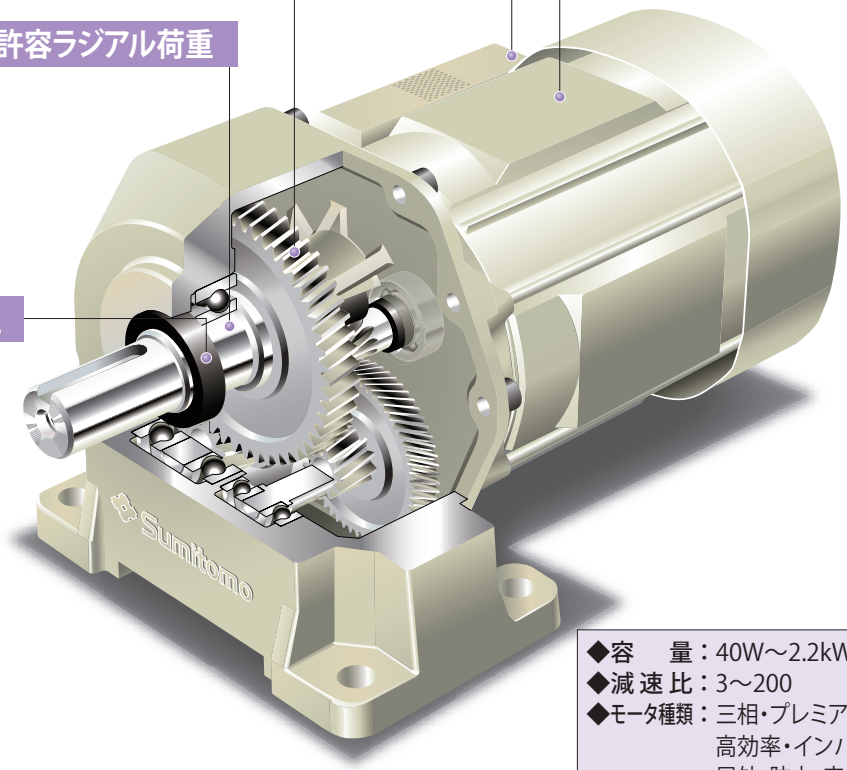

◆容　　量：40W～2.2kW
◆減 速 比：3～200
◆モータ種類：三相・プレミアム効率
高効率・インバータ用・単相
屋外・防水・安全増防爆
海外規格

ハイポニック減速機®

HYPONIC Gearmotor®

15W～11kWのワイドバリエーション直交軸ギヤモータです。

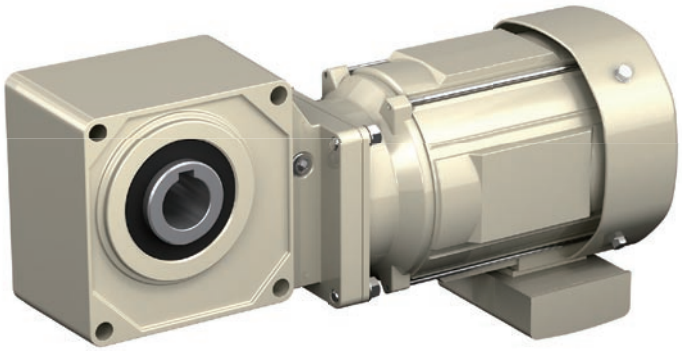

中空軸

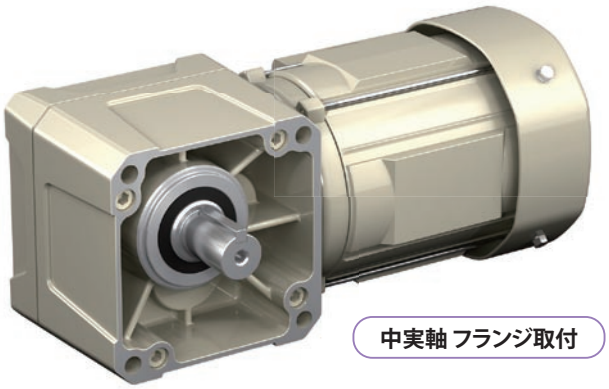

中実軸 フランジ取付

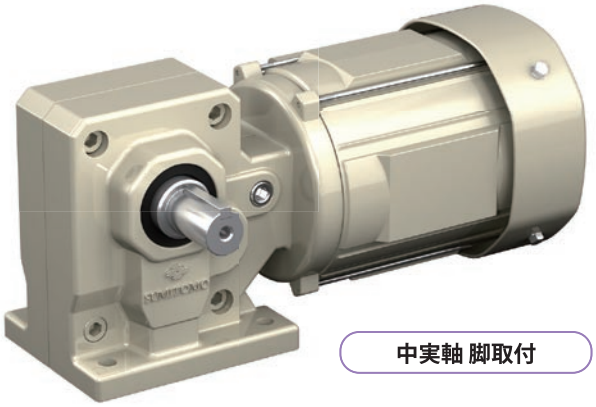

中実軸 脚取付

高　効　率

ハイポニック減速機に採用されたハイポイドギヤは、ウォームギヤと比較して滑りが小さいため、はるかに高い効率が得られます。

タフ＆長寿命

歯車にクロムモリブデン鋼を採用し、浸炭焼き入れを行っています。

低　騒　音

ベベルギヤより噛み合い率が大きいため、静かに滑らかに回転を伝えることができます。

軽量コンパクト

モーター軸とハイポイドピニオンを一体化し、アルミ合金製のケーシングを採用しました。
（一部機種を除く）

SF（サービスファクター）対応

SFを大きく取りたい場合、モータ容量を上げずに、減速機枠番のみ1サイズアップすることができます。
（中空軸タイプ）

ワイドバリエーション

15W～11kWをラインアップ。
0.25kW、0.55kW、1.1kW、3.0kWの中間容量も標準で用意。
最適なモータ容量が選べます。

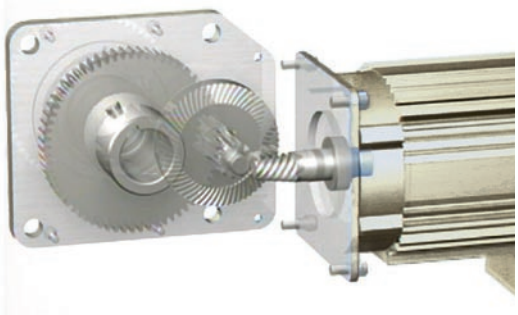

◆容　　量：15W～11kW
◆減　速　比：5～1440
◆モータ種類：三相・プレミアム効率・高効率
インバータ用・単相・屋外
防水・安全増防爆・海外規格
入力ホロー

アステロ®ギヤモータ

ASTERO®Gearmotor

平行軸と直交軸が選べる分離型小型ギヤモータ



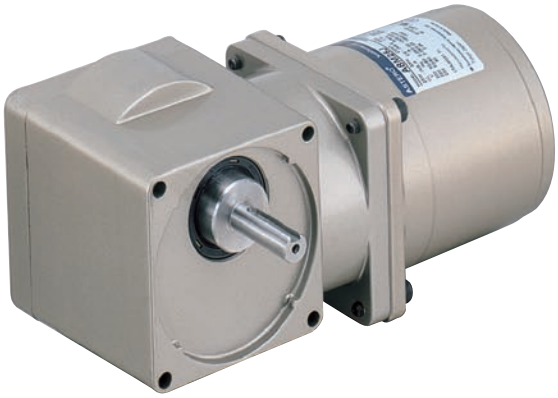

選べる分離型ギヤヘッド

平行軸と直交軸（中実軸・中空軸）が選べます。
モータとギヤヘッドは使いやすい分離構造です。
用途に合わせてギヤヘッドを自由に組み付ける事が可能です。



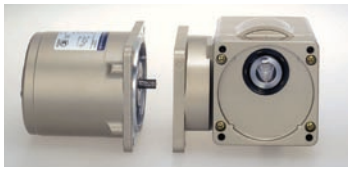

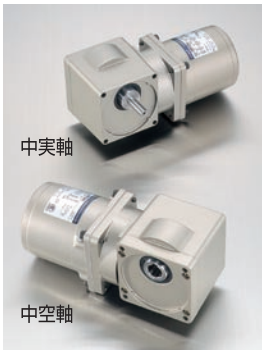

取合い互換

ギヤヘッドの主要取合い寸法（角寸法・出力軸の位置と寸法、取付穴）は、
平行軸・直交軸同一です。
平行軸と直交軸の自由な使い分けを可能にしました。



平行軸ギヤヘッド

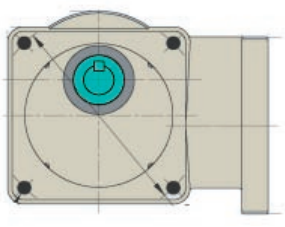

直交軸ギヤヘッド

省スペース

直交軸アステロなら、モータが出っ張ることなく、省スペース設計が可能となります。

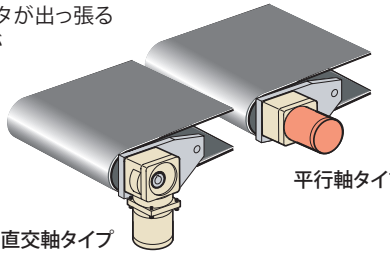

豊富な商品群・オプション

スピードコントローラ



CAUシリーズ



CAHシリーズ



CALシリーズ

ブレーキパック



ギヤヘッド用



フランジ取付形ギヤヘッド
（60W,90W）



ギヤヘッド取付プレート
（平行軸用）



トルクアーム
（直交軸用）

◆容　　量：平行軸 6W～90W、直交軸 25W～90W
◆減　速　比：平行軸 3～200、直交軸 5～240
（中間ギヤヘッド10比追加可能）
◆モータ種類：三相・単相・単相スピードコントロール
海外規格

モータバリエーション

2015年4月から日本国内で実施されるモータの効率規制により、三相誘導モータは0.55kW以下、防爆形、他力通風形インバータ用モータなどを除いてプレミアム効率モータ（トップランナーモータ）に変わりました。
（詳細はA9、A10頁参照）

アルタックスNEOギヤモータ減速機用の効率規制（プレミアム効率 IE3）対象

主要な海外の各国・地域では、各々の効率規制があります。（詳細はA11頁参照）



アルタックスNEOギヤモータ

タイプ	モータ	40W	60W	90W	0.1kW	0.2kW	0.25kW	0.4kW	0.55kW	0.75kW	1.1kW	1.5kW	2.2kW	3.7kW
		プレミアム効率規制対象外　(~0.55kW)								プレミアム効率規制対象　(0.75kW~)				
CNVM CNHM	三相モータ	■	■	■	■	■	■	■	■					
	プレミアム効率 (IE3) 三相モータ									■	■	■	■	■
	インバータ用三相モータ				■	■	■	■						
	インバータ用プレミアム効率 (IE3) 三相モータ									■		■	■	■
	高効率三相モータ (JIS C 4212)					■		■	*2					
	単相モータ	■	■	■	■	■		■						
	単相レバーシブルモータ	■	■	■										
	屋外形モータ	■	■	■	■	■	■	■	■	■	■	■	■	■
	防水形モータ				■	■	■	■	■	■	■	■	■	
	安全増防爆形モータ	■	■	■	■	■	■	■		■		■	■	

*1) 安全増防爆形 (eG3) は IE3(トップランナー) 規制対象外です。
*2) 日本向け高効率三相モータ 0.2kW 0.4kW は IEC60034-30(IE2) の規格外のため、JIS C 4212 で製作します。

プレミアム効率モータの特長

日本では「エネルギー使用の合理化に関する法律（省エネ法）」によって、2015年4月から三相誘導モータがトップランナー機器の対象（トップランナーモータ）となり、効率規制（プレミアム効率 IE3クラス）が開始されました。
（詳細は、一般社団法人日本電機工業会（JEMA）のウェブサイト http://www.jema-net.or.jp/ をご覧ください。）

プレミアム効率（IE3）とは

モータの国際規格（IEC60034-30）で設定されている効率区分のうち、従来の高効率（IE2）モータよりもさらに効率レベルの高いクラスです。

効率 高 ▲ 低

効率クラス		モータ種類
IE3	プレミアム効率	トップランナーモータ
IE2	高効率	従来の高効率三相誘導モータ
IE1	標準効率	従来からの一般的な三相誘導モータ

日本の効率規制

項　目	仕　様
規　格	JIS C 4034-30 JIS C 4213
効率クラス	プレミアム効率（IE3）
規制開始	2015年４月
容量範囲	0.75～375kW
極数	2、4、6極
電源電圧	1000V以下 50/60Hz
時間定格	S1（連続使用）　または S3（反復使用）80%ED以上
対象機種	汎用モータ、一体型ギヤモータ 一体型ブレーキ付モータ インバータ用モータなど
対象外機種	防爆モータ、単相モータ、 他力通風形インバータ用モータなど

効率規格値（4極 60Hz）

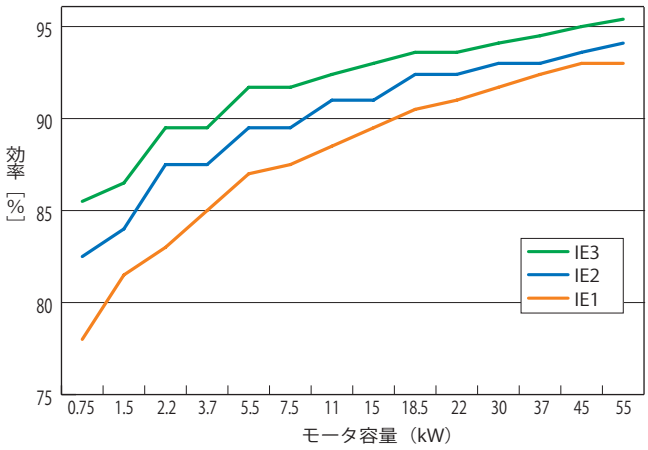

省エネルギー経済効果

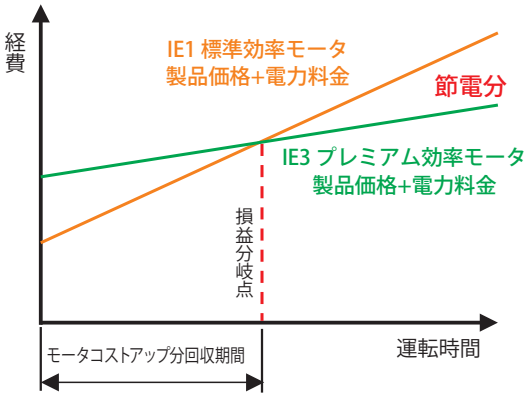

プレミアム効率モータは価格が若干高くなりますが、電力料金が下がるため、ある程度の期間使用すれば製品の価格差分を回収することができます。回収後は運転時間に比例して節電することが可能です。

[計算例]
2.2kWの標準効率モータ（効率83.0%）をプレミアム効率モータ（効率89.5%）に置き換えた場合
[条件]
モータ：2.2kW 200V 60Hz、負荷率：100%、運転時間：3,000時間/年、電力料金：16円/kWh の場合

$$\text{年間節電金額} = 2.2\text{kW} \times \left(\frac{100}{83.0} - \frac{100}{89.5} \right) \times 3{,}000\text{時間} \times 16\text{円/kWh}$$

$$= 9240\text{円/年}$$

トップランナー方式・効率規制について

トップランナー方式は、製造事業者・輸入事業者への規制です。
規制開始後、モータ製造事業者・輸入事業者は、効率規制に対応した三相誘導モータの供給が原則となります。
規制開始以前に納入された標準効率・高効率三相誘導モータは、継続してご使用いただけます。

プレミアム効率モータご使用の注意

商用電源の場合

プレミアム効率モータ（トップランナーモータ）は、従来の標準効率モータと特性が異なります。
特に既設品からの交換時には、動力や周辺機器の見直しが必要です。

■モータ特性

【例】
モータ容量　2.2kW
電源電圧　200V 60Hz

標準効率モータ

モータ回転数：1700r/min
定格電流値：8.90A
始動電流値：46.9A
始動トルク：204%
停動トルク：229%

プレミアム効率モータ

モータ回転数：1740r/min
定格電流値：9.32A
始動電流値：74.9A
始動トルク：297%
停動トルク：402%

プレミアム効率モータは

- 発生損失を抑えているため、従来の標準効率モータよりも回転速度が速くなります。
  運転速度を上げられない用途の場合、モータ回転数の増加に伴う減速比の再検討が必要となります。
- 回転速度が速くなることによって、負荷トルクが標準効率モータと同じまたは増加する場合は、モータ出力も増加します。
  負荷条件によっては、標準効率モータよりも消費電力が増えることがあります。
- 銅損低減のためモータの巻線抵抗を低くしており、始動電流・始動トルク・停動トルク（最大トルク）が標準効率モータに対して増加します。
- ブレーカなどの周辺機器の変更が必要になる場合があります。

■許容負荷慣性モーメント・GD²

- プレミアム効率モータは始動トルク・停動トルク（最大トルク）が大きいため、選定手順や許容負荷慣性モーメント・GD²が、標準効率モータと異なっています。（詳細はB12～13頁参照）

インバータ駆動の場合

標準効率モータと同様にご使用できますが、インバータのパラメータ（定格電流値など）は異なります。
既設品をプレミアム効率モータに交換、インバータはそのままご使用する場合は、インバータのパラメータを変更する必要があります。

■電子サーマル設定

- 標準効率モータより定格電流値が高いため、電子サーマルの設定値を変更する必要があります。

■V/F制御・固定トルクブースト運転時

- 標準効率モータ用のトルクブースト設定値では、低速運転時に電流が流れすぎることがあります。
  電流が過大に流れる場合は設定値を下げてください。

■センサレス制御運転時

- ギヤモータを交換後、オートチューニングを行ってください。

モータブレーキについて

プレミアム効率モータのブレーキは、従来の標準効率モータやインバータ用三相モータのブレーキと制動時の動作遅れ時間や標準ブレーキトルクなどの特性が異なります。
特に既設品からの交換時にはブレーキによる停止位置がずれることがあり、ブレーキの制動回路やインバータ駆動におけるブレーキ制動の制御信号タイミングの見直しが必要になる場合があります。

【例】モータ容量　2.2kW

ブレーキ特性		標準効率モータ		プレミアム効率モータ	
		三相モータ	インバータ用三相モータ	プレミアム効率三相モータ	インバータ用プレミアム効率三相モータ
ブレーキ形式		FB-3D	FB-5B	FB-3E	
ブレーキトルク(N·m)		22	37	22	
制動時の動作遅れ時間(s)	普通制動回路（同時切り回路）	0.3～0.4	-	0.75～0.95	-
	インバータ用普通制動回路（別切り回路）	0.15～0.2	0.2～0.25	0.4～0.5	
	急制動回路	0.01～0.02	0.01～0.02	0.02～0.04	

海外規格対応

モータの規格は国・地域によって異なります。

モータの特性規格・安全規格は国・地域で異なっており、日本国外でモータを使用する場合は各々の規格に対応したモータが必要となります。

各国で効率規制が実施されています。

国際的な地球温暖化防止の動きを背景に、二酸化炭素の発生源であるエネルギーの使用量抑制が求められており、各国でエネルギー効率の高いモータを普及促進させるための効率規制が実施されています。

各国・地域の効率規制の内容と住友の対応状況　（2017年9月現在）

国・地域		欧州 (EU)	中国	韓国	台湾	米国	カナダ	ブラジル	オーストラリア ニュージーランド	ロシア
効率規制内容（ギヤモータ・モータ単体）	規格	ErP、IEC	GB	KS	CNS	EISA、NEMA	EEAct、CSA	NBR	AS	TR CU
		IEC60034-30-1 (2014)	GB18613-2012	KS IEC60034-2-1	CNS 14400	NEMA MG1-12-12	CSA C390	ABNT NBR 17094-1	AS/NZS 1359.5:2004	不明
	効率クラス	プレミアム効率 IE3	プレミアム効率 GB2(IE3)	高効率 IE2 / プレミアム効率 IE3	プレミアム効率 IE3	プレミアム効率 IE3	プレミアム効率 IE3	高効率 IE2	高効率 EFF1	高効率 IE2 / プレミアム効率 IE3
	規制開始	2017年1月1日 (改正)	2016年9月1日 (改正)	2016年10月1日 (改正)	2016年7月1日	2016年6月1日 (改正)	2016年6月1日 (改正)	2009年12月8日	オーストラリア 2006年4月1日 ニュージーランド 2006年6月16日	2017年1月1日 (改正) / 2017年1月1日
	容量範囲	0.75～375kW	0.75～375kW	0.75～30kW / 37～375kW	0.75～200kW	1～500HP	1～500HP	0.75～185kW (1～250HP)	0.73～185kW	0.75～5.5kW / 7.5～375kW
	極数(P)	2、4、6	2、4、6	2、4、6、8	2、4、6	2、4、6、8	2、4、6、8	2、4、6、8	2、4、6、8	2、4、6
	電源電圧 周波数	1000V以下 50Hz、50/60Hz	380V 50Hz	600V以下 60Hz	600V以下 60Hz、50/60Hz	600V以下 60Hz	600V以下 50Hz、60Hz、50/60Hz	600V以下 60Hz	1100V以下 50Hz	1000V以下 50Hz、60Hz
	時間定格	S1、S3 80%ED以上	S1、S3 80%ED以上	S1、S3～S10	S1	S1	S1	S1	S1	S1
	対象	ギヤモータ モータ単体	ギヤモータ モータ単体	ギヤモータ モータ単体	ギヤモータ / モータ単体	ギヤモータ / モータ単体	ギヤモータ / モータ単体	ギヤモータ モータ単体	ギヤモータ モータ単体	ギヤモータ モータ単体
		ブレーキ無、インバータ用	ブレーキ無、ブレーキ付 インバータ用	ブレーキ無、ブレーキ付 インバータ用	- / ブレーキ無 ブレーキ付	ブレーキ無、ブレーキ付 インバータ用	ブレーキ無、ブレーキ付 インバータ用	ブレーキ無、ブレーキ付	ブレーキ無、ブレーキ付 インバータ用	ブレーキ無、インバータ用
	対象外	ブレーキ付 ポンプ一体型など	インバータ専用[注5] 防爆形、ポンプ一体型など	ポンプ一体型など	全て / インバータ用など	インバータ専用[注5] 水中モータなど	インバータ専用[注5] 水中モータなど	インバータ用 防爆形（Exn以外）など	防爆形など	ブレーキ付 ポンプ一体型など
	規制スケジュール	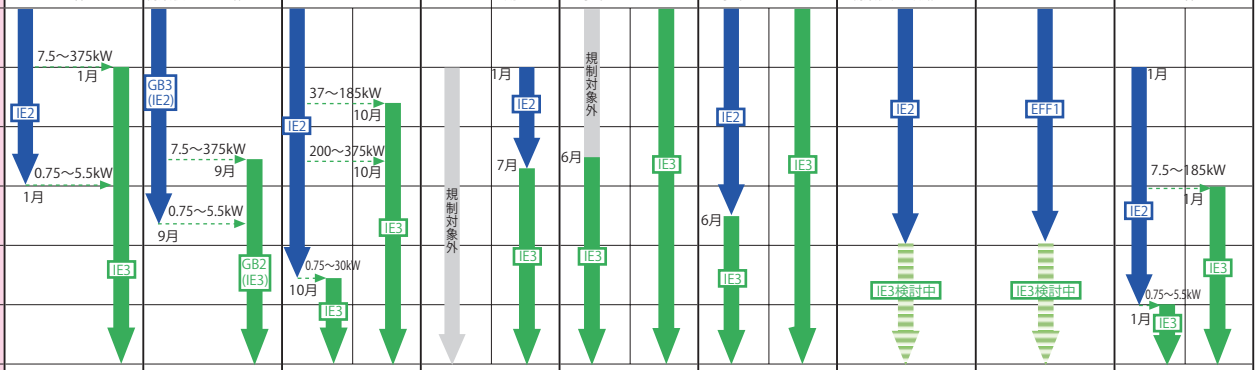								
	その他	認証およびラベル制度なし 銘板に効率値と効率クラスを印字しています。	CELラベルを貼付  JEMA（日本電機工業会）の報告では上記スケジュールとなっていますが、中国当局の正式発表は確認できておりません。	KELラベルを貼付 	一体型ギヤモータは効率規制対象外	認証マークを銘板に刻印 	認証マークを銘板に刻印  ギヤモータは2017年6月28日にIE3に移行	ABNTラベルを貼付 	認証制度はあるが、ラベル制度はなし。 銘板に効率値を印字しています。	認証およびラベル制度はなし。 銘板に効率値と効率クラスを印字しています。 JEMA（日本電機工業会）の報告では上記スケジュールとなっていますが、ロシア当局の正式発表は確認できておりません。
弊社対応内容（ギヤモータ）[注1]	容量範囲 ブレーキ無	0.75～55kW	0.75～55kW	0.75～30kW / 37～55kW	0.1～55kW	1～75HP	1～75HP	0.75～11kW	0.75～30kW	0.75～5.5kW / 7.5～55kW
	容量範囲 ブレーキ付	0.75～45kW	0.75～30kW	0.75～30kW / –	0.1～45kW	1～40HP	1～40HP			7.5～45kW
	極数(P)	4	4	4	4	4	4	4	4	4
	代表電源 電圧周波数	230/400V、400V 50Hz	220/380V、380/400/415V 50Hz	220/380V、440V 60Hz	220/380V 60Hz	230/460V 60Hz	230/460V、575V 60Hz	220V、380V、440V 60Hz	240/415V、415V 50Hz	220/380V、380V 50Hz
	効率クラス ブレーキ無	IE3	IE3	IE3[注3]	IE1	IE3	IE3	IE2	IE2	IE3[注3] (IE2 2018年12月まで) / IE3
	効率クラス ブレーキ付	IE1 (IE3)[注2]								IE1 (IE3)[注2]

注）
1．弊社対応内容はギヤモータの効率規制を対象としているため、モータ単体の効率規制とは異なります。
2．EU およびロシアのブレーキ付は効率規制の対象外ですが、IE3 クラスの製作もできます。
3．韓国（30kW 以下）、ロシア（5.5kW 以下）は IE3 クラスへの移行前ですが、規制開始に先行して IE3 クラスを標準仕様として製作します（ロシア向けは規制移行まで IE2 も製作できます）。
4．IE3 のインバータ用モータは、直入電源用モータをインバータ駆動する仕様（トルク特性は E60 頁参照）で製作します。ご注文時にインバータ駆動のご指定をお願いします。
5．インバータ専用モータは、インバータ無しでは運転ができない、もしくは性能が著しく低下するモータを指します。
6．耐圧防爆形・安全増防爆形は、海外向けの製作はできません。
7．効率規制対象外のモータ容量は、標準効率で製作します。
8．本表に記載の内容は予告無しに変更することがあります。

プロダクトラインアップ
Product Lineup

ギヤモータ・レデューサ

6W　15W　25W　40W　90W　0.1kW　0.2kW　0.4kW　2.2kW　3.7kW

同心軸

●アルタックス®NEO

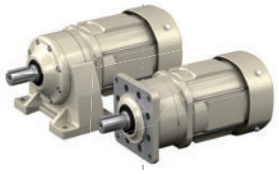

サイクロ®減速機の減速機構を
採用した小型ギヤモータです。
同心軸でかつ業界最小のフランジ
寸法を実現しており、また取付方向
の制限が無いため、用途に合わせた
自由な設計が可能です。
●容量：40W～3.7kW

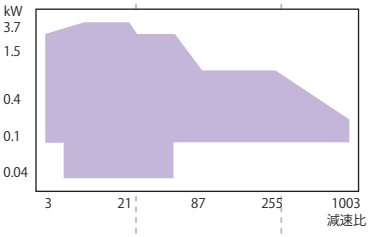

●サイクロ®減速機





1000万台の納入実績を誇る
減速機の代名詞。
●容量：0.1kW～132kW

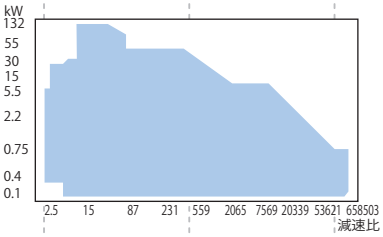

平行軸

●アステロ®ギヤモータ

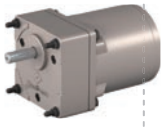

モータとギヤヘッドは使いやすい分離構造。
豊富なモータバリエーションから
組合せをお選びいただけます。
●容量：6W～90W

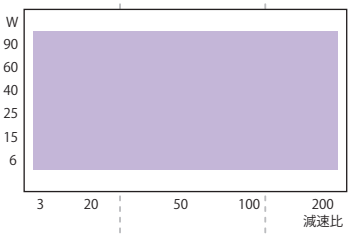

●プレスト®NEO ギヤモータ

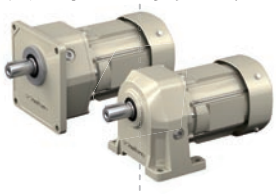

コンパクト、低騒音、許容ラジアル荷重大等
使いやすさを極めた新しい
平行軸ギヤモータです。
●容量：40W～2.2kW

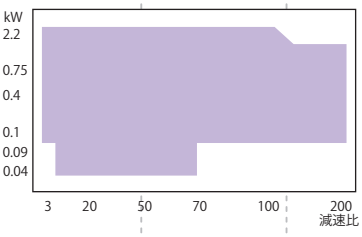

直交軸

●アステロ®ギヤモータ

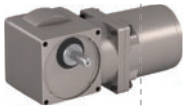

ハイポイドギヤを採用した
分離構造の直交軸ギヤモータ。
トルク制限がなく高効率です。
●容量：25W～90W

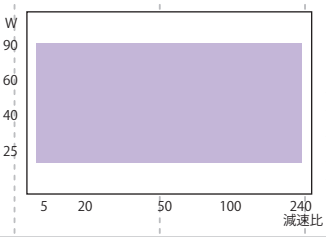

●ハイポニック減速機®



ハイポイドギヤを採用。
15W～11kWの容量範囲と
サービスファクター対応も
可能なワイドバリエーションを揃えています。
●容量：15W～11kW

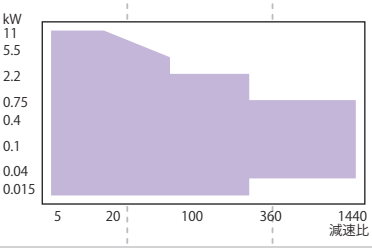

●ベベル・バディボックス®減速機
4シリーズ・5シリーズ



サイクロ®減速機の優れた特長を生かして
出力段にベベルギヤを加えた
直交軸ギヤモータ。
●容量：0.1kW～55kW

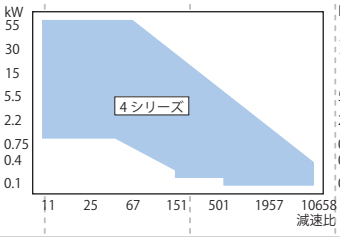

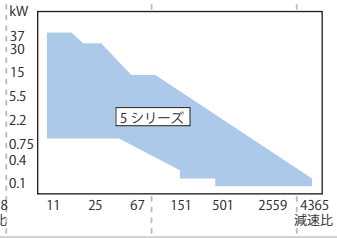

6W　15W　25W　40W　90W　0.1kW　0.2kW　0.4kW　2.2kW　3.7kW

特定用途向け減速機

●高速歯車増・減速機



発電機・圧縮機

●産業機械用減速機



セメントミル



シュガーミル



河川ポンプ



混練機

5.5kW 11kW 30kW 55kW 90kW 132kW 430kW 1200kW 3200kW 3400kW

SKKギヤモータ AF/SFシリーズ



標準仕様で高強度、高機能。
低減速比および特殊減速比にも
対応します。
（一部の機種は平行軸です。）
- 容量：0.4kW～90kW

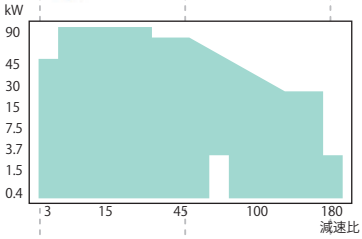

コンパワー®遊星歯車減速機

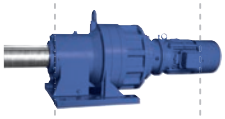

高トルクながら径方向にコンパクト。
独創のアイデアとメカニズムにより、
全長寸法も大幅に短縮されました。
- トルク：0.46～736kN・m

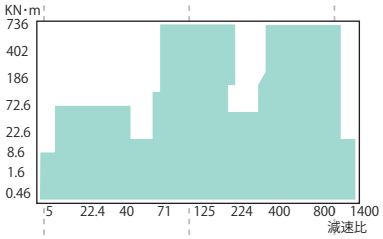

ヘリカル・バディボックス®減速機



サイクロ®減速機と
中空軸ヘリカルギヤボックスを
組合わせた平行軸ギヤモータ。
- 容量：0.1kW～30kW

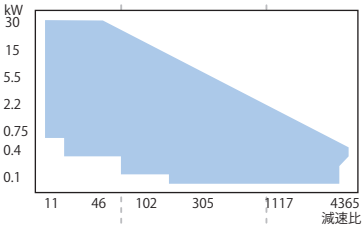

パラマックス®減速機 9000シリーズ

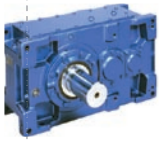

高強度歯車採用でコンパクト。
高機能・高性能な平行軸減速機。
- トルク：2.6～552kN・m

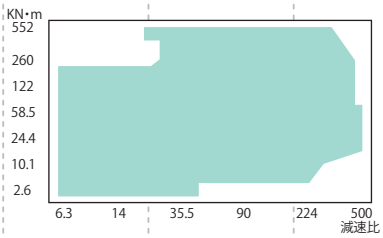

ベベル・バディボックス®減速機 Hシリーズ

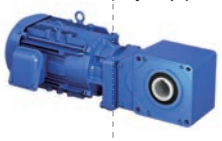

低減速比・中空軸の
コンパクトな直交軸ギヤモータ。
- 容量：2.2kW～11kW

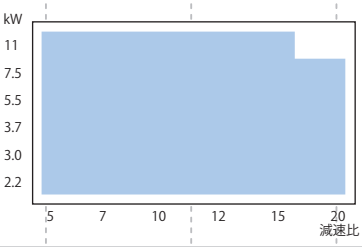

ヘッドコン®ウォーム減速機



ユニークな二度接触理論を用い、
高効率・高強度を達成した
高性能ウォーム減速機。
- トルク：0.8～82kN・m

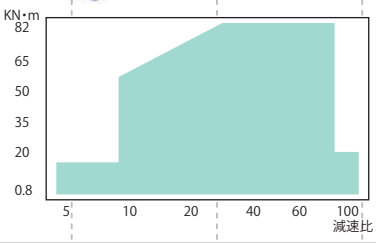

パラマックス®減速機 9000シリーズ

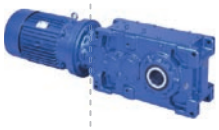

高強度歯車採用でコンパクト化、
モータ直結構造が可能。
高機能・高性能な直交軸減速機。
- トルク：2.6～552kN・m

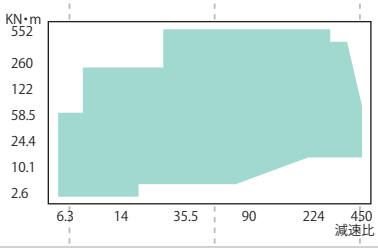

5.5kW 11kW 30kW 55kW 90kW 132kW 430kW 1200kW 3200kW 3400kW

■製造会社

住友重機械工業株式会社	住友重機械ギヤモータ株式会社	住友重機械ギヤボックス株式会社

プロダクトラインアップ
Product Lineup

モーション・コントロール・ドライブ（MCD）

30N·m　35N·m　330N·m　380N·m　410N·m　540N·m　630N·m　650N·m　1250N·m　1370N·m　3000N·m　3180N·m　6270N·m　7610N·m　11030N·m　12500N·m

（許容ピークトルク）

●精密制御用サイクロ®減速機　低バックラッシ・コンパクト・低振動・高剛性・高効率・長寿命を特長としています。

位置決め用
コンパクトタイプ
A シリーズ



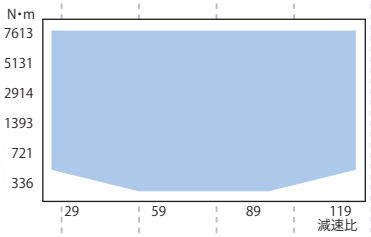

位置決め用高性能
コンパクトタイプ
D シリーズ

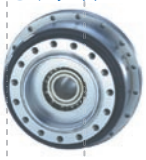

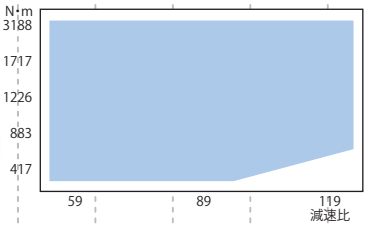

位置決め用
大径ホロー高速軸タイプ
C シリーズ



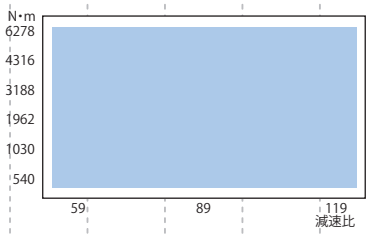

位置決め用
高減速比タイプ
T シリーズ



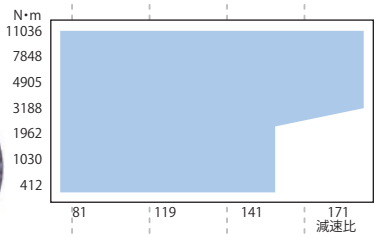

位置決め用
高減速比・コンパクトタイプ
UA シリーズ



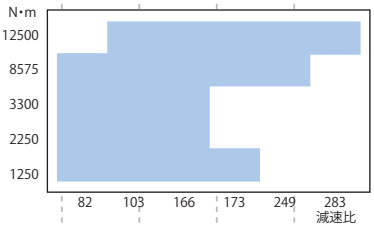

●IB シリーズ　サーボモータ用遊星歯車減速機。業界トップクラスのコンパクト性です。フランジ出力対応、主要サーボモータメーカに対応。

P1タイプ
●バックラッシ：3min／15min



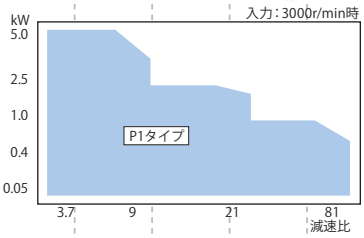

P2タイプ
●バックラッシ：3min



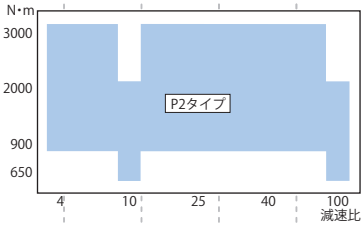

PK1タイプ
●バックラッシ：6min／15min



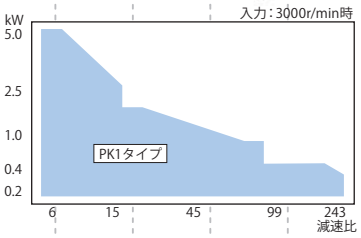

●サーボモータ用サイクロ®減速機　各社サーボモータ用フランジ付サイクロ®減速機。

スタンダードシリーズ



ローバックラッシシリーズ
●バックラッシ：6min

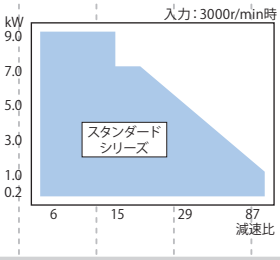

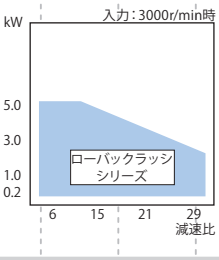

（許容ピークトルク）

30N·m　35N·m　330N·m　380N·m　410N·m　540N·m　630N·m　650N·m　1250N·m　1370N·m　3000N·m　3180N·m　6270N·m　7610N·m　11030N·m　12500N·m

インバータ

25W　0.1KW　0.2KW　2.2KW　5.5kW　7.5kW　55kW

CAIシリーズ



コンパクトで使いやすいインバータ。
電源は単相／三相共用です。
- 出力：25W～100W

SF-520シリーズ



簡単操作の
ギヤモータ用シンプルインバータ。
- 出力：0.1kW～2.2kW

HF-520/HF-X20シリーズ



高トルク＆高機能の
センサレスベクトルインバータ。
- 出力：0.2kW～7.5kW
- d2G4対応可
（HF-X20シリーズ／0.2kW～3.7kW）

HF-430αシリーズ



ノイズフィルタ内蔵。
高性能センサレスベクトルインバータ。
- 出力：5.5kW～55kW
- d2G4対応可

25W　0.1KW　0.2KW　2.2KW　5.5kW　7.5kW　55kW

機械式変速機

- バイエル®無段変速機
- バイエル・サイクロ®可変減速機



大容量・長寿命で
50年以上の伝統と信頼の実績を持つ、
機械式無段変速機。
- 容量：0.2kW～150kW

カップリング

セイサGCカップリング



ギヤカップリング
- 基準伝達トルク：421～6,460,000N・m

DCカップリング



ディスクカップリング
- 基準伝達トルク：35.3～255,950N・m

SFカップリング



テーパグリッドカップリング
- 基準伝達トルク：52.0～932,100N・m

■製造会社

住友重機械工業株式会社　住友重機械ギヤモータ株式会社　住友重機械ギヤボックス株式会社

アルタックス®NEO
選定資料

SELECTION DOCUMENT

		頁
機種一覧表	三相モータ、インバータ用モータ	B2
	高効率三相モータ　単相モータ、　両軸形	B4
モータ製作範囲一覧表		B6
標準仕様		B8
形式記号と仕様記号		B10
選定手順		B12

機種一覧表

フランジ取付形　CNVM シリーズ
脚取付形　CNHM シリーズ

主形式	モータ種類	減速比		3	5	6	8	11	13	15	17	21	25	29	35	43	51
		出力回転数(r/min)	50Hz	483	290	242	181	132	112	96.7	85.3	69.0	58.0	50.0	41.4	33.7	28.4
			60Hz	583	350	292	219	159	135	117	103	83.3	70.0	60.3	50.0	40.7	34.3
CNVM CNHM	三相モータ	40W				5067(φ16)注)1											
		60W				5067(φ16)注)1											
		90W				5067(φ16)注)1											
		0.1kW		507R(φ18)		5067(φ16)注)2											
		0.2kW		507R(φ18)		506H(φ16)								5077(φ18)		5087(φ22)	
		0.25kW		507R(φ18)		5077(φ18)									5087(φ22)		
		0.4kW		507R(φ18)		5077(φ18)						5087(φ22)				5097(φ28)	
		0.55kW		508R(φ22)		5087(φ22)						5097(φ28)					
	プレミアム効率(IE3)三相モータ	0.75kW		508R(φ22)		5087(φ22)		5097(φ28)								5107(φ32)	
		1.1kW		509R(φ28)		5097(φ28)								5107(φ32)			
		1.5kW		509R(φ28)		5097(φ28)							5107(φ32)			5117(φ38)	
		2.2kW		510R(φ32)			5107(φ32)						5117(φ38)			5127(φ42)	
		3.7kW						5117(φ38)		5127(φ42)							

主形式	モータ種類	減速比		3	5	6	8	11	13	15	17	21	25	29	35	43	51
		出力回転数(r/min)	6Hz	58.3	35.0	29.2	21.9	15.9	13.5	11.7	10.3	8.33	7.00	6.03	5.00	4.07	3.43
			60Hz	583	350	292	219	159	135	117	103	83.3	70.0	60.3	50.0	40.7	34.3
CNVM CNHM	インバータ用三相モータ	0.1kW		507R(φ18)		506H(φ16)											
		0.2kW		507R(φ18)		506H(φ16)								5077(φ18)		5087(φ22)	
		0.4kW		508R(φ22)		5087(φ22)										5097(φ28)	
	インバータ用プレミアム効率(IE3)三相モータ	0.75kW		508R(φ22)		5087(φ22)		5097(φ28)								5107(φ32)	
		1.5kW		509R(φ28)		5097(φ28)							5107(φ32)			5117(φ38)	
		2.2kW		510R(φ32)			5107(φ32)						5117(φ38)			5127(φ42)	
		3.7kW						5117(φ38)		5127(φ42)							

注)1. 三相 40W ～ 90W の屋外形はブレーキ無のみ製作可能です。
2. 三相 0.1kW ／枠番 5067 の組み合わせの機種は、屋外形ブレーキ付および安全増防爆形の場合は枠番 506H となり、寸法も変わります。
3. 上表の枠内に※印のある機種は、トルク制限がありますので、選定表でご確認ください。
4. 上表以外にもアルタックスギヤモータ（サイクロ機構）で製作可能な機種がありますので、ご照会ください。
5. インバータ用プレミアム効率 (IE3) 三相モータについて
上記の他に従来枠番との組み合わせも製作可能です。詳細はお問い合わせください。

容量	枠番	減速比
0.75kW	5107(φ32)	71,87
1.5kW	5107(φ32)	43
	5117(φ38)	59
	5127(φ42)	71,87
2.2kW	5127(φ42)	59

6. 屋外形、安全増防爆形、防水形の製作範囲は B6 ～ B7 頁の「モータ製作範囲一覧表」をご覧ください。

	59	71	87	103	105	119	125	145	175	215	255	295	355	435	559	649	731	841	1003
	24.6	20.4	16.7	14.1	13.8	12.2	11.6	10.0	8.29	6.74	5.69	4.92	4.08	3.33	2.59	2.23	1.98	1.72	1.45
	29.7	24.6	20.1	17.0	16.7	14.7	14.0	12.1	10.0	8.14	6.86	5.93	4.93	4.02	3.13	2.70	2.39	2.08	1.74

アステロギヤモータで対応します。カタログをご請求ください。

	5077(φ 18)		5087 (φ 22)	5097 (φ 28)		5097 (φ 28)		5097DR(φ 28)				5097DR (φ 28) ※		5107DR (φ 32)	5107DA (φ 32)	5107DA (φ 32) ※		5127DA (φ 42)	
	5087 (φ 22)	5097(φ 28)				5097 (φ 28)		5097DR(φ 28)		5107DR(φ 32)			5107DR (φ 32) ※	5117DR (φ 38)	5127DA (φ 42)	5127DA(φ 42) ※			
	5097(φ 28)					5107 (φ 32)		5097DR (φ 28)	5107DR(φ 32)		5107DR (φ 32) ※		5117DR (φ 38)	5117DR (φ 38) ※	5127DA(φ 42) ※				
	5097 (φ 28)	5107(φ 32)				5107 (φ 32)		5107DR (φ 32)	5117DR(φ 38)			5127DR (φ 42)	5127DR(φ 42) ※		5127DA (φ 42)				
	5107(φ 32)				5127DR (φ 42)		5127DR(φ 42)				5127DR(φ 42) ※								
	5107 (φ 32)	5117(φ 38)			5127DR (φ 42)		5127DR(φ 42)		5127DR(φ 42) ※										
	5117(φ 38)		5127 (φ 42)																
	5127 (φ 42)																		

サイクロ減速機６０００シリーズで対応します。カタログをご請求ください。

	59	71	87	103	105	119	125	145	175	215	255	295	355	435	559	649	731	841	1003
	2.97	2.46	2.01	1.70	1.67	1.47	1.40	1.21	1.00	0.81	0.69	0.59	0.49	0.40	0.31	0.27	0.24	0.21	0.17
	29.7	24.6	20.1	17.0	16.7	14.7	14.0	12.1	10.0	8.14	6.86	5.93	4.93	4.02	3.13	2.70	2.39	2.08	1.74

	5077(φ 18)		5087 (φ 22)	5097 (φ 28)		5097 (φ 28)		5097DR(φ 28)						5107DR (φ 32)	5107DA(φ 32)			5127DA(φ 42)	
	5087 (φ 22)	5097(φ 28)				5097 (φ 28)		5097DR(φ 28)	5107DR(φ 32)				5107DR (φ 32) ※	5117DR (φ 38)	5127DA(φ 42)		5127DA(φ 42) ※		
	5097(φ 28)		5107(φ 28)			5107 (φ 28)		5117DR(φ 42)					5127DR (φ 42) ※		5127DA(φ 42) ※				
	5107 (φ 32)	5117(φ 38)			5127DR (φ 42)		5127DR(φ 42)		5127DR(φ 42) ※										
	5127 (φ 42)																		

サイクロ減速機６０００シリーズで対応します。カタログをご請求ください。

減速機構

トラクションドライブ	サイクロ機構	サイクロ機構＋トラクションドライブ
		

機種一覧表

フランジ取付形　CNVM ／ CNV シリーズ
脚取付形　CNHM ／ CNH シリーズ

主形式	モータ種類	減速比		3	5	6	8	11	13	15	17	21	25	29	35	43	51
		出力回転数 (r/min)	6Hz	58.3	35.0	29.2	21.9	15.9	13.5	11.7	10.3	8.33	7.00	6.03	5.00	4.07	3.43
			60Hz	583	350	292	219	159	135	117	103	83.3	70.0	60.3	50.0	40.7	34.3
CNVM CNHM	高効率(JIS)三相モータ	0.2kW		507R(φ 18)		506H(φ 16)								5077(φ 18)			5087 (φ 22)
		0.4kW		508R(φ 22)		5087(φ 22)										5097(φ 28)	

主形式	モータ種類	減速比		3	5	6	8	11	13	15	17	21	25	29	35	43	51
		出力回転数 (r/min)	50Hz	483	290	242	181	132	112	96.7	85.3	69.0	58.0	50.0	41.4	33.7	28.4
			60Hz	583	350	292	219	159	135	117	103	83.3	70.0	60.3	50.0	40.7	34.3
CNVM CNHM	単相モータ	40W				5067(φ 16)注)1											
		60W				5067(φ 16)注)1											
		90W				5067(φ 16)注)1											
		0.1kW		507R(φ 18)		506H(φ 16)											
		0.2kW		507R(φ 18)		506H(φ 16)								5077(φ 18)			5087 (φ 22)
		0.4kW		508R(φ 22)		5087(φ 22)										5097(φ 28)	

注 1) 単相 40W ～ 60W の屋外形は製作できません。また、単相 90W の屋外形はブレーキ無のみ製作可能です。
注 2) 上表の枠内に※印のある機種は、トルク制限がありますので、選定表でご確認ください。
注 3) 上表以外にもアルタックスギヤモータ（サイクロ機構）で製作可能な機種がありますので、ご照会ください。
注 4) 屋外形の製作範囲は B6 ～ B7 頁の「モータ製作範囲一覧表」をご覧ください。

	主形式	減速比		3	5	6	8	11	13	15	17	21	25	29	35	43	51
		出力回転数 (r/min)	50Hz	483	290	242	181	132	112	96.7	85.3	69.0	58.0	50.0	41.4	33.7	28.4
			60Hz	583	350	292	219	159	135	117	103	83.3	70.0	60.3	50.0	40.7	34.3
レデューサ（両軸形）	CNV CNH	0.1kW 相当		507R(φ 18)		5067(φ 16)											
		0.2kW 相当		507R(φ 18)		5067(φ 16)								5077(φ 18)			5087 (φ 22)
		0.4kW 相当		507R(φ 18)		5077(φ 18)						5087(φ 22)				5097(φ 28)	
		0.75kW 相当		508R(φ 22)		5087(φ 22)		5097(φ 28)									5107 (φ 32)
		1.5kW 相当		509R(φ 28)		5097(φ 28)							5107(φ 32)			5117(φ 38)	
		2.2kW 相当		510R(φ 32)				5107(φ 32)					5117(φ 38)				5127 (φ 42)
		3.7kW 相当						5105(φ 32)		5127(φ 42)							

注）上表の枠内に※印のある機種は、トルク制限がありますので、選定表でご確認ください。

	59	71	87	103	105	119	125	145	175	215	255	295	355	435	559	649	731	841	1003
	2.97	2.46	2.01	1.70	1.67	1.47	1.40	1.21	1.00	0.81	0.69	0.59	0.49	0.40	0.31	0.27	0.24	0.21	0.17
	29.7	24.6	20.1	17.0	16.7	14.7	14.0	12.1	10.0	8.14	6.86	5.93	4.93	4.02	3.13	2.70	2.39	2.08	1.74
	5087 (φ 22)	5097(φ 28)				5097 (φ 28)		5097DR(φ 28)		5107DR(φ 32)			5107DR (φ 32)※	5117DR (φ 38)	5127DA(φ 42)		5127DA(φ 42)※		
	5097(φ 28)		5107(φ 28)			5107 (φ 28)		5127DR(φ 42)					5127DR (φ 42)※		5127DA(φ 42)※				

	59	71	87	103	105	119	127	145	175	217	275	297	355	435	559	649	731	841	1003
	24.6	20.4	16.7	14.1	13.8	12.2	11.4	10.0	8.29	6.68	5.27	4.88	4.08	3.33	2.59	2.23	1.98	1.72	1.45
	29.7	24.6	20.1	17.0	16.7	14.7	13.8	12.1	10.0	8.06	6.36	5.89	4.93	4.02	3.13	2.70	2.39	2.08	1.74

アステロギヤモータで対応します。カタログをご請求ください。

	5077(φ 18)		5087 (φ 22)	5097 (φ 28)		5097 (φ 28)		5097DR(φ 28)				5097DR (φ 28)※		5107DR (φ 32)	5107DA (φ 32)	5107DA (φ 32)※		5127DA(φ 42)	
	5087 (φ 22)	5097(φ 28)		5097 (φ 28)		5097 (φ 28)		5097DR(φ 28)		5107DR(φ 32)			5107DR (φ 32)※	5117DR (φ 38)	5127DA (φ 42)		5127DA(φ 42)※		
	5097 (φ 28)	5107(φ 32)		5107 (φ 32)		5107 (φ 32)		5127DR(φ 42)					5127DR (φ 42)※		5127DA(φ 42)※				

	59	71	87	103	105	119	125	145	175	215	255	295	355	435	559	649	731	841	1003
	24.6	20.4	16.7	14.1	13.8	12.2	11.6	10.0	8.29	6.74	5.69	4.92	4.08	3.33	2.59	2.23	1.98	1.72	1.45
	29.7	24.6	20.1	17.0	16.7	14.7	14.0	12.1	10.0	8.14	6.86	5.93	4.93	4.02	3.13	2.70	2.39	2.08	1.74
	5077(φ 18)		5087 (φ 22)	5097 (φ 28)		5097 (φ 28)		5097DR(φ 28)				5097DR (φ 28)※		5107DR (φ 32)	5107DA (φ 32)	5107DA (φ 32)※		5127DA(φ 42)	
		5097(φ 28)				5097 (φ 28)		5097DR(φ 28)		5107DR(φ 32)			5107DR (φ 32)※	5117DR (φ 38)	5127DA (φ 42)		5127DA(φ 42)※		
	5097 (φ 28)	5107(φ 32)				5107 (φ 32)		5105DR (φ 32)	5117DR(φ 38)			5127DR (φ 42)	5127DR (φ 42)※		5127DA (φ 42)※				
	5107 (φ 32)	5117(φ 38)			5127DR (φ 42)		5127DR(φ 42)		5127DR(φ 42)※										
	5127 (φ 42)																		

サイクロ減速機６０００シリーズで対応します。カタログをご請求ください。

減速機構

トラクションドライブ	サイクロ機構	サイクロ機構＋トラクションドライブ
		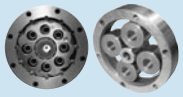

モータ製作範囲一覧表

技術資料		
	モータ特性表	E15 ～ E20 頁
	ブレーキ特性表	E21 ～ E23 頁
	端子箱・取付位置	E49 ～ E58 頁
	モータ結線例	E29 ～ E48 頁

三相モータ

モータ仕様	モータ容量	ブレーキ無		ブレーキ付		耐熱クラス ◎：標準 ◇：ご照会ください －：製作できません ※ブレーキの耐熱クラスは B が標準			端子箱仕様注)1		
		200V 級	400V 級	200V 級	400V 級	120（E）	130（B）	155（F）	材質	丸穴式	電線管式
屋内形	40W	○	○	○	○	◎	◇	－	端子箱無		
	60W	○	○	○	○	◎	◇	－	端子箱無		
	90W	○	○	○	○	◎	◇	－	端子箱無		
	0.1kW	○	○	○	○	◎	◇	－注)2	端子箱無注)2		
								◇	樹脂	φ 12.5	－
	0.2kW	○	○	○	○	◎	◇	◇	樹脂	φ 12.5	－
	0.25kW	○	○	○	○	◎	◇	◇	樹脂	φ 12.5	－
	0.4kW	○	○	○	○	◎	◇	◇	樹脂	φ 12.5	－
	0.55kW	○	○	○	○	－	◎	◇	鋼板	φ 23	－
屋外形	40W	○	○	－	－	◎	◇	－	アルミ	－	G1/2
	60W	○	○	－	－	◎	◇	－	アルミ	－	G1/2
	90W	○	○	－	－	◎	◇	－	アルミ	－	G1/2
	0.1kW	○	○	○	○	◎	◇	◇	アルミ	－	G1/2
	0.2kW	○	○	○	○	◎	◇	◇	アルミ	－	G1/2
	0.25kW	○	○	○	○	◎	◇	◇	アルミ	－	G1/2
	0.4kW	○	○	○	○	◎	◇	◇	アルミ	－	G1/2
	0.55kW	○	○	○	○	－	◎	◇	鋼板	－	G3/4
安全増防爆形（eG3）屋内形・屋外形	40W	○	○	－	－	－	◎	－	アルミ	－	PF1/2
	60W	○	○	－	－	－	◎	－	アルミ	－	PF1/2
	90W	○	○	－	－	－	◎	－	アルミ	－	PF1/2
	0.1kW	○	○	－	－	－	◎	◇	アルミ	－	PF1/2
	0.2kW	○	○	－	－	－	◎	◇	アルミ	－	PF1/2
	0.4kW	○	○	－	－	－	－	◎	アルミ	－	PF1/2
	0.75kW	○	○	－	－	－	－	◎	鋼板	－	PF3/4
	1.5kW	○	○	－	－	－	－	◎	鋼板	－	PF3/4
	2.2kW	○	○	－	－	－	－	◎	鋼板	－	PF3/4
	3.7kW	○	○	－	－	－	◎	◇	鋼板	－	PF1
防水形	0.1kW	○	○	－	－	◎	◇	◇	アルミ	－	G1/2
	0.2kW	○	○	－	－	◎	◇	◇	アルミ	－	G1/2
	0.25kW	○	○	－	－	◎	◇	◇	アルミ	－	G1/2
	0.4kW	○	○	－	－	◎	◇	◇	アルミ	－	G1/2
	0.55kW	○	○	－	－	－	◎	◇	鋼板	－	G3/4

注）1. 屋内形の 0.1kW ～ 0.4kW は、端子箱無も製作可能です。ご照会ください。
2. 0.1kW の枠番 5067（減速比 1/6 ～ 1/51）は端子箱無となります。また、耐熱クラス 155 (F) は製作できません。

プレミアム効率（IE3）三相モータ

モータ仕様	モータ容量	ブレーキ無		ブレーキ付		耐熱クラス ◎：標準 ◇：ご照会ください －：製作できません			端子箱仕様注)1		
		200V 級	400V 級	200V 級	400V 級	120（E）	130（B）	155（F）	材質	丸穴式	電線管式
屋内形	0.75kW	○	○	○	○	－	－	◎	鋼板	φ 23	－
	1.1kW	○	○	○	○	－	－	◎	鋼板	φ 23	－
	1.5kW	○	○	○	○	－	－	◎	鋼板	φ 23	－
	2.2kW	○	○	○	○	－	－	◎	鋼板	φ 23	－
	3.7kW	○	○	○	○	－	－	◎	鋼板	φ 23	－
屋外形	0.75kW	○	○	○	○	－	－	◎	鋼板	－	G3/4
	1.1kW	○	○	○	○	－	－	◎	鋼板	－	G3/4
	1.5kW	○	○	○	○	－	－	◎	鋼板	－	G3/4
	2.2kW	○	○	○	○	－	－	◎	鋼板	－	G3/4
	3.7kW	○	○	○	○	－	－	◎	鋼板	－	G3/4
防水形	0.75kW	○	○	－	－	－	－	◎	鋼板	－	G3/4
	1.1kW	○	○	－	－	－	－	◎	鋼板	－	G3/4
	1.5kW	○	○	－	－	－	－	◎	鋼板	－	G3/4
	2.2kW	○	○	－	－	－	－	◎	鋼板	－	G3/4

注）1. 屋内形は、端子箱無も製作可能です。ご照会ください。

モータ製作範囲一覧表

技術資料		
	モータ特性表	E15 ～ E20 頁
	ブレーキ特性表	E21 ～ E23 頁
	端子箱・取付位置	E49 ～ E58 頁
	モータ結線例	E29 ～ E48 頁

インバータ用三相モータ

モータ仕様	モータ容量	ブレーキ無		ブレーキ付		耐熱クラス ◎：標準 ◇：ご照会ください －：製作できません			端子箱仕様[注)1]		
		200V 級	400V 級	200V 級	400V 級	120（E）	130（B）	155（F）	材質	丸穴式	電線管式
屋内形	0.1kW	○	○	○	○	－	◎	◇	樹脂	φ 12.5	－
	0.2kW	○	○	○	○	－	◎	◇	樹脂	φ 12.5	－
	0.4kW	○	○	○	○	－	◎	◇	鋼板	φ 23	－
屋外形	0.1kW	○	○	○	○	－	◎	◇	アルミ	－	G1/2
	0.2kW	○	○	○	○	－	◎	◇	アルミ	－	G1/2
	0.4kW	○	○	○	○	－	◎	◇	鋼板	－	G3/4

注）1. 屋内形は、端子箱無も製作可能です。ご照会ください。

インバータ用プレミアム効率（IE3）三相モータ

モータ仕様	モータ容量	ブレーキ無		ブレーキ付		耐熱クラス ◎：標準 ◇：ご照会ください －：製作できません			端子箱仕様[注)1]		
		200V 級	400V 級	200V 級	400V 級	120（E）	130（B）	155（F）	材質	丸穴式	電線管式
屋内形	0.75kW	○	○	○	○	－	－	◎	鋼板	φ 23	－
	1.5kW	○	○	○	○	－	－	◎	鋼板	φ 23	－
	2.2kW	○	○	○	○	－	－	◎	鋼板	φ 23	－
	3.7kW	○	○	○	○	－	－	◎	鋼板	φ 23	－
屋外形	0.75kW	○	○	○	○	－	－	◎	鋼板	－	G3/4
	1.5kW	○	○	○	○	－	－	◎	鋼板	－	G3/4
	2.2kW	○	○	○	○	－	－	◎	鋼板	－	G3/4
	3.7kW	○	○	○	○	－	－	◎	鋼板	－	G3/4

注）1. 屋内形は、端子箱無も製作可能です。ご照会ください。

高効率（JIS）三相モータ

モータ仕様	モータ容量	ブレーキ無		ブレーキ付		耐熱クラス ◎：標準 ◇：ご照会ください －：製作できません ※ブレーキの耐熱クラスは B が標準			端子箱仕様[注)1]		
		200V 級	400V 級	200V 級	400V 級	120（E）	130（B）	155（F）	材質	丸穴式	電線管式
屋内形	0.2kW	○	○	○	○	◎	◇	◇	樹脂	φ 12.5	－
	0.4kW	○	○	○	○	－	◎	◇	鋼板	φ 23	－
屋外形	0.2kW	○	○	○	○	◎	◇	◇	アルミ	－	G1/2
	0.4kW	○	○	○	○	－	◎	◇	鋼板	－	G1/2

注）1. 屋内形は、端子箱無も製作可能です。ご照会ください。

単相モータ（インダクション）

モータ仕様	モータ容量	ブレーキ無		ブレーキ付		耐熱クラス ◎：標準 ◇：ご照会ください －：製作できません ※ブレーキの耐熱クラスは B が標準			端子箱仕様		
		100V 級	200V 級	100V 級	200V 級	120（E）	130（B）	155（F）	材質	丸穴式	電線管式
屋内形	40W	○	○	○	○	◎	◇	－	端子箱無		
	60W	○	○	○	○	◎	◇	－	端子箱無		
	90W	○	○	○	○	◎	◇	－	端子箱無		
	0.1kW	○	○	○	○	－	◎	－	鋼板	φ 23	－
	0.2kW	○	○	○	○	－	◎	－	鋼板	φ 23	－
	0.4kW	○	○	○	○	－	◎	－	鋼板	φ 23	－
屋外形	90W	○	○	－	－	◎	◇	－	アルミ	－	G1/2
	0.1kW	○	○	○	○	－	◎	－	鋼板	－	G1/2
	0.2kW	○	○	○	○	－	◎	－	鋼板	－	G1/2
	0.4kW	○	○	○	○	－	◎	－	鋼板	－	G1/2

単相モータ（レバーシブル）

モータ仕様	モータ容量	ブレーキ無		ブレーキ付		耐熱クラス ◎：標準 ◇：ご照会ください －：製作できません			端子箱仕様		
		100V 級	200V 級	100V 級	200V 級	120（E）	130（B）	155（F）	材質	丸穴式	電線管式
屋内形	40W	○	－	－	－	◎	◇	－	端子箱無		
	60W	○	－	－	－	◎	◇	－	端子箱無		
	90W	○	－	－	－	◎	◇	－	端子箱無		

屋内形・屋外形モータ標準仕様

モータ部

種類	項目	標準仕様	内蔵形ブレーキ付標準仕様
三相モータ	容量範囲	40W～0.55kW　4P	40W～90W, 0.1kW(枠番5067のみ)　4P　MBブレーキ付 0.1kW～0.55W　4P　FBブレーキ付
	保護方式	屋内形(IP44全閉防まつ形 屋内)　または 屋外形(IP44全閉防まつ形 屋外)	屋内形(IP44全閉防まつ形 屋内)　または 屋外形(IP44全閉防まつ形 屋外)
	外被構造	全閉外扇形(40W～0.1kWは全閉自冷形)	全閉外扇形(枠番5067以外の0.1kWは全閉自冷形)
	電　源	3定格電源 200V 50／60Hz、220V 60Hz　または　400V 50／60Hz、440V 60Hz	3定格電源 200V 50／60Hz、220V 60Hz　または　400V 50／60Hz、440V 60Hz
	耐熱クラス	40W～0.4kW:120 (E)　0.55kW:130 (B)	40W～0.4kW:120 (E)／ブレーキ:B　0.55kW:130 (B)／ブレーキ:B
	時間定格	S1 (連続)	S1 (連続)
	始動方式	直入れ	直入れ
	口出線	3本(ラグ式)	5本(ラグ式)
	規　格	JIS C 4034-1	JIS C 4034-1
プレミアム効率三相モータ	容量範囲	0.75kW～3.7kW　4P	0.75kW～3.7kW　4P　FBブレーキ付
	保護方式	屋内形(IP44全閉防まつ形 屋内)　または 屋外形(IP44全閉防まつ形 屋外)	屋内形(IP44全閉防まつ形 屋内)　または 屋外形(IP44全閉防まつ形 屋外)
	外被構造	全閉外扇形	全閉外扇形
	電　源	3定格電源 200V 50／60Hz、220V 60Hz　または　400V 50/60Hz、440V 60Hz	3定格電源 200V 50／60Hz、220V 60Hz　または　400V 50/60Hz、440V 60Hz
	耐熱クラス	155(F)	155 (F)／ブレーキ:F
	時間定格	S1(連続)	S1(連続)
	始動方式	直入れ	直入れ
	口出線	3本(ラグ式)	5本(ラグ式)
	規　格	JIS C 4034-1、効率値はJIS C 4034-30 およびIEC60034-30 プレミアム効率(IE3)対応	
インバータ用三相モータ	容量範囲	0.1kW～0.4kW　4P	0.1kW～0.4kW　4P　FBブレーキ付
	保護方式	屋内形(IP44全閉防まつ形 屋内)　または 屋外形(IP44全閉防まつ形 屋外)	屋内形(IP44全閉防まつ形 屋内)　または 屋外形(IP44全閉防まつ形 屋外)
	外被構造	全閉外扇形	全閉外扇形
	電　源	200V 60Hz、220V 60Hz　または　400V 60Hz、440V 60Hz	200V 60Hz、220V 60Hz　または　400V 60Hz、440V 60Hz
	耐熱クラス	130 (B)	130 (B)／ブレーキ:B
	時間定格	連続定格(6～60Hz定トルク特性)	連続定格(6～60Hz定トルク特性)
	口出線	3本(ラグ式)	5本(ラグ式)
	規　格	JIS 準拠	JIS 準拠
インバータ用プレミアム効率三相モータ	容量範囲	0.75kW～3.7kW　4P	0.75kW～3.7kW　4P　FBブレーキ付
	保護方式	屋内形(IP44全閉防まつ形 屋内)　または 屋外形(IP44全閉防まつ形 屋外)	屋内形(IP44全閉防まつ形 屋内)　または 屋外形(IP44全閉防まつ形 屋外)
	外被構造	全閉外扇形	全閉外扇形
	電　源	3定格電源 200V 60Hz、220V 60Hz　または　400V 60Hz、440V 60Hz	3定格電源 200V 60Hz、220V 60Hz　または　400V 60Hz、440V 60Hz
	耐熱クラス	155(F)	155 (F)／ブレーキ:F
	時間定格	S1(連続)／6～60Hz定トルク特性	S1(連続)／6～60Hz定トルク特性
	口出線	3本(ラグ式)	5本(ラグ式)
	規　格	JIS C 4034-1、効率値はJIS C 4034-30 およびIEC60034-30 プレミアム効率(IE3)対応	
高効率三相モータ	容量範囲	0.2kW～0.4kW　4P	0.2kW～0.4kW　4P　FBブレーキ付
	保護方式	屋内形　IP44(屋内)　または 屋外形　IP44(屋外形)	屋内形　IP44(屋内)　または 屋外形　IP44(屋外形)
	外被構造	全閉外扇形	全閉外扇形
	電　源	3定格電源 200V 50／60Hz、220V 60Hz　または　400V 50／60Hz、440V 60Hz	3定格電源 200V 50／60Hz、220V 60Hz　または　400V 50／60Hz、440V 60Hz
	耐熱クラス	120 (E)	120 (E)／ブレーキ:B
	時間定格	連続定格	連続定格
	口出線	3本(ラグ式)	5本(ラグ式)
	始動方式	直入れ	直入れ
	規　格	JIS C 4034-1、効率値はJIS C 4212対応	

注) 1. モータの特性、ブレーキについてはE章　技術資料をご参照ください
2. 標準の端子箱取付位置は減速機側から見て左(40W～90Wと0.1kWの枠番5067は端子箱無しで口出線上出し)です。詳しくは各寸法図をご確認ください。

標準仕様

種類	項目	標準仕様		内蔵形ブレーキ付標準仕様
単相モータ（インダクション）／単相レバーシブルモータ		インダクション	レバーシブル	インダクション
	容量範囲 注)1	40W～0.4kW　4P	40W～90W　4P	40W～90W　4P MBブレーキ付 0.1kW～0.4kW　4P FBブレーキ付
	保護方式	屋内形（IP44全閉防まつ形　屋内）　または 屋外形（IP44全閉防まつ形　屋外）		屋内形（IP44全閉防まつ形　屋内）　または 屋外形（IP44全閉防まつ形　屋外）
	外被構造	全閉外扇形 （40Wは全閉自冷形）	全閉外扇形 （40Wは全閉自冷形）	全閉外扇形
	電　源	100V, 200V 50／60Hz（2重電圧） 40W～90Wは, 100V 50／60Hz	100V 50／60Hz	100V, 200V 50／60Hz（2重電圧） 40W～90Wは, 100V 50／60Hz
	耐熱クラス	40W～90W　120(E) 0.1kW～0.4kW　130(B)	40W～90W　120(E)	40W～90W　120(E)／ブレーキ：B 0.1kW～0.4kW　130 (B) ／ブレーキ：B
	時間定格	S1（連続）	S2（30分）	S1（連続）
	始動方式	40W～90W　コンデンサ運転 0.1kW～0.4kW コンデンサ始動　コンデンサ運転	コンデンサ運転	40W～90W　コンデンサ運転 0.1kW～0.4kW　コンデンサ始動コンデンサ運転
	口出線（ラグ式）	40W～90W　3本 0.1kW～0.4kW　6本		40W～90W　5本 0.1kW～0.4kW　8本
	規　格	JIS C 4034-1		JIS C 4034-1

ギヤ部

項目	標準仕様
潤滑方式	専用特殊グリースによる、グリース潤滑（工場出荷時にグリースを充填しております。）
減速方式	トロコイド系曲線歯形を持つ内接式遊星歯車機構 または　遊星トラクションドライブ機構
材　質	ケーシング：アルミニウム合金（枠番5117, 5117DR, 5127, 5127DR, 5127DAは、鋳鉄）

その他

項目		標準仕様
周囲条件	設置場所	屋内形：屋内（塵埃の少ない、水がかからない場所） 屋外形：屋内および屋外（強い風雨は直接かからないが、一般的な雨水がかかる場所） 振動1G以下
	周囲温度	－10～40℃
	周囲湿度	85%以下　ただし、結露しないこと
	標　高	1000m以下
	雰囲気	腐食性ガス、爆発性ガス、蒸気などがないこと。塵埃を含まない換気の良い場所であること。
据付角度		制限なし（屋外形では端子箱引出口は水のかかる方向へ直接向かないよう、ご注意ください。）
塗　装		塗装質：ポリエステル系　塗装色：マンセル 5Y8/1相当（近似値）

【屋外形（保護等級 IP44）の仕様について】

強い風雨は直接かからないが、一般的な雨水がかかる場所でご使用できる仕様です。
露天環境で強い風雨を直接受ける場所では、カバーの設置もしくは保護等級 IP55（防塵防噴流形）屋外形が必要となります。
（IP55 屋外形についてはご照会ください。）
また、軸（またはカラー）には炭素鋼を使用していますので、雨水・凝結などにより錆が発生・進行し、オイルシール損傷につながる可能性があります。定期的な防錆処置をお願いします。

形式記号と仕様記号
表示の方法

アルタックスＮＥＯの形式記号は以下の通りです。機種・モータ容量・減速比の組み合わせについては、各選定表／寸法図の掲載頁をご参照ください。

アルタックスNEOの本体形式記号

C	N	H	M	01	—	5087	—		—	B	—	87
①	②	③	④	⑤		⑥		⑦		⑧		⑨

仕 様 記 号

J	2	N	P	L	B

本体形式に添えて、モータの仕様を示す記号体系です。
詳しくは次頁をご参照ください。

① 機種記号

アルタックスNEO	C

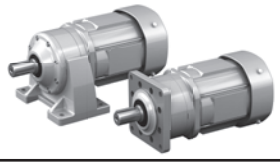

注）1. 標準機種では90W以下の単相モータに適用されます。
2. 標準機種では0.1kW以上の単相モータに適用されます。
3. 0.1kW以上のモータで適用可能です。
また、本記号のアルタックスNEO以外の製品での適用は、各カタログでご確認ください。
4. イラストは代表例を示します。機種によっては、モータファンが付かない場合があります。

② 出力軸方向

取付方向自由	N

③ 取付方法

フランジ取付	V	脚取付	H



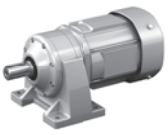

④ 電動機連結方法

モータ直結形	M	両軸形	無

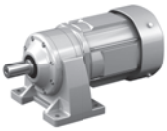



⑤ モータ容量記号（4極）

容量記号	004	006	009	01	02	03	05
モータ容量(HP)	40W (1/20)	60W (1/12)	90W (1/9)	0.1kW (1/8)	0.2kW (1/4)	0.25kW (1/3)	0.4kW (1/2)
容量記号	08	1	1H	2	3	5	
モータ容量(HP)	0.55kW (3/4)	0.75kW (1)	1.1kW (1.5)	1.5kW (2)	2.2kW (3)	3.7kW (5)	

⑥ 枠番

5067	506H	5077	507R	5087	508R	5097	509R	5107	510R	5117	5127
5097DA	5097DR	5107DA	5107DR	5117DR	5127DA	5127DR					

⑦ 補助形式

三相モータ付	無	プレミアム効率(IE3)三相モータ付	EP	単相モータ付（コンデンサラン形） 注）1	CA
インバータ用モータ付	AV	インバータ用プレミアム効率(IE3)三相モータ付	AP	単相モータ付（コンデンサ始動コンデンサラン形） 注）2	CB
高効率モータ付	ES			単相レバーシブルモータ付	CC

⑧ ブレーキ有無 注）4

ブレーキ無	無	ブレーキ付	B	ワンタッチゆるめブレーキ付 注）3	C

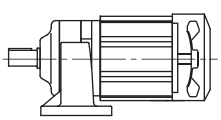

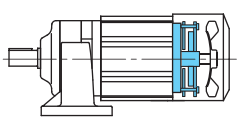

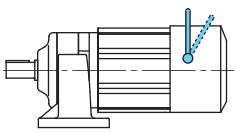

⑨ 減速比

減速比

形式記号と仕様記号
仕様記号について

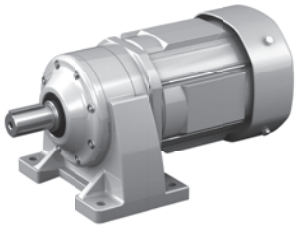

文章での仕様表記	
形式	CNHM02-5077-29
仕様	樹脂製端子箱付 端子箱取付位置　左 引出口方向下向き（A式） 200V級3定格　屋内形

仕様記号での表記	
形式	CNHM02-5077-29
仕様記号	J2NPLA

仕様記号体系

仕様記号	J	2	N	P	L	A
桁目	1	2	3	4	5	6
				端子箱仕様		
仕様項目	国別対応	電圧	使用環境	種類	取付位置	引出口方向

1桁目　国別対応

J	日本
U	アメリカ
A	カナダ
E	欧州
C	中国
K	韓国
F	東南アジア
G	ロシア
9	その他

2桁目　下記は1桁目Jの場合

1桁目	2桁目	電圧	
		電圧（V）	周波数（Hz）
J	2	200/200/220	50/60/60
		200/220	60/60　※
	4	400/400/440	50/60/60
		400/440	60/60　※
	1	100/100	50/60
	D	100/100/200/200	50/60/50/60

1桁目“J”以外については、E63～E77頁をご参照ください。
※はインバータ用三相モータの場合です。
（基底周波数60Hz仕様が標準となります。）

3桁目　使用環境

N	屋内形
A	屋外形
B	軽防塵形
E	安全増防爆形
F	安全増防爆屋外形
W	防水形
9	その他

4桁目　端子箱種類

A	アルミ製端子箱
B	アルミ製・端子台付（一部の海外仕様）
P	樹脂製端子箱
S	鋼板製端子箱
Q	樹脂製・端子台付
T	鋼板製・端子台付
X	端子箱なし
C	キャブタイヤケーブル付

6桁目　引出口方向

A	A式	B	B式
C	C式	D	D式
		X	端子箱無し

5桁目　取付位置（出力側から見て）

L	左	R	右
T	上	B	下

仕様記号の一例

	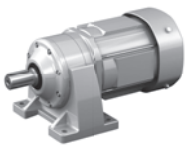	
アルタックス （90W屋内標準）	アルタックス （0.2kW屋内）	アルタックス 両軸形
J　：日本向け 2　：200V級 N　：屋内形 X　：端子箱なし T　：取付位置　上 X　：端子箱なし	J　：日本向け 2　：200V級 N　：屋内形 P　：樹脂製端子箱付 L　：取付位置　左 A　：引出口方向後方（B式）	仕様記号は使用 いたしません。
J2NXTX	J2NPLB	

注）組合せによっては製作できない場合がありますので、カタログ記載以外の仕様をご希望の場合は、ご照会ください。

アルタックスNEO（CNVM・CNHMシリーズ）の機種選定フロー

記号説明

Tℓ ：ギヤモーター出力軸に於ける実伝達トルク〔N·m〕
Tout：ギヤモーターの許容出力トルク〔N·m〕
Te ：等価伝達トルク〔N·m〕
Pr ：実ラジアル荷重〔N〕
Pro ：許容ラジアル荷重〔N〕
Lf ：位置係数
Cf ：連結係数
Fs ：衝撃係数
J ：慣性モーメント〔kg・m²〕

等価伝達トルクTeの決定

Te＝T_ℓ×ギヤモータの負荷係数〔N・m〕
（100＝100×1.0）

Tℓ（100 N・m） ← 実伝達トルク
負荷係数（1.0） ← 表B1（B13頁） ← 負荷条件 運転時間

Te（100N·m）

減速比と出力回転数

減速比	出力回転数 n2 r/min 50Hz	60Hz
3	483	583
5	290	350
25	58.0	70.0
29	50.0	60.3
35	41.4	50.0
43	33.7	40.7
51	28.4	34.3

50〔r/min〕, 50〔Hz〕 ← 出力回転数 電源周波数

※ 出力回転数は、モータ回転数を 50Hz：1450 r/min、60Hz：1750 r/min としたときの代表値です。

減速比（29）を選択

機種（容量記号ー枠番ー減速比）の決定

Tout≧Teとなる機種（1-5097-EP-29）を選定
（136≧100）

注） 枠番末尾に「R」または「S」が付いている機種はトラクションドライブ機種です。B14頁をご参照ください。

Tout（136 N・m） ← 選定表 C8～C65頁（1-5097-EP-29）

機種（1-5097-EP-29：許容ラジアル荷重Pro=3430N, J=0.00235kg・m²）

ラジアル荷重のチェック

注）1.

$$Pr \leqq \frac{Pro}{Lf \times Cf \times Fs}$$

$$(1100 \leqq \frac{3430}{1.0 \times 1.0 \times 1.0})$$

満足しない場合は、容量記号、枠番を上げた機種で今一度確認

Pr(1110N) ← 実ラジアル荷重
Lf(1.0) ← 表B2 ← ラジアル荷重位置
Cf(1.0) ← 表B3 ← 連結係数
Fs(1.0) ← 表B4 ← 衝撃係数
Pro(3430N) ← 選定表 C8～C65頁

許容負荷慣性モーメント・GD²のチェック（B13頁参照）

負荷慣性モーメント・GD²が、表B5の連結方法と起動頻度における許容負荷慣性モーメント・GD²以下であるか確認し、満足しない場合は容量を上げた機種で今一度確認。

6.0×10^{-3} kg·m²×$\left[\frac{1}{29}\right]^2$
＝7.1×10^{-6} kg·m² ← モータ軸換算負荷慣性モーメント・GD²

機種（1-5097-EP-29）

形式の決定

B10頁　形式記号参照

（CNVM1ーフランジ取付） ← 取付方式

形式（1-5097-EP-29）

仕様、寸法の確認

○仕様の確認→B8頁"標準仕様"
※電源電圧、屋内・屋外の区別は形式に明記されませんので、ご注文の際にお申し付けください。
○寸法の確認　C8～C66頁

ブレーキ無 ← ブレーキ有無

形式（CNVM1-5097-EP-29）

出力軸と連結器の強度を確認（キー面圧等）

起動・停止時の最大トルクで確認してください。

選定例

○Tℓ=100〔N・m〕
○チェーンコンベヤ（均一荷重）
○10時間／日
○50〔r/min〕
○50〔Hz〕
○プレミアム効率 三相モータ 屋内仕様
○フランジ取付
○スプロケットピッチ円 φ180〔mm〕 半径R=0.09〔m〕
○Pr＝$\frac{T\ell}{R}=\frac{100}{0.09}$ ≒1110N
○軸中央
○チェーン直結
○衝撃ほとんどなし
○負荷J（低速軸値）6.0×10^{-3}〔kg·m²〕

※（　）内は選定例の場合です。
注） 1.スラスト荷重が掛かる場合は、E6頁の式でチェックしてください。

アルタックス NEO ギヤモータは、均一荷重・1日10時間の運転条件のもとに設計されています。

1. ギヤモータの負荷係数

表 B1　負荷係数

運転時間 負荷条件	10H 以下／日 運転	10 ～ 24H ／日 運転	主な使用機械例
均一荷重	1.0	1.2	コンベア（均一荷重）、ポンプ（遠心式）、食品機械（精米機、缶詰機）、エレベータ（均一荷重）、プラスチック押出機、アジテータ（液体）、バースクリーン
軽い衝撃荷重	1.2	1.35	コンベア（変動送り、重荷重）、食品機械（ビートスライサ、ダウミキサ、肉挽機）、エレベータ（重荷重）、アジテータ（液固体混合、密度変化）、フィーダ（ベルト、エプロン、スクリュ）、シックナ、フロキュレータ、一般工作機械（主軸用）
激しい衝撃荷重	1.5	1.6	パンチングプレス、タッピングマシン、粉砕機械（クラッシャミル）、ホイスト（重荷重）、ドラムバーカ、ログホール、カッタ、プレータ

2. 軸ラジアル荷重

アルタックス NEO ギヤモータにチェーンスプロケットやプーリを装着する場合は、軸ラジアル荷重の検討を行ってください。下式で求めた軸ラジアル荷重が、選定表に記載の出力軸許容ラジアル荷重より小さくなるようにしてください。

軸ラジアル荷重　$Pr = \dfrac{T\ell \times Lf \times Cf \times Fs}{R}$〔N〕

$T\ell$ ： アルタックスNEOの低速軸における実伝達トルク〔N・m〕
Lf ： 荷重位置係数
Cf ： 連結係数
Fs ： 衝撃係数
R ： スプロケット、歯車、プーリ等のピッチ円半径〔m〕

表 B2　位置係数 Lf

荷受位置	Lf
軸 根 本	0.8
軸 中 央	1.0
軸　端	1.4

表 B3　連結係数 Cf

連結方式	Cf
チェーン	1.0
歯　車	1.25
V ベルト	1.5

表 B4　衝撃係数 Fs

衝撃の程度	Fs
衝撃がほとんど無い場合	1.0
衝撃がややある場合	1~1.2
激しい衝撃を伴う場合	1.4~1.6

3. 許容負荷慣性モーメント・GD²（モータ軸換算値）

負荷慣性が大きい場合は、起動時（又はブレーキ付の場合の停止時）に瞬間的に大きなトルクが発生します。許容負荷慣性モーメント・GD² は、機動頻度・連結方法によって下表の許容値内でご使用ください。また、同時に次頁のモータ許容熱容量も確認してください。

表 B5 許容負荷慣性モーメント・GD²（モータ軸換算値）

負荷との連結方法	モータ出力																許容起動頻度
	40W		60W		90W，0.1kW		0.1kW		0.2kW		0.25kW		0.4kW		0.55kW		
	慣性モーメント	GD²	慣性モーメント	GD²	慣性モーメント	GD²	慣性モーメント	GD²	慣性モーメント	GD²	慣性モーメント	GD²	慣性モーメント	GD²	慣性モーメント	GD²	
	kg·m²	kgf·m²	kg·m²	kgf·m²	kg·m²	kgf·m²	kg·m²	kgf·m²	kg·m²	kgf·m²	kg·m²	kgf·m²	kg·m²	kgf·m²	kg·m²	kgf·m²	
直結などでガタがない時	0.00022	0.00086	0.00024	0.00098	0.00026	0.00106	0.00070	0.00278	0.00106	0.00422	0.00109	0.00436	0.00139	0.00556	0.00216	0.00864	5回／時間
	0.00017	0.00065	0.00018	0.00074	0.00020	0.00079	0.00052	0.00209	0.00079	0.00317	0.00082	0.00327	0.00104	0.00417	0.00162	0.00648	1回／分
	0.00007	0.00026	0.00007	0.00029	0.00008	0.00032	0.00021	0.00083	0.00032	0.00127	0.00033	0.00131	0.00042	0.00167	0.00065	0.00259	10回／分
チェーン伝動などでガタがある時	0.00011	0.00043	0.00012	0.00049	0.00013	0.00053	0.00035	0.00139	0.00053	0.00211	0.00054	0.00218	0.00070	0.00278	0.00108	0.00432	5回／時間
	0.00008	0.00032	0.00009	0.00037	0.00010	0.00040	0.00026	0.00104	0.00040	0.00158	0.00041	0.00164	0.00052	0.00209	0.00081	0.00324	1回／分
	0.00004	0.00017	0.00005	0.00020	0.00005	0.00021	0.00014	0.00056	0.00021	0.00084	0.00022	0.00087	0.00028	0.00111	0.00043	0.00173	7回／分
備　考	全枠番		全枠番		枠番 5067		枠番 5067以外の機種		全枠番		全枠番		全枠番		全枠番		

負荷との連結方法	モータ出力 kW										許容起動頻度
	0.75		1.1		1.5		2.2		3.7		
	慣性モーメント	GD²	慣性モーメント	GD²	慣性モーメント	GD²	慣性モーメント	GD²	慣性モーメント	GD²	
	kg·m²	kgf·m²	kg·m²	kgf·m²	kg·m²	kgf·m²	kg·m²	kgf·m²	kg·m²	kgf·m²	
直結などでガタがない時	0.0021	0.0086	0.0031	0.0123	0.0035	0.0142	0.0067	0.0266	0.0170	0.0678	5回／時間
	0.0016	0.0064	0.0023	0.0092	0.0027	0.0106	0.0050	0.0200	0.0127	0.0509	1回／分
	0.0006	0.0026	0.0009	0.0037	0.0011	0.0043	0.0020	0.0080	0.0051	0.0203	10回／分
チェーン伝動などでガタがある時	0.0011	0.0043	0.0015	0.0061	0.0018	0.0071	0.0033	0.0133	0.0085	0.0339	5回／時間
	0.0008	0.0032	0.0012	0.0046	0.0013	0.0053	0.0025	0.0100	0.0064	0.0254	1回／分
	0.0004	0.0017	0.0006	0.0025	0.0007	0.0028	0.0013	0.0053	0.0034	0.0136	7回／分

ご注意

・プレミアム効率モータは始動トルク・停動トルク（最大トルク）が大きいため、選定手順や許容負荷慣性モーメント・GD²が従来のモータと異なっています。

表 B6 モータの許容熱容量 (C × Z)

モータ出力 kW	許容 C × Z (35% ED 以下)	許容 C × Z (35% ED 超 ~50% ED 以下)	許容 C × Z (50% ED 超 ~80% ED 以下)	許容 C × Z (80% ED 超 ~100% ED 以下)	モータ慣性モーメント kg・m²		モータ GD² kgf・m²	
					標準	ブレーキ付	標準	ブレーキ付
0.1	3200	3000	2000	1200	0.00033	0.00035	0.0013	0.0014
0.2	2200	2800	2800	2500	0.00050	0.00055	0.002	0.0022
0.25	1800	2200	1500	1500	0.00065	0.00068	0.0026	0.0027
0.4	1800	2200	1500	1500	0.00065	0.00068	0.0026	0.0027
0.55	1800	2200	1500	1500	0.00101	0.00111	0.00405	0.00445
0.75	1400	1400	800	500	0.00235	0.00258	0.0942	0.0103
1.1	1400	1400	800	500	0.00337	0.00396	0.0135	0.0158
1.5	1200	1200	500	400	0.00391	0.00450	0.0156	0.0180
2.2	1000	900	400	200	0.00880	0.00978	0.0352	0.0391
3.7	800	800	800	700	0.0100	0.0110	0.0400	0.0440

下記①～③で求めた C × Z が、表 B6 に該当するモータ容量・% ED において、許容 CZ 以内であることをチェックします。

① C を下記式から求めます。

$$C = \frac{\text{モータの慣性モーメント（モータの}GD_M^2\text{）＋モータ軸換算モータ以外の総慣性モーメント（}GD_L^2\text{）}}{\text{モータの慣性モーメント（モータの}GD_M^2\text{）}}$$

［単位］ ●モータの慣性モーメント（kg・m²）
GD_M^2：モータの GD²（kgf・m²）
●モータ軸換算モータ以外の総慣性モーメント（kgf・m²）
GD_L^2：モータ軸換算モータ以外の総 GD²（kgf・m²）

② 1 時間あたりの始動回数 Z(回 /h) を求めます。

(a) 1 周期の運転時間 ta(s)　休止時間 tb(s) とし、この期間に nr(回 /cycle) の始動をする場合

$$Z_r = \frac{3600nr}{ta + tb} \text{（回/h）}$$

(b) また、1 周期間 (ta+tb) 中にインチング回数 ni(回 /cycle) を有する時は、これについても 1 時間あたりのインチング回数 Zi に換算した始動回数に換算します。

$$Z_i = \frac{3600ni}{ta + tb} \text{（回/h）}$$

(c) (a) および (b) から 1 時間あたりの始動回数 Z(回 /nr) を求めます。

$$Z = Z_{r+1/2} \cdot Z_i = \frac{3600}{ta + tb} \cdot \left(nr + \frac{1}{2} ni\right) \text{（回/h）}$$

③ C × Z を求めます。：①で求めた C と②で求めた Z の積 C × Z を求めます。

④ 負荷時間率% ED　：$\%ED = \frac{ta}{ta + tb} \times 100$

4. トラクションドライブ機種選定上の注意

枠番末尾に「R」および「S」が付いている機種はトラクションドライブ機構の機種です。通常の用途に関しましては、そのままご使用いただいて問題ありませんが、下記用途についてはご注意お願いいたします。

(1) 選定手順

B12 頁に記載の選定手順に従い、正しく選定ください。

(2) 用途について

次の用途への使用を検討されている場合は、選定方法が適さない場合がありますので、ご照会ください。

① 位置決めを必要とする用途

トラクションドライブ機種の実減速比は運転負荷状況により若干変化します。

実減速比 = 公称減速比 × (0.997 ～ 1.003)

従いまして、印刷機、ラベラー、自動化装置、昇降装置及びその他位置決めを必要とする装置等へご使用の場合、位置ズレを起こす場合があります。

② 激しい衝撃荷重及び負荷変動の大きい用途

粉砕機械、破砕機、高速カッター、ジャッキ、攪拌機、カム駆動やクランク駆動を行う装置等の激しい衝撃負荷及び負荷変動が大きな用途にご使用の場合、トラクションドライブ機構内のローラが磨耗し、寿命が短くなる場合があります。

上記用途でご使用いただく場合には、歯車減速機構を有するプレスト NEO をご使用いただきますようお願いいたします。

アルタックス®NEO
選定表・寸法図

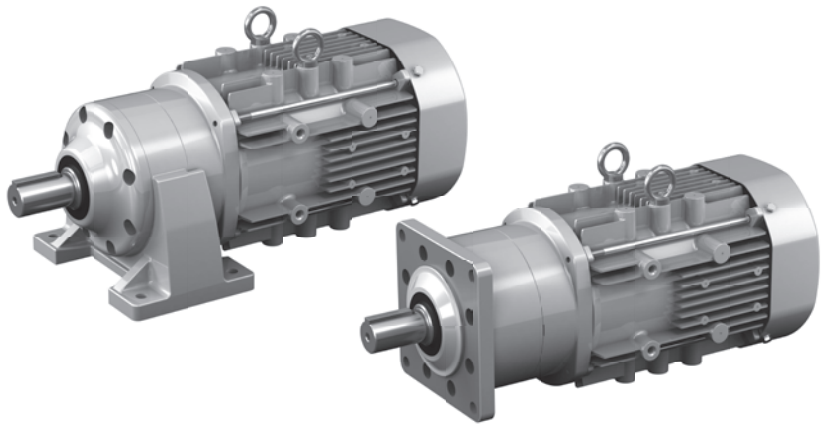

SELECTION & DIMENSION

	頁
仕様記号詳細	C2
三相モータ・プレミアム効率三相モータ	C7
インバータ用モータ・インバータ用プレミアム効率三相モータ	C67
高効率（JIS）三相モータ	C105
単相モータ	C119
レデューサ（両軸形）	C143

仕様記号詳細

仕様記号とは形式記号を補足する 6 桁の記号です。
電圧や端子箱の種類、取付位置や方向などをシンプルな記号で明確に示すことが出来ます。
形式記号および仕様記号の詳細は B10~B11 頁をご参照ください。

※ ご手配時に文章指示および仕様記号の記載が無い場合は、カタログ記載の標準仕様で製作いたします。

	モータ種類	容量	選定表・寸法図 記載頁	CNVM CNHM タイプ	仕様記号 の詳細頁
屋内形	三相モータ	40W~90W, 0.1kW 注)3	C8~C15	J2NXTX	C3-1
		0.1kW 注)3~0.4kW	C11~C44	J2NPLA	C3-2
		0.55kW	C40~C44	J2NSLA	C4-1
	プレミアム効率三相モータ	0.75kW~3.7kW	C45~C66	J2NSLA	C4-1
	インバータ用三相モータ	0.1kW~0.2kW	C68~C81	J2NPLA	C3-2
		0.4kW	C82~C86	J2NSLA	C4-1
	インバータ用 プレミアム効率三相モータ	0.75kW~3.7kW	C87~C103	J2NSLA	C4-1
	高効率モータ JIS C 4212	0.2kW	C106~C112	J2NPLA	C3-2
		0.4kW	C113~C117	J2NSLA	C4-1
	単相モータ	40W~90W	C120~C122	J1NXTX	C4-2
		0.1kW~0.4kW	C123~C141	JDNSLB	C5-1
屋外形	三相モータ	40W~0.1kW 注)3	C8~C15	J2AATB	C5-2
		0.1kW 注)3~0.4kW	C11~C39	J2AALB	C5-2
		0.55kW	C40~C44	J2ASLB	C6-1
	プレミアム効率三相モータ	0.75kW~3.7kW	C45~C66	J2ASLB	C6-1
	インバータ用三相モータ	0.1kW~0.2kW	C68~C81	J2AALB	C5-2
		0.4kW	C82~C86	J2ASLB	C6-1
	インバータ用 プレミアム効率三相モータ	0.75kW~2.2kW	C87~C103	J2ASLB	C6-1
	高効率モータ JIS C 4212	0.2kW	C106~C112	J2AALB	C5-2
		0.4kW	C113~C117	J2ASLB	C6-1
	単相モータ	90W	C122	J1AATB	—
		0.1kW~0.4kW	C123~C141	JDAALB	—

注) 1. 上記以外の仕様記号についてはお問い合わせください。
2. 製作可能な容量、減速比の詳細は各選定表をご確認ください。
3. 0.1kW は枠番 5067 とそれ以外で標準の仕様、仕様記号が異なります。

仕様記号詳細

C3-1	屋内形	三相モータ	(40W~90W, 0.1kW 注)1)	C8~C15 頁

注) 1. 0.1kW は枠番 5067 のみ。それ以外は C3-2 をご参照ください。

【屋内形 - 標準仕様】

J	2	N	X	T	X



①	国別対応 注)2.	J	日本				
②	電圧	2	200 / 200 / 220V 50 / 60 / 60Hz	4	400 / 400 / 440V 50 / 60 / 60Hz		
③	使用環境	N	屋内形				

注) 2. 海外仕様対応／向け先国別モータ仕様の標準仕様とオプション仕様は、E 章をご参照ください。

端子箱仕様

④	種類	X	端子箱無	Q	樹脂製・端子台式				
⑤	取付位置 (出力側から見て)	L	左	R	右	T	上	B	下
⑥	引出口方向	A	A式	B	B式	X	端子箱無		
		C	C式	D	D式				

注) 3. 濃い緑色■で塗られている箇所は標準仕様です。薄い緑色■で塗られている箇所はオプション仕様です。
4. 200V クラス、400V クラス以外の電圧についてはお問い合わせください。
5. 屋内形と屋外形とでは標準仕様の引出口方向が異なりますのでご注意ください。

C3-2	屋内形	三相モータ	(0.1kW~0.4kW)	C11~C39 頁
		インバータ用三相モータ	(0.1kW~0.2kW)	C68~C81 頁
		高効率 (JIS C4212) 三相モータ	(0.2kW)	C106~C112 頁

注) 1. 三相モータ 0.1kW は枠番 5067 を除く。枠番 5067 は C3-1 をご参照ください。

【屋内形 - 標準仕様】

J	2	N	P	L	A

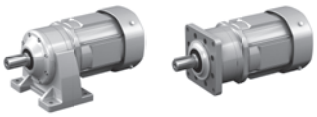

①	国別対応 注)1.	J	日本				
②	電圧	2	200 / 200 / 220V 50 / 60 / 60Hz	4	400 / 400 / 440V 50 / 60 / 60Hz		
③	使用環境	N	屋内形				

注) 1. 海外仕様対応／向け先国別モータ仕様の標準仕様とオプション仕様は、E 章をご参照ください。

端子箱仕様

④	種類	P	樹脂製・ラグ式	S	鋼板製・ラグ式	Q	樹脂製・端子台式		
⑤	取付位置 (出力側から見て)	L	左	R	右	T	上	B	下
⑥	引出口方向	A	A式	B	B式				
		C	C式	D	D式				

注) 2. 濃い緑色■で塗られている箇所は標準仕様です。薄い緑色■で塗られている箇所はオプション仕様です。
3. 200V クラス、400V クラス以外の電圧についてはお問い合わせください。

仕様記号詳細

C4-1	屋内形	三相モータ	(0.55kW)	C40~C44 頁
		プレミアム効率三相モータ	(0.75kW~3.7kW)	C45~C66 頁
		インバータ用三相モータ	(0.4kW)	C82~C86 頁
		インバータ用プレミアム効率三相モータ	(0.75kW~3.7kW)	C87~C103 頁
		高効率 (JIS C 4212) 三相モータ	(0.4kW)	C113~C117 頁

【屋内形 - 標準仕様】 J 2 N S L A




①	国別対応 注)1.	J	日本				
②	電圧	2	200 / 200 / 220V 50 / 60 / 60Hz	4	400 / 400 / 440V 50 / 60 / 60Hz		
③	使用環境	N	屋内形				

注)1. 海外仕様対応／向け先国別モータ仕様の標準仕様とオプション仕様は、E 章をご参照ください。

端子箱仕様

④	種類	S	鋼板製・ラグ式						
⑤	取付位置 (出力側から見て)	L	左	R	右	T	上	B	下
⑥	引出口方向	A	A式	B	B式				
		C	C式	D	D式				

注)2. 濃い緑色■で塗られている箇所は標準仕様です。薄い緑色■で塗られている箇所はオプション仕様です。
3. 200V クラス、400V クラス以外の電圧についてはお問い合わせください。
4. 屋内形と屋外形とでは標準仕様の引出口方向が異なりますのでご注意ください。

C4-2	屋内形	単相モータ	(40W~90W)	C120~C122 頁

【屋内形 - 標準仕様】 J 1 N X T X



①	国別対応 注)1.	J	日本				
②	電圧	1	100 / 100V 50 / 60Hz	2	200 / 200V 50 / 60Hz		
③	使用環境	N	屋内形				

注)1. 海外仕様対応／向け先国別モータ仕様の標準仕様とオプション仕様は、E 章をご参照ください。

端子箱仕様

④	種類	X	端子箱無	Q	樹脂製・端子台式				
⑤	取付位置 (出力側から見て)	L	左	R	右	T	上	B	下
⑥	引出口方向	A	A式	B	B式	X	端子箱無		
		C	C式	D	D式				

仕様記号詳細

C5-1	屋内形	単相モータ	(0.1kW~0.4kW)	C123~C141 頁

【屋内形 - 標準仕様】

J	D	N	S	L	B

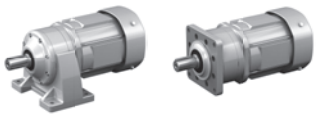

①	国別対応 注)1.	J	日本				
②	電圧	D	100V / 100V 200V / 200V 50Hz / 60Hz 50Hz / 60Hz 2 重電圧				
③	使用環境	N	屋内形	A	屋外形		

注)1. 海外仕様対応／向け先国別モータ仕様の標準仕様とオプション仕様は、E 章をご参照ください。

端子箱仕様

④	種類	S	鋼板製・ラグ式								
⑤	取付位置 (出力側から見て)	L	左	R	右	T	上	B	下		
⑥	引出口方向	A	A式	B	B式						
		C	C式	D	D式						

C5-2	屋外形	三相モータ	(40W~90W)	C8~C10 頁
			(0.1kW~0.4kW)	C11~C39 頁
		インバータ用三相モータ	(0.1kW~0.2kW)	C68~C86 頁
		高効率 (JIS C4212) 三相モータ	(0.2kW)	C106~C112 頁

【屋外形 - 標準仕様】

J	2	A	A	L	B

J	2	A	A	T	B

(40W~90W と 0.1kW の枠番 5067)

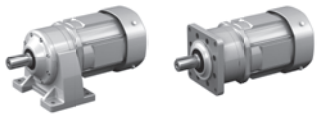

①	国別対応 注)1.	J	日本								
②	電圧	2	200 / 200 / 220V 50 / 60 / 60Hz	4	400 / 400 / 440V 50 / 60 / 60Hz						
③	使用環境	A	屋外形								

注)1. 海外仕様対応／向け先国別モータ仕様の標準仕様とオプション仕様は、E 章をご参照ください。

端子箱仕様

④	種類	A	アルミ製・ラグ式								
⑤	取付位置 (出力側から見て)	L	左	R	右	T	上	B	下		
⑥	引出口方向	A	A式	B	B式						
		C	C式	D	D式						

注)2. 濃い緑色■で塗られている箇所は標準仕様です。薄い緑色□で塗られている箇所はオプション仕様です。
3. 200V クラス、400V クラス以外の電圧についてはお問い合わせください。
4. 屋内形と屋外形とでは標準仕様の引出口方向が異なりますのでご注意ください。

仕様記号詳細

C6-1	屋外形	三相モータ	(0.55kW)	C40~C44 頁
		プレミアム効率三相モータ	(0.75kW~3.7kW)	C45~C66 頁
		インバータ用三相モータ	(0.4kW)	C82~C86 頁
		インバータ用プレミアム効率三相モータ	(0.75kW~3.7kW)	C87~C103 頁
		高効率 (JIS C4212)　三相モータ	(0.4kW)	C113~C117 頁

【屋外形 - 標準仕様】

J	2	A	S	L	B




①	国別対応 注)1.	J	日本				
②	電圧	2	200 / 200 / 220V 50 / 60 / 60Hz	4	400 / 400 / 440V 50 / 60 / 60Hz		
③	使用環境	A	屋外形				

注)1. 海外仕様対応／向け先国別モータ仕様の標準仕様とオプション仕様は、E 章をご参照ください。

端子箱仕様

④	種類	S	鋼板製・ラグ式						
⑤	取付位置 (出力側から見て)	L	左	R	右	T	上	B	下

⑥	引出口方向	A	A式	B	B式
		C	C式	D	D式

注)2. 濃い緑色■で塗られている箇所は標準仕様です。薄い緑色■で塗られている箇所はオプション仕様です。
3. 200V クラス、400V クラス以外の電圧についてはお問い合わせください。
4. 屋内形と屋外形とでは標準仕様の引出口方向が異なりますのでご注意ください。

三相モータ
プレミアム効率三相モータ

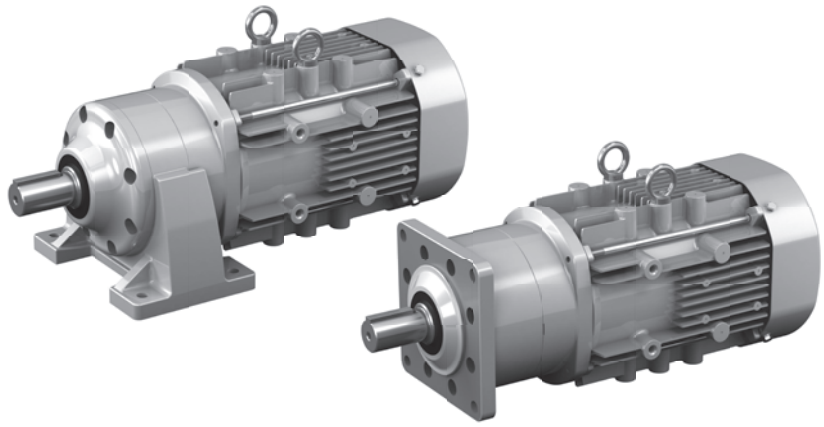

	モータ容量	減速比範囲			頁
三相モータ	40W	6	▶	51	C8
	60W	6	▶	51	C9
	90W	6	▶	51	C10
	0.1kW	3	▶	1003	C11
	0.2kW	3	▶	1003	C19
	0.25kW	3	▶	731	C26
	0.4kW	3	▶	559	C33
	0.55kW	3	▶	435	C40
プレミアム効率三相モータ	0.75kW	3	▶	255	C45
	1.1kW	3	▶	87	C50
	1.5kW	3	▶	59	C55
	2.2kW	3	▶	51	C60
	3.7kW	11	▶	21	C65

■形式記号

形式記号							仕様記号
ブレーキ無	CN□M004	—	枠番	—		減速比	① ② ③ ④ ⑤ ⑥
ブレーキ付	CN□M004	—	枠番	—	B —	減速比	

仕様記号はモータに関わる仕様を表す記号です。
B11 頁または各寸法図中の表記をご参照ください。

注) 形式記号の□には、H（脚取付）または V（フランジ取付）のいずれかが入ります。

■モータ特性表

モータ容量	電圧 [V]	周波数 [Hz]	定格電流値 [A]	定格回転速度 [r/min]	耐熱クラス	保護方式
40W	200/200/220	50/60/60	0.31/0.28/0.28	1390/1660/1690	120(E)	IP44 全閉自冷形
	400/400/440	50/60/60	0.16/0.14/0.14	1390/1650/1690		

注) ブレーキ付の場合は全閉外扇形になります。

■選定表

減速比	出力回転数 r/min 50Hz	出力回転数 r/min 60Hz	形式記号 (詳細は B10 頁)	容量記号 — 枠番 — 減速比	出力トルク Tout N・m 50Hz	出力トルク Tout N・m 60Hz	出力トルク Tout kgf・m 50Hz	出力トルク Tout kgf・m 60Hz	出力軸許容ラジアル荷重 Pro N 50Hz	出力軸許容ラジアル荷重 Pro N 60Hz	出力軸許容ラジアル荷重 Pro kgf 50Hz	出力軸許容ラジアル荷重 Pro kgf 60Hz	寸法図 フランジ取付	寸法図 脚取付
6	242	292	CNVM (フランジ取付) CNHM (脚取付)	004 - 5067 (-B) - 6	1.50	1.24	0.153	0.127	540	540	55.0	55.0	C8 図 C1	C8 図 C2
8	181	219		004 - 5067 (-B) - 8	2.01	1.66	0.205	0.169	687	687	70.0	70.0		
11	132	159		004 - 5067 (-B) - 11	2.75	2.29	0.281	0.233	687	687	70.0	70.0		
13	112	135		004 - 5067 (-B) - 13	3.25	2.69	0.331	0.274	687	687	70.0	70.0		
15	96.7	117		004 - 5067 (-B) - 15	3.76	3.11	0.383	0.317	883	883	90.0	90.0		
17	85.3	103		004 - 5067 (-B) - 17	4.26	3.53	0.434	0.360	883	883	90.0	90.0		
21	69.0	83.3		004 - 5067 (-B) - 21	5.27	4.36	0.537	0.445	1180	1180	120	120		
25	58.0	70.0		004 - 5067 (-B) - 25	6.27	5.19	0.639	0.529	1180	1180	120	120		
29	50.0	60.3		004 - 5067 (-B) - 29	7.27	6.03	0.741	0.614	1230	1230	125	125		
35	41.4	50.0		004 - 5067 (-B) - 35	8.78	7.27	0.895	0.741	1230	1230	125	125		
43	33.7	40.7		004 - 5067 (-B) - 43	10.8	8.93	1.10	0.910	1230	1230	125	125		
51	28.4	34.3		004 - 5067 (-B) - 51	12.8	10.6	1.30	1.08	1230	1230	125	125		

注) 1. 出力回転数は、モータ回転数 50Hz：1450r/min, 60Hz：1750r/min としたときの代表値です。詳細は技術資料「モータ部」を参照ください。
2. 低速軸許容ラジアル荷重は、低速軸中央の位置の値です。
3. ( ) 内はブレーキ付の形式を示します。
4. 屋外形はブレーキ無のみ製作できます。

■寸法図

図 C1 CNVM004-5067-6~51 / 仕様記号 (CNVM004-5067-B-6~51 / 仕様記号)

質量 kg	屋内形	屋外形	仕様記号	屋内形	屋外形
	3.4(3.9)	4.0		J □ NXTX	J □ AATB

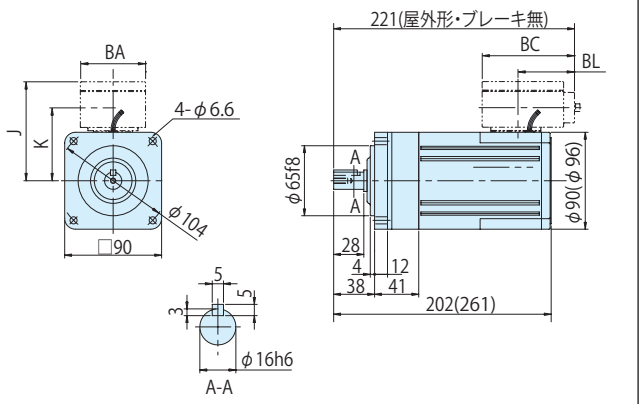

図 C2 CNHM004-5067-6~51/ 仕様記号 (CNHM004-5067-B-6~51/ 仕様記号)

質量 kg	屋内形	屋外形	仕様記号	屋内形	屋外形
	3.4(3.9)	4.0		J □ NXTX	J □ AATB

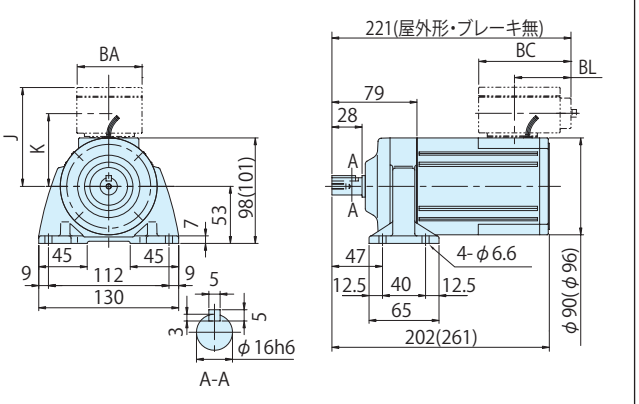

	J	K	BA	BC	BL
屋内形	—	—	—	—	—
屋外形	91	67	60	85	52

注) 1. ( ) 内はブレーキ付の形式、寸法、質量を示しますのでご注意ください。
2. 仕様記号の□は、200V 級は "2"、400V 級は "4" が入ります。詳細は C2 ～ C6 頁をご参照ください。
3. 出力軸径寸法 : 寸法公差は、JIS B 0401-1998 "h6" です。
4. 軸端キー寸法 : 寸法公差は、JIS B 1301-1996(ISO) キー及びキー溝　平行キー (普通形) に準拠しています。
5. 出力軸部の詳細寸法は、技術資料 E10 頁をご参照ください。
6. 本寸法図の寸法及び質量は、予告なしに変更することが有ります。

■形式記号

形式記号								仕様記号
ブレーキ無	CN□M006	—	枠番	—		減速比	/	① ② ③ ④ ⑤ ⑥
ブレーキ付	CN□M006	—	枠番	—	B	— 減速比	/	① ② ③ ④ ⑤ ⑥

仕様記号はモータに関わる仕様を表す記号です。
B11 頁または各寸法図中の表記をご参照ください。

注）形式記号の□には、H（脚取付）または V（フランジ取付）のいずれかが入ります。

■モータ特性表

モータ容量	電圧 [V]	周波数 [Hz]	定格電流値 [A]	定格回転速度 [r/min]	耐熱クラス	保護方式
60W	200/200/220	50/60/60	0.44/0.39/0.39	1380/1640/1670	120(E)	IP44 全閉自冷形
	400/400/440	50/60/60	0.22/0.19/0.20	1360/1630/1670		

注）ブレーキ付の場合は全閉外扇形になります。

■選定表

減速比	出力回転数 r/min 50Hz	出力回転数 r/min 60Hz	形式記号（詳細は B10 頁）	容量記号 — 枠番 — 減速比	出力トルク Tout N・m 50Hz	出力トルク Tout N・m 60Hz	出力トルク Tout kgf・m 50Hz	出力トルク Tout kgf・m 60Hz	出力軸許容ラジアル荷重 Pro N 50Hz	出力軸許容ラジアル荷重 Pro N 60Hz	出力軸許容ラジアル荷重 Pro kgf 50Hz	出力軸許容ラジアル荷重 Pro kgf 60Hz	寸法図 フランジ取付	寸法図 脚取付
6	242	292	CNVM（フランジ取付）CNHM（脚取付）	006 - 5067 (-B) - 6	2.25	1.87	0.230	0.190	540	540	55.0	55.0	C9 図 C1	C9 図 C2
8	181	219		006 - 5067 (-B) - 8	3.01	2.49	0.307	0.254	687	687	70.0	70.0		
11	132	159		006 - 5067 (-B) - 11	4.13	3.43	0.421	0.350	687	687	70.0	70.0		
13	112	135		006 - 5067 (-B) - 13	4.87	4.04	0.496	0.412	687	687	70.0	70.0		
15	96.7	117		006 - 5067 (-B) - 15	5.64	4.66	0.575	0.475	883	883	90.0	90.0		
17	85.3	103		006 - 5067 (-B) - 17	6.39	5.29	0.652	0.540	883	883	90.0	90.0		
21	69.0	83.3		006 - 5067 (-B) - 21	7.90	6.54	0.805	0.667	1180	1180	120	120		
25	58.0	70.0		006 - 5067 (-B) - 25	9.40	7.79	0.958	0.794	1180	1180	120	120		
29	50.0	60.3		006 - 5067 (-B) - 29	10.9	9.04	1.11	0.922	1230	1230	125	125		
35	41.4	50.0		006 - 5067 (-B) - 35	13.2	10.9	1.34	1.11	1230	1230	125	125		
43	33.7	40.7		006 - 5067 (-B) - 43	16.2	13.4	1.65	1.37	1230	1230	125	125		
51	28.4	34.3		006 - 5067 (-B) - 51	19.2	15.9	1.96	1.62	1230	1230	125	125		

注）1. 出力回転数は、モータ回転数 50Hz：1450r/min, 60Hz：1750r/min としたときの代表値です。詳細は技術資料「モータ部」を参照ください。
2. 低速軸許容ラジアル荷重は、低速軸中央の位置の値です。
3. （ ）内はブレーキ付の形式を示します。
4. 屋外形はブレーキ無のみ製作できます。

■寸法図

図 C1 CNVM006-5067-6~51 / 仕様記号 (CNVM006-5067-B-6~51 / 仕様記号)

質量 kg	屋内形	屋外形
	3.6(4.1)	4.0

仕様記号	屋内形	屋外形
	J □ NXTX	J □ AATB

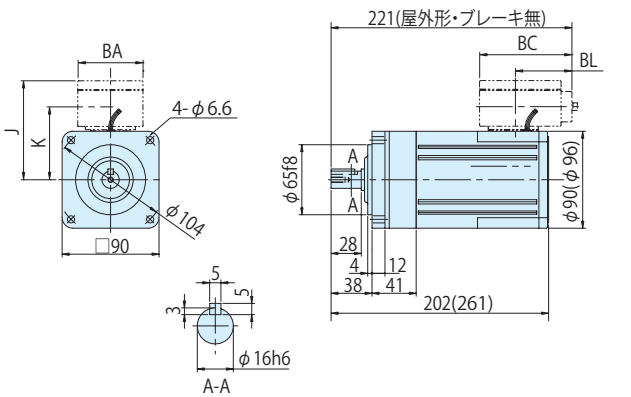

図 C2 CNHM006-5067-6~51 / 仕様記号 (CNHM006-5067-B-6~51 / 仕様記号)

質量 kg	屋内形	屋外形
	3.6(4.1)	4.0

仕様記号	屋内形	屋外形
	J □ NXTX	J □ AATB

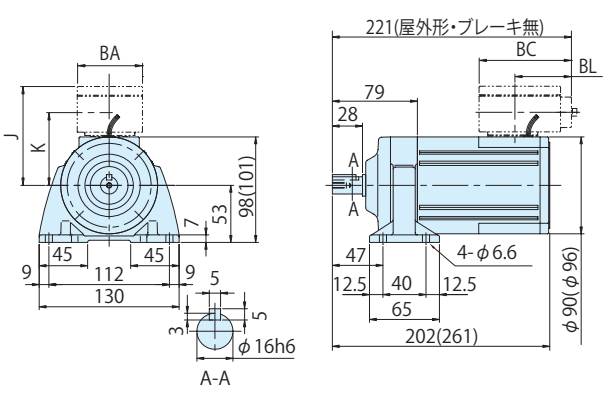

	J	K	BA	BC	BL
屋内形	—	—	—	—	—
屋外形	91	67	60	85	52

注）1. （ ）内はブレーキ付の形式、寸法、質量を示しますのでご注意ください。
2. 仕様記号の□は、200V 級は "2"、400V 級は "4" が入ります。詳細は C2 ～ C6 頁をご参照ください。
3. 出力軸径寸法：寸法公差は、JIS B 0401-1998 "h6" です。
4. 軸端キー寸法：寸法公差は、JIS B 1301-1996(ISO) キー及びキー溝　平行キー（普通形）に準拠しています。
5. 出力軸部の詳細寸法は、技術資料 E10 頁をご参照ください。
6. 本寸法図の寸法及び質量は、予告なしに変更することが有ります。

■形式記号

形式記号							仕様記号
ブレーキ無	CN□M009	—	枠番	—		減速比	/ ① ② ③ ④ ⑤ ⑥
ブレーキ付	CN□M009	—	枠番	—	B —	減速比	

仕様記号はモータに関わる仕様を表す記号です。
B11 頁または各寸法図中の表記をご参照ください。

注) 形式記号の□には、H（脚取付）または V（フランジ取付）のいずれかが入ります。

■モータ特性表

モータ容量	電圧 [V]	周波数 [Hz]	定格電流値 [A]	定格回転速度 [r/min]	耐熱クラス	保護方式
90W	200/200/220	50/60/60	0.65/0.56/0.57	1370/1640/1680	120(E)	IP44 全閉自冷形
	400/400/440	50/60/60	0.33/0.28/0.29	1360/1640/1680		

注) ブレーキ付の場合は全閉外扇形になります。

■選定表

減速比	出力回転数 r/min		形式記号 (詳細は B10 頁)		出力トルク Tout				出力軸許容ラジアル荷重 Pro				寸法図	
			容量記号	枠番 減速比	N・m		kgf・m		N		kgf		フランジ取付	脚取付
	50Hz	60Hz			50Hz	60Hz	50Hz	60Hz	50Hz	60Hz	50Hz	60Hz		
6	242	292	CNVM (フランジ取付) CNHM (脚取付)	009 - 5067 (-B) - 6	3.38	2.80	0.344	0.285	540	540	55.0	55.0	C10 図 C1	C10 図 C2
8	181	219		009 - 5067 (-B) - 8	4.50	3.73	0.459	0.380	687	687	70.0	70.0		
11	132	159		009 - 5067 (-B) - 11	6.19	5.13	0.631	0.523	687	687	70.0	70.0		
13	112	135		009 - 5067 (-B) - 13	7.32	6.07	0.746	0.618	687	687	70.0	70.0		
15	96.7	117		009 - 5067 (-B) - 15	8.45	7.00	0.861	0.713	883	883	90.0	90.0		
17	85.3	103		009 - 5067 (-B) - 17	9.57	7.93	0.976	0.809	883	883	90.0	90.0		
21	69.0	83.3		009 - 5067 (-B) - 21	11.8	9.80	1.21	0.999	1180	1180	120	120		
25	58.0	70.0		009 - 5067 (-B) - 25	14.1	11.7	1.44	1.19	1180	1180	120	120		
29	50.0	60.3		009 - 5067 (-B) - 29	16.3	13.5	1.66	1.38	1230	1230	125	125		
35	41.4	50.0		009 - 5067 (-B) - 35	19.7	16.3	2.01	1.66	1230	1230	125	125		
43	33.7	40.7		009 - 5067 (-B) - 43	24.2	20.1	2.47	2.05	1230	1230	125	125		
51	28.4	34.3		009 - 5067 (-B) - 51	28.7	23.8	2.93	2.43	1230	1230	125	125		

注) 1. 出力回転数は、モータ回転数 50Hz：1450r/min, 60Hz：1750r/min としたときの代表値です。詳細は技術資料「モータ部」を参照ください。
2. 低速軸許容ラジアル荷重は、低速軸中央の位置の値です。
3. ( ) 内はブレーキ付の形式を示します。
4. 屋外形、特殊電源・海外規格品の一部については、モータ 0.1kW 及び枠番 506H となります。（寸法が変わります。）

■寸法図

図 C1　CNVM009-5067-6~51 / 仕様記号 (CNVM009-5067-B-6~51 / 仕様記号)

質量 kg	屋内形	屋外形	仕様記号	屋内形	屋外形
	4.0(4.5)	4.0		J □ NXTX	J □ AATB

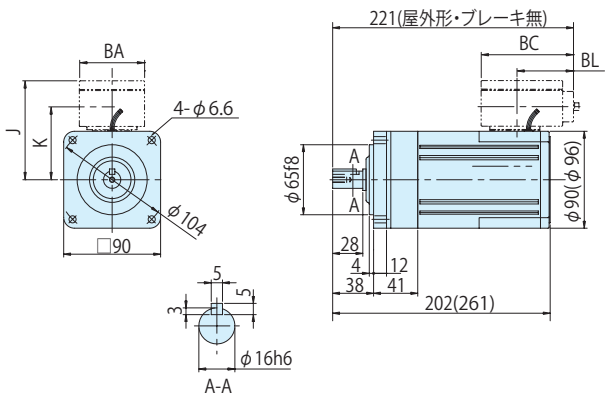

図 C2　CNHM009-5067-6~51 / 仕様記号 (CNHM009-5067-B-6~51 / 仕様記号)

質量 kg	屋内形	屋外形	仕様記号	屋内形	屋外形
	4.0(4.5)	4.0		J □ NXTX	J □ AATB

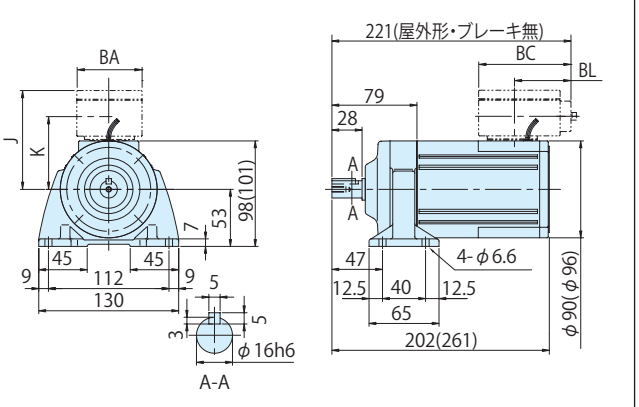

	J	K	BA	BC	BL
屋内形	—	—	—	—	—
屋外形	91	67	60	85	52

注) 1. ( ) 内はブレーキ付の形式、寸法、質量を示しますのでご注意ください。
2. 仕様記号の□は、200V 級は "2"、400V 級は "4" が入ります。詳細は C2 ～ C6 頁をご参照ください。
3. 出力軸径寸法 : 寸法公差は、JIS B 0401-1998 "h6" です。
4. 軸端キー寸法 : 寸法公差は、JIS B 1301-1996(ISO) キー及びキー溝　平行キー (普通形) に準拠しています。
5. 出力軸部の詳細寸法は、技術資料 E10 頁をご参照ください。
6. 本寸法図の寸法及び質量は、予告なしに変更することが有ります。

0.1kW

■形式記号

形式記号									仕様記号
ブレーキ無	CN□M01	—	枠番	—			減速比	/	① ② ③ ④ ⑤ ⑥
ブレーキ付	CN□M01	—	枠番	—	B	—	減速比	/	① ② ③ ④ ⑤ ⑥

仕様記号はモータに関わる仕様を表す記号です。
B11 頁または各寸法図中の表記をご参照ください。

注）形式記号の□には、H（脚取付）または V（フランジ取付）のいずれかが入ります。

■モータ特性表

モータ容量	電圧 [V]	周波数 [Hz]	定格電流値 [A]	定格回転速度 [r/min]	耐熱クラス	保護方式
0.1kW	200/200/220	50/60/60	0.69/0.6/0.62	1420/1700/1720	120(E)	IP44 全閉自冷形
	400/400/440	50/60/60	0.36/0.31/0.32	1420/1700/1720		

■選定表

減速比	出力回転数 r/min		形式記号（詳細は B10 頁）		出力トルク Tout				出力軸許容ラジアル荷重 Pro				寸法図	
				容量記号 — 枠番 — 減速比	N・m		kgf・m		N		kgf		フランジ取付	脚取付
	50Hz	60Hz			50Hz	60Hz	50Hz	60Hz	50Hz	60Hz	50Hz	60Hz		
3	483	583	CNVM（フランジ取付）CNHM（脚取付）	01 - 507R (-B) - 3	1.88	1.56	0.191	0.159	235	235	24.0	24.0	C12 図 C1	C15 図 C1
5	290	350		01 - 507R (-B) - 5	3.13	2.59	0.319	0.264	392	392	40.0	40.0		
6	242	292		01 - 5067 (-B) - 6	3.75	3.11	0.383	0.317	540	540	55.0	55.0		
8	181	219		01 - 5067 (-B) - 8	5.01	4.15	0.510	0.423	687	687	70.0	70.0		
11	132	159		01 - 5067 (-B) - 11	6.88	5.70	0.702	0.581	687	687	70.0	70.0		
13	112	135		01 - 5067 (-B) - 13	8.13	6.74	0.829	0.687	687	687	70.0	70.0		
15	96.7	117		01 - 5067 (-B) - 15	9.39	7.78	0.957	0.793	883	883	90.0	90.0	C12 図 C2	C15 図 C2
17	85.3	103		01 - 5067 (-B) - 17	10.6	8.81	1.08	0.898	883	883	90.0	90.0		
21	69.0	83.3		01 - 5067 (-B) - 21	13.1	10.9	1.34	1.11	1180	1180	120	120	屋外型ブレーキ付 C18 図 C1	屋外型ブレーキ付 C18 図 C2
25	58.0	70.0		01 - 5067 (-B) - 25	15.6	13.0	1.59	1.32	1180	1180	120	120		
29	50.0	60.3		01 - 5067 (-B) - 29	18.1	15.0	1.85	1.53	1230	1230	125	125		
35	41.4	50.0		01 - 5067 (-B) - 35	21.9	18.1	2.23	1.85	1230	1230	125	125		
43	33.7	40.7		01 - 5067 (-B) - 43	26.9	22.3	2.74	2.27	1230	1230	125	125		
51	28.4	34.3		01 - 5067 (-B) - 51	31.9	26.4	3.25	2.70	1230	1230	125	125		
59	24.6	29.7		01 - 5077 (-B) - 59	36.9	30.6	3.76	3.12	1670	1670	170	170	C12 図 C3	C15 図 C3
71	20.4	24.6		01 - 5077 (-B) - 71	44.4	36.8	4.53	3.75	1670	1670	170	170		
87	16.7	20.1		01 - 5087 (-B) - 87	54.4	45.1	5.55	4.60	2700	2700	275	275	C13 図 C1	C16 図 C1
103	14.1	17.0		01 - 5097 (-B) - 103	62.2	51.6	6.34	5.26	3430	3430	350	350	C13 図 C2	C16 図 C2
119	12.2	14.7		01 - 5097 (-B) - 119	74.5	61.7	7.59	6.29	3430	3430	350	350		
145	10.0	12.1		01 - 5097DR (-B) - 145	86.0	71.2	8.76	7.26	3430	3430	350	350	C13 図 C3	C16 図 C3
175	8.29	10.0		01 - 5097DR (-B) - 175	104	86.0	10.6	8.76	3430	3430	350	350		
215	6.74	8.14		01 - 5097DR (-B) - 215	127	106	13.0	10.8	3430	3430	350	350		
255	5.69	6.86		01 - 5097DR (-B) - 255	151	125	15.4	12.8	3430	3430	350	350		
295	4.92	5.93		01 - 5097DR (-B) - 295	*174	145	*17.8	14.8	3430	3430	350	350		
355	4.08	4.93		01 - 5097DR (-B) - 355	*176	174	*18.0	17.8	3430	3430	350	350		
435	3.33	4.02		01 - 5107DR (-B) - 435	258	214	26.3	21.8	4660	4660	475	475	C14 図 C1	C17 図 C1
559	2.59	3.13		01 - 5107DA (-B) - 559	331	275	33.8	28.0	4660	4660	475	475	C14 図 C2	C17 図 C2
649	2.23	2.70		01 - 5107DA (-B) - 649	*363	319	*37.0	32.5	4660	4660	475	475		
731	1.98	2.39		01 - 5107DA (-B) - 731	*400	359	*40.8	36.6	4660	4660	475	475		
841	1.72	2.08		01 - 5127DA (-B) - 841	499	413	50.8	42.1	7260	7260	740	740	C14 図 C3	C17 図 C3
1003	1.45	1.74		01 - 5127DA (-B) - 1003	595	493	60.6	50.2	7260	7260	740	740		

注）1. 出力回転数は、モータ回転数 50Hz：1450r/min, 60Hz：1750r/min としたときの代表値です。詳細は技術資料「モータ部」を参照ください。
2. 低速軸許容ラジアル荷重は、低速軸中央の位置の値です。
3. （ ）内はブレーキ付の形式を示します。（オプションのワンタッチゆるめ仕様（E28 頁参照）の場合は、"-C" となります。）
4. 枠番末尾に「R」の付く機種は、トラクションドライブ機種です。ご使用にあたっては B14 頁の選定資料をご参照ください。
5. ■の枠番は、屋外形ブレーキ付、安全増防爆形、特殊電源・海外規格品の一部の場合、506H となります。（寸法は C18 頁をご参照ください。）
6. * 印はトルク制限機種です。出力トルクにご注意ください。

■寸法図

図 C1　CNVM01-507R-3, 5 / 仕様記号 (CNVM01-507R-B-3, 5 / 仕様記号)

質量 kg	屋内形	屋外形
	6.0(7.0)	6.0(7.5)

仕様記号	屋内形	屋外形
	J □ NPLA	J □ AALB

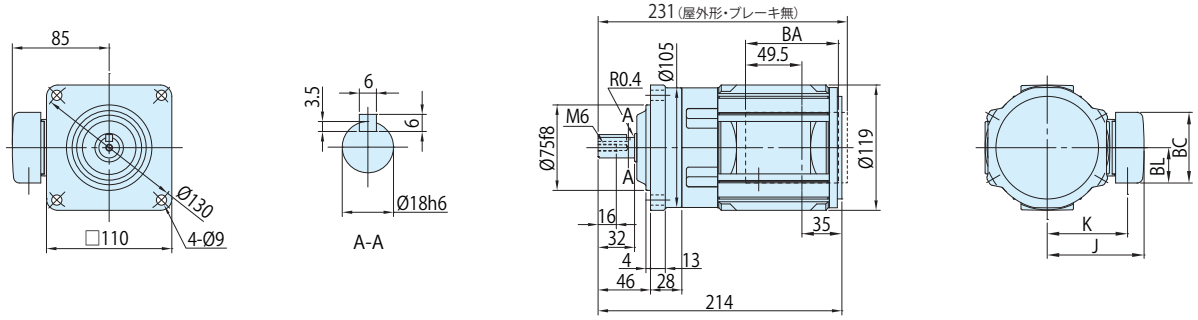

図 C2　CNVM01-5067-6~51 / 仕様記号 (CNVM01-5067-B-6~51 / 仕様記号)

質量 kg	屋内形	屋外形
	4.0(4.5)	4.0

仕様記号	屋内形	屋外形
	J □ NXTX	J □ AATB

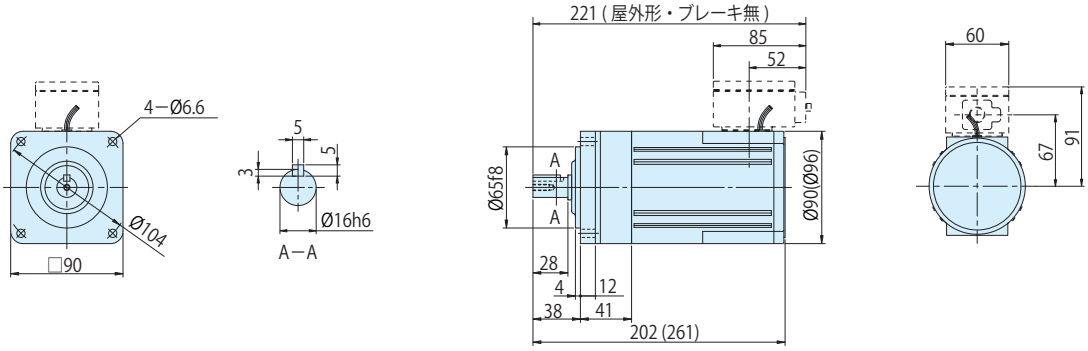

注）屋外形ブレーキ付は、枠番が 506H になります。C18 頁の図 C2 をご参照ください。

図 C3　CNVM01-5077-59, 71 / 仕様記号 (CNVM01-5077-B-59, 71 / 仕様記号)

質量 kg	屋内形	屋外形
	5.5(7.0)	6.0(7.5)

仕様記号	屋内形	屋外形
	J □ NPLA	J □ AALB

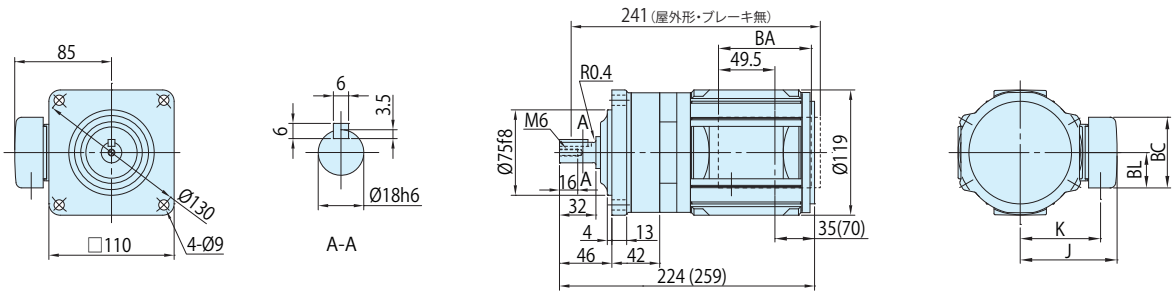

注) 1. (　) 内はブレーキ付の形式、寸法、質量を示しますのでご注意ください。
2. 仕様記号の□は、200V 級は "2"、400V 級は "4" が入ります。詳細は C2 ～ C6 頁をご参照ください。
3. 出力軸径寸法 : 寸法公差は、JIS B 0401-1998 "h6" です。
4. 軸端キー寸法 : 寸法公差は、JIS B 1301-1996(ISO) キー及びキー溝　平行キー (普通形) に準拠しています。
5. 出力軸部の詳細寸法は、技術資料 E10 頁をご参照ください。
6. 屋外形は端子箱の向き（引出方向）が図面とは異なります。詳細は技術資料 E58 頁をご参照ください。
7. 本寸法図の寸法及び質量は、予告なしに変更することが有ります。

	J	K	BA	BC	BL
屋内形	85	70.5	81.5	62	31
屋外形	105	81	60	85	52

■寸法図

図 C1　CNVM01-5087-87 / 仕様記号 (CNVM01-5087-B-87 / 仕様記号)

質量 kg	屋内形	屋外形
	6.0(7.5)	6.0(7.5)

仕様記号	屋内形	屋外形
	J □ NPLA	J □ AALB

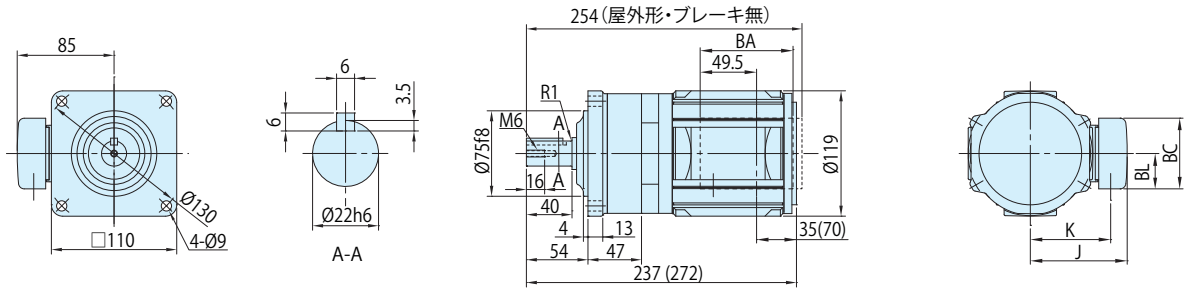

図 C2　CNVM01-5097-103, 119 / 仕様記号 (CNVM01-5097-B-103, 119 / 仕様記号)

質量 kg	屋内形	屋外形
	8.5(9.8)	9.0(10)

仕様記号	屋内形	屋外形
	J □ NPLA	J □ AALB

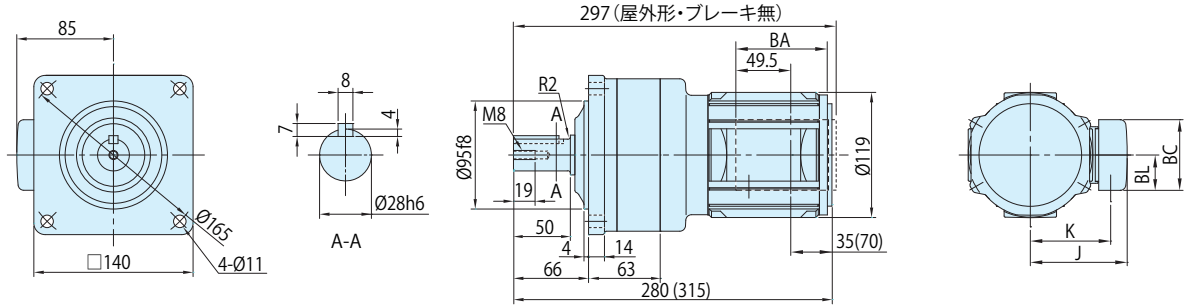

図 C3　CNVM01-5097DR-145~355 / 仕様記号 (CNVM01-5097DR-B-145~355 / 仕様記号)

質量 kg	屋内形	屋外形
	9.5(11)	9.5(11)

仕様記号	屋内形	屋外形
	J □ NPLA	J □ AALB

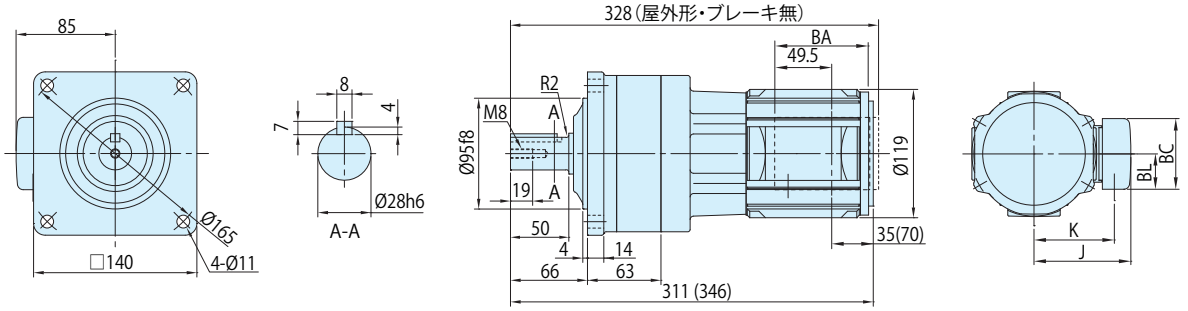

注) 1. (　) 内はブレーキ付の形式、寸法、質量を示しますのでご注意ください。
2. 仕様記号の□は、200V 級は "2"、400V 級は "4" が入ります。詳細は C2 ～ C6 頁をご参照ください。
3. 出力軸径寸法 : 寸法公差は、JIS B 0401-1998 "h6" です。
4. 軸端キー寸法 : 寸法公差は、JIS B 1301-1996(ISO) キー及びキー溝　平行キー (普通形) に準拠しています。
5. 出力軸部の詳細寸法は、技術資料 E10 頁をご参照ください。
6. 屋外形は端子箱の向き（引出方向）が図面とは異なります。詳細は技術資料 E58 頁をご参照ください。
7. 本寸法図の寸法及び質量は、予告なしに変更することが有ります。

	J	K	BA	BC	BL
屋内形	85	70.5	81.5	62	31
屋外形	105	81	60	85	52

■寸法図

図 C1　CNVM01-5107DR-435 / 仕様記号 (CNVM01-5107DR-B-435 / 仕様記号)

質量 kg	屋内形	屋外形
	13(14)	13(14)

仕様記号	屋内形	屋外形
	J □ NPLA	J □ AALB

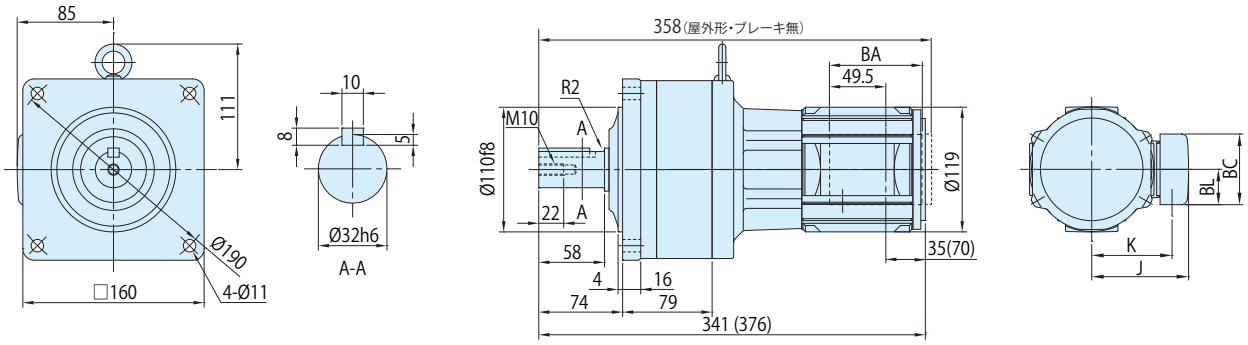

図 C2　CNVM01-5107DA-559~731 / 仕様記号 (CNVM01-5107DA-B-559~731 / 仕様記号)

質量 kg	屋内形	屋外形
	14(15)	14(16)

仕様記号	屋内形	屋外形
	J □ NXTX	J □ AALB

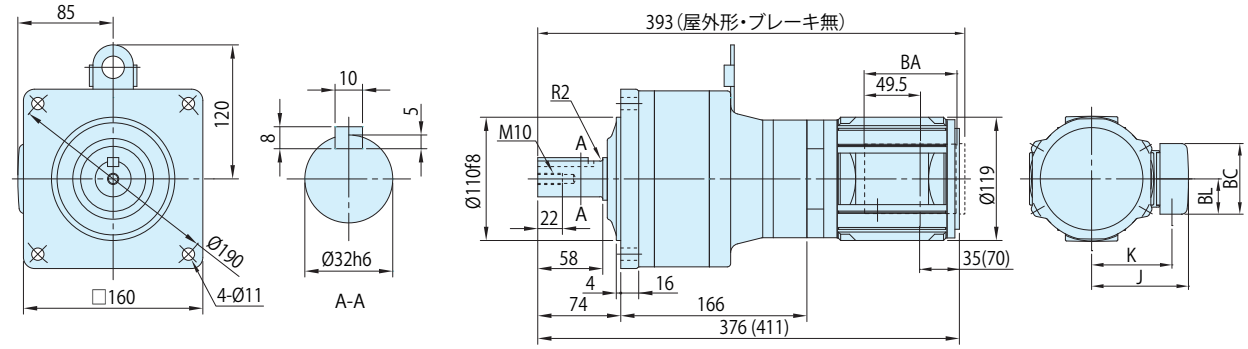

図 C3　CNVM01-5127DA-841,1003 / 仕様記号 (CNVM01-5127DA-B-841,1003 / 仕様記号)

質量 kg	屋内形	屋外形
	32(34)	32(34)

仕様記号	屋内形	屋外形
	J □ NPLA	J □ AALB

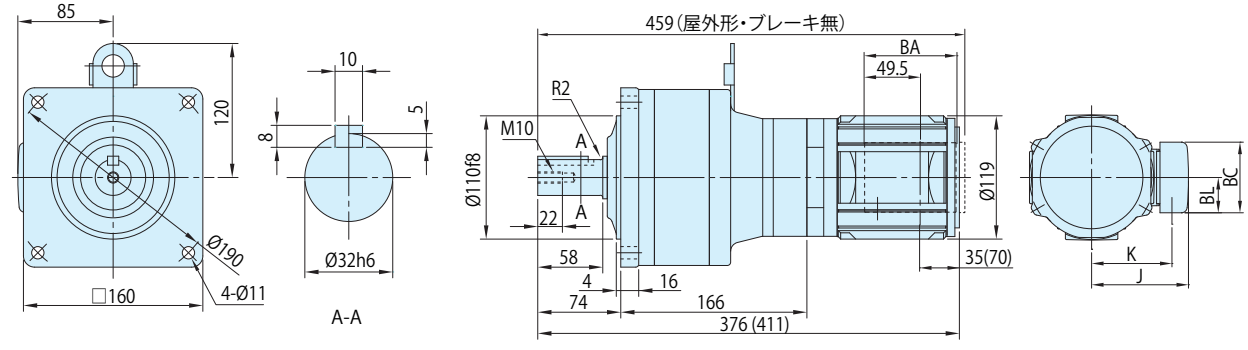

	J	K	BA	BC	BL
屋内形	85	70.5	81.5	62	31
屋外形	105	81	60	85	52

注) 1. (　) 内はブレーキ付の形式、寸法、質量を示しますのでご注意ください。
2. 仕様記号の□は、200V 級は "2"、400V 級は "4" が入ります。詳細は C2 ～ C6 頁をご参照ください。
3. 出力軸径寸法 : 寸法公差は、JIS B 0401-1998 "h6" です。
4. 軸端キー寸法 : 寸法公差は、JIS B 1301-1996(ISO) キー及びキー溝　平行キー (普通形) に準拠しています。
5. 出力軸部の詳細寸法は、技術資料 E10 頁をご参照ください。
6. 屋外形は端子箱の向き（引出方向）が図面とは異なります。詳細は技術資料 E58 頁をご参照ください。
7. 本寸法図の寸法及び質量は、予告なしに変更することが有ります。

■寸法図

図 C1　CNHM01-507R-3, 5 / 仕様記号 (CNHM01-507R-B-3, 5 / 仕様記号)

質量 kg	屋内形	屋外形
	6.0(7.0)	6.0(7.5)

仕様記号	屋内形	屋外形
	J □ NPLA	J □ AALB

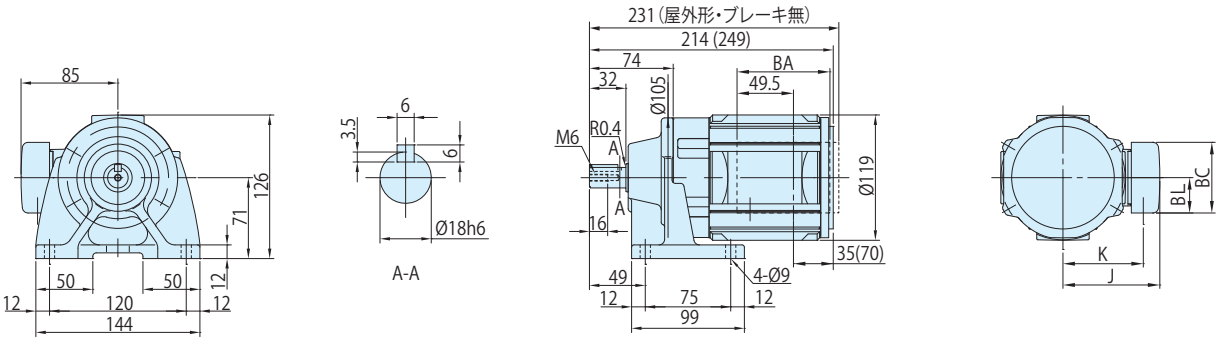

図 C2　CNHM01-5067-6~51 / 仕様記号 (CNHM01-5067-B-6~51 / 仕様記号)

質量 kg	屋内形	屋外形
	4.0(4.5)	4.0

仕様記号	屋内形	屋外形
	J □ NXTX	J □ AATB

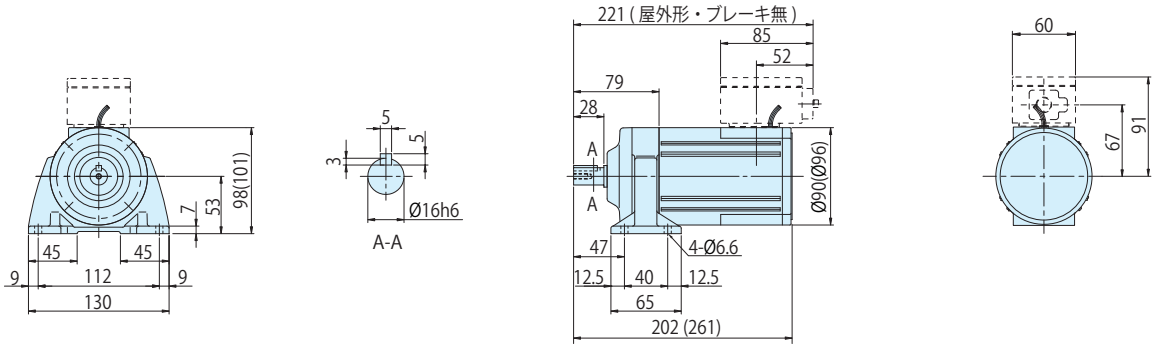

注）屋外形ブレーキ付は、枠番が 506H になります。C18 頁の図 C2 をご参照ください。

図 C3　CNHM01-5077-59, 71 / 仕様記号 (CNHM01-5077-B-59, 71 / 仕様記号)

質量 kg	屋内形	屋外形
	6.0(7.5)	6.0(7.5)

仕様記号	屋内形	屋外形
	J □ NPLA	J □ AALB

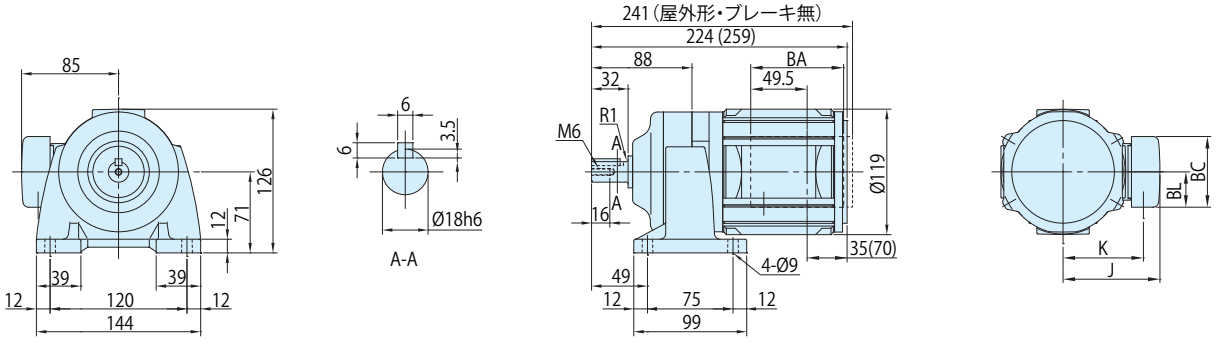

注) 1. (　) 内はブレーキ付の形式、寸法、質量を示しますのでご注意ください。
2. 仕様記号の□は、200V 級は "2"、400V 級は "4" が入ります。詳細は C2 ～ C6 頁をご参照ください。
3. 出力軸径寸法 : 寸法公差は、JIS B 0401-1998 "h6" です。
4. 軸端キー寸法 : 寸法公差は、JIS B 1301-1996(ISO) キー及びキー溝　平行キー (普通形) に準拠しています。
5. 出力軸部の詳細寸法は、技術資料 E10 頁をご参照ください。
6. 屋外形は端子箱の向き（引出方向）が図面とは異なります。詳細は技術資料 E58 頁をご参照ください。
7. 本寸法図の寸法及び質量は、予告なしに変更することが有ります。

	J	K	BA	BC	BL
屋内形	85	70.5	81.5	62	31
屋外形	105	81	60	85	52

概要
ブレーキ無
ブレーキ付
三相モータ
プレミアム効率三相モータ
インバータ用三相モータ
インバータ用プレミアム効率三相モータ
高効率 (JIS) 三相モータ
単相モータ
単相レバーシブルモータ
レデューサ（両軸形）
オプション製品
防水形
安全増防爆形
従来製品互換
40W
60W
90W
0.1kW
0.2kW
0.25kW
0.4kW
0.55kW
0.75kW
1.1kW
1.5kW
2.2kW
3.7kW

■寸法図

図 C1　CNHM01-5087-87 / 仕様記号 (CNHM01-5087-B-87 / 仕様記号)

質量 kg	屋内形	屋外形
	6.0(8.0)	6.5(8.0)

仕様記号	屋内形	屋外形
	J □ NPLA	J □ AALB

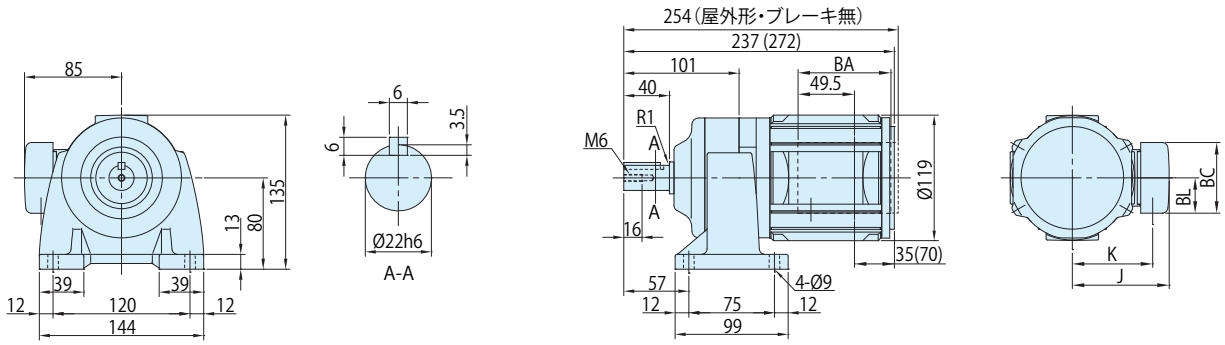

図 C2　CNHM01-5097-103, 119 / 仕様記号 (CNHM01-5097-B-103, 119 / 仕様記号)

質量 kg	屋内形	屋外形
	9.0(11)	9.5(11)

仕様記号	屋内形	屋外形
	J □ NPLA	J □ AALB

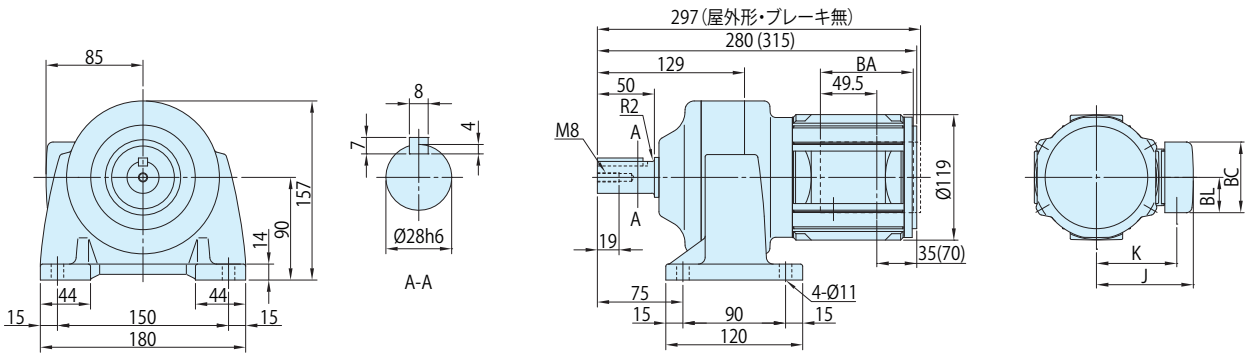

図 C3　CNHM01-5097DR-145~355 / 仕様記号 (CNHM01-5097DR-B-145~355 / 仕様記号)

質量 kg	屋内形	屋外形
	10(11)	10(11)

仕様記号	屋内形	屋外形
	J □ NPLA	J □ AALB

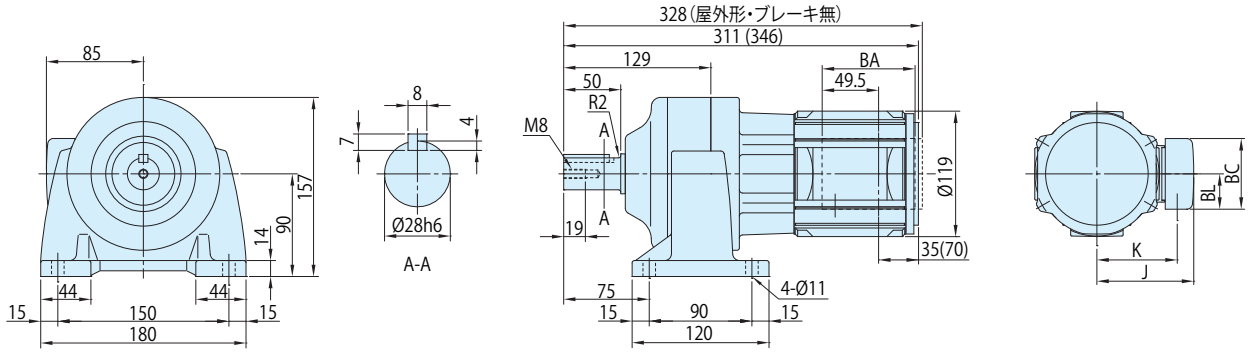

	J	K	BA	BC	BL
屋内形	85	70.5	81.5	62	31
屋外形	105	81	60	85	52

注) 1. (　) 内はブレーキ付の形式、寸法、質量を示しますのでご注意ください。
2. 仕様記号の□は、200V 級は "2"、400V 級は "4" が入ります。詳細は C2 ～ C6 頁をご参照ください。
3. 出力軸径寸法 : 寸法公差は、JIS B 0401-1998 "h6" です。
4. 軸端キー寸法 : 寸法公差は、JIS B 1301-1996(ISO) キー及びキー溝　平行キー (普通形) に準拠しています。
5. 出力軸部の詳細寸法は、技術資料 E10 頁をご参照ください。
6. 屋外形は端子箱の向き（引出方向）が図面とは異なります。詳細は技術資料 E58 頁をご参照ください。
7. 本寸法図の寸法及び質量は、予告なしに変更することが有ります。

■寸法図

図 C1　CNHM01-5107DR-435 / 仕様記号 (CNHM01-5107DR-B-435 / 仕様記号)

質量 kg	屋内形	屋外形
	14(15)	14(15)

仕様記号	屋内形	屋外形
	J □ NPLA	J □ AALB

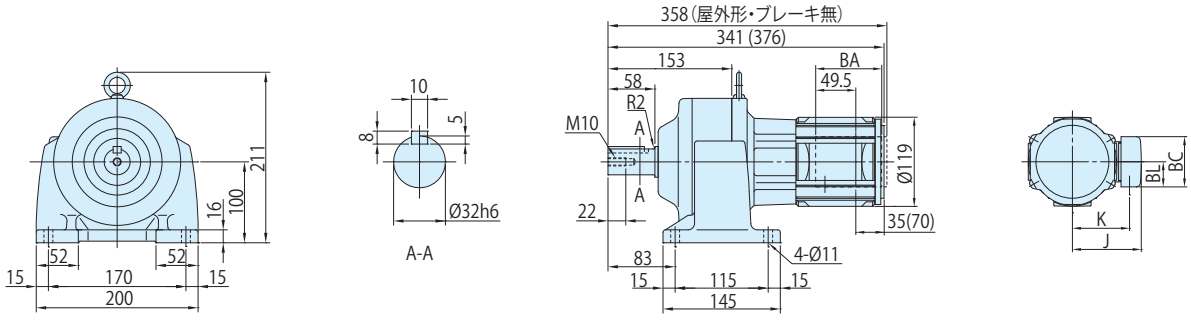

図 C2　CNHM01-5107DA-559~731 / 仕様記号 (CNHM01-5107DA-B-559~731 / 仕様記号)

質量 kg	屋内形	屋外形
	15(16)	15(17)

仕様記号	屋内形	屋外形
	J □ NPLA	J □ AALB

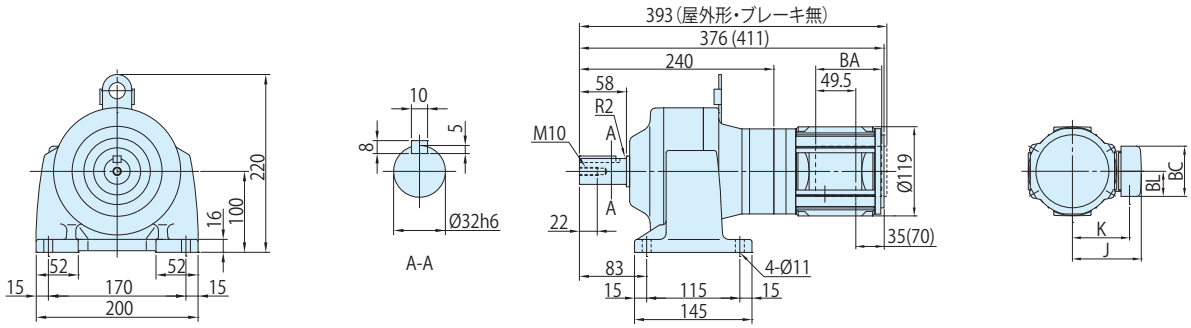

図 C3　CNHM01-5127DA-841,1003 / 仕様記号 (CNHM01-5127DA-B-841,1003 / 仕様記号)

質量 kg	屋内形	屋外形
	34(36)	35(36)

仕様記号	屋内形	屋外形
	J □ NPLA	J □ AALB

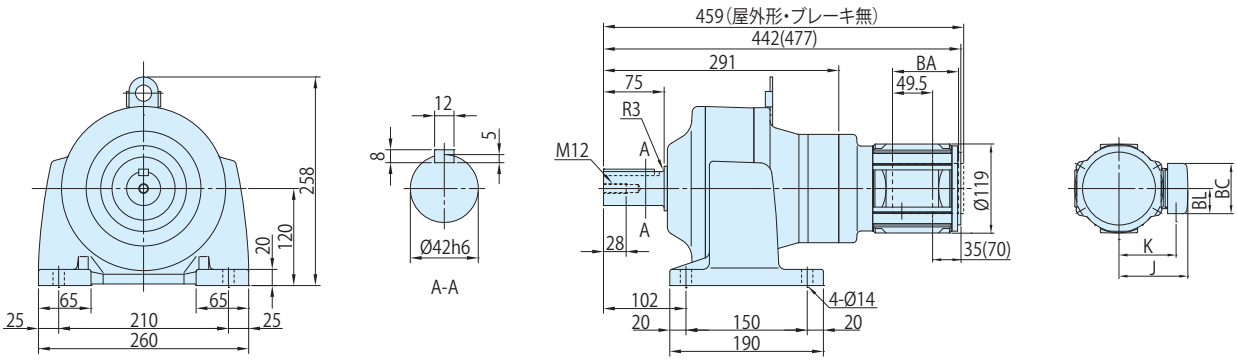

注) 1. (　) 内はブレーキ付の形式、寸法、質量を示しますのでご注意ください。
2. 仕様記号の□は、200V 級は "2"、400V 級は "4" が入ります。詳細は C2 ～ C6 頁をご参照ください。
3. 出力軸径寸法 : 寸法公差は、JIS B 0401-1998 "h6" です。
4. 軸端キー寸法 : 寸法公差は、JIS B 1301-1996(ISO) キー及びキー溝　平行キー (普通形) に準拠しています。
5. 出力軸部の詳細寸法は、技術資料 E10 頁をご参照ください。
6. 屋外形は端子箱の向き（引出方向）が図面とは異なります。詳細は技術資料 E58 頁をご参照ください。
7. 本寸法図の寸法及び質量は、予告なしに変更することが有ります。

	J	K	BA	BC	BL
屋内形	85	70.5	81.5	62	31
屋外形	105	81	60	85	52

■寸法図

図 C1 CNVM01-506H-B-6~51 / 仕様記号

質量 kg	屋外形
	7.0

仕様記号	屋外形
	J □ AALB

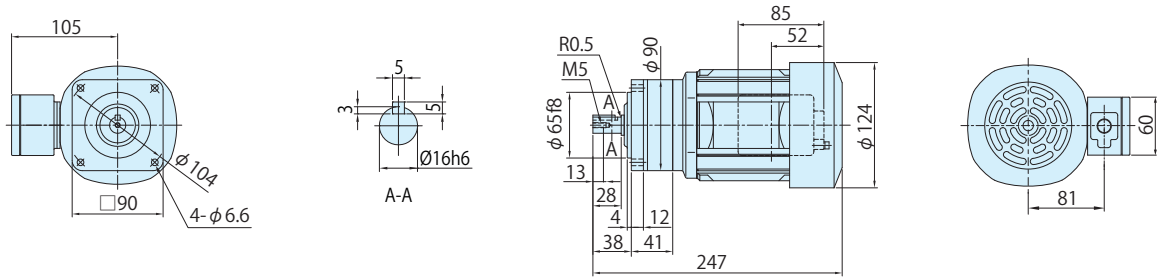

図 C2 CNHM01-506H-B-6~51 / 仕様記号

質量 kg	屋外形
	7.0

仕様記号	屋外形
	J □ AALB

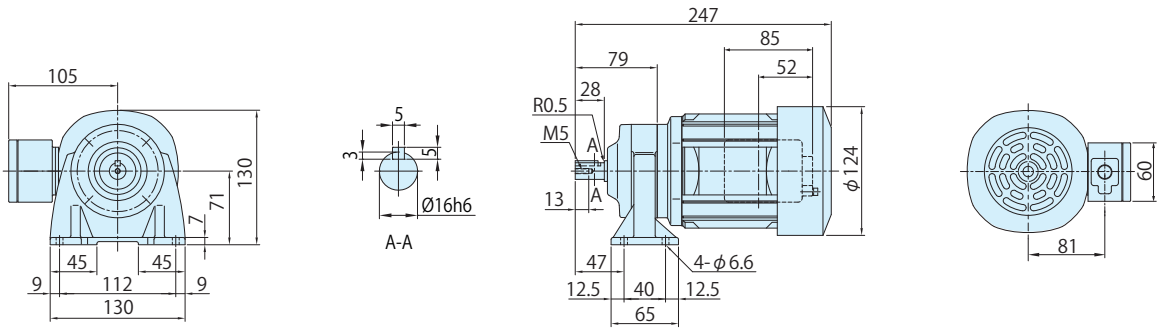

注) 1. 仕様記号の□は、200V 級は "2"、400V 級は "4" が入ります。詳細は C2 ～ C6 頁をご参照ください。
2. 出力軸径寸法 : 寸法公差は、JIS B 0401-1998 "h6" です。
3. 軸端キー寸法 : 寸法公差は、JIS B 1301-1996(ISO) キー及びキー溝　平行キー (普通形) に準拠しています。
4. 出力軸部の詳細寸法は、技術資料 E10 頁をご参照ください。
5. 本寸法図の寸法及び質量は、予告なしに変更することが有ります。

0.2kW

■形式記号

形式記号										仕様記号
ブレーキ無	CN□M02	—	枠番	—			減速比	/	① ② ③ ④ ⑤ ⑥	
ブレーキ付	CN□M02	—	枠番	—	B	—	減速比			

仕様記号はモータに関わる仕様を表す記号です。
B11 頁または各寸法図中の表記をご参照ください。

注）形式記号の□には、H（脚取付）または V（フランジ取付）のいずれかが入ります。

■モータ特性表

モータ容量	電圧 [V]	周波数 [Hz]	定格電流値 [A]	定格回転速度 [r/min]	耐熱クラス	保護方式
0.2kW	200/200/220	50/60/60	1.24/1.09/1.09	1410/1700/1720	120(E)	IP44 全閉外扇形
	400/400/440	50/60/60	0.62/0.55/0.55	1410/1700/1720		

■選定表

減速比	出力回転数 r/min		形式記号（詳細は B10 頁）		出力トルク Tout				出力軸許容ラジアル荷重 Pro				寸法図	
				容量記号 — 枠番 — 減速比	N・m		kgf・m		N		kgf		フランジ取付	脚取付
	50Hz	60Hz			50Hz	60Hz	50Hz	60Hz	50Hz	60Hz	50Hz	60Hz		
3	483	583	CNVM（フランジ取付）CNHM（脚取付）	02 - 507R (-B) - 3	3.75	3.11	0.383	0.317	235	235	24.0	24.0	C20 図 C1	C23 図 C1
5	290	350		02 - 507R (-B) - 5	6.26	5.18	0.638	0.528	392	392	40.0	40.0		
6	242	292		02 - 506H (-B) - 6	7.51	6.22	0.765	0.634	540	540	55.0	55.0	C20 図 C2	C23 図 C2
8	181	219		02 - 506H (-B) - 8	10.0	8.29	1.02	0.846	687	687	70.0	70.0		
11	132	159		02 - 506H (-B) - 11	13.8	11.4	1.40	1.16	687	687	70.0	70.0		
13	112	135		02 - 506H (-B) - 13	16.3	13.5	1.66	1.37	687	687	70.0	70.0		
15	96.7	117		02 - 506H (-B) - 15	18.8	15.6	1.91	1.59	883	883	90.0	90.0		
17	85.3	103		02 - 506H (-B) - 17	21.3	17.6	2.17	1.80	883	883	90.0	90.0		
21	69.0	83.3		02 - 506H (-B) - 21	26.3	21.8	2.68	2.22	1180	1180	120	120		
25	58.0	70.0		02 - 506H (-B) - 25	31.3	25.9	3.19	2.64	1180	1180	120	120		
29	50.0	60.3		02 - 5077 (-B) - 29	36.3	30.1	3.70	3.07	1670	1670	170	170	C20 図 C3	C23 図 C3
35	41.4	50.0		02 - 5077 (-B) - 35	43.8	36.3	4.46	3.70	1670	1670	170	170		
43	33.7	40.7		02 - 5077 (-B) - 43	53.8	44.6	5.49	4.54	1670	1670	170	170		
51	28.4	34.3		02 - 5087 (-B) - 51	63.8	52.9	6.51	5.39	2700	2700	275	275	C21 図 C1	C24 図 C1
59	24.6	29.7		02 - 5087 (-B) - 59	73.8	61.2	7.53	6.24	2700	2700	275	275		
71	20.4	24.6		02 - 5097 (-B) - 71	88.8	73.6	9.06	7.50	3430	3430	350	350	C21 図 C2	C24 図 C2
87	16.7	20.1		02 - 5097 (-B) - 87	109	90.2	11.1	9.20	3430	3430	350	350		
103	14.1	17.0		02 - 5097 (-B) - 103	124	103	12.7	10.5	3430	3430	350	350		
119	12.2	14.7		02 - 5097 (-B) - 119	149	123	15.2	12.6	3430	3430	350	350		
145	10.0	12.1		02 - 5097DR (-B) - 145	172	142	17.5	14.5	3430	3430	350	350	C21 図 C3	C24 図 C3
175	8.29	10.0		02 - 5097DR (-B) - 175	207	172	21.1	17.5	3430	3430	350	350		
215	6.74	8.14		02 - 5107DR (-B) - 215	255	211	26.0	21.5	4660	4660	475	475	C22 図 C1	C25 図 C1
255	5.69	6.86		02 - 5107DR (-B) - 255	302	250	30.8	25.5	4660	4660	475	475		
295	4.92	5.93		02 - 5107DR (-B) - 295	350	290	35.7	29.5	4660	4660	475	475		
355	4.08	4.93		02 - 5107DR (-B) - 355	*340	*340	*34.7	*34.7	4660	4660	475	475		
435	3.33	4.02		02 - 5117DR (-B) - 435	516	427	52.6	43.6	5690	5690	580	580	C22 図 C2	C25 図 C2
559	2.59	3.13		02 - 5127DA (-B) - 559	663	549	67.6	56.0	7260	7260	740	740	C22 図 C3	C25 図 C3
649	2.23	2.70		02 - 5127DA (-B) - 649	*762	638	*77.7	65.0	7260	7260	740	740		
731	1.98	2.39		02 - 5127DA (-B) - 731	*711	*711	*72.5	*72.5	7260	7260	740	740		
841	1.72	2.08		02 - 5127DA (-B) - 841	*665	*665	*67.8	*67.8	7260	7260	740	740		
1003	1.45	1.74		02 - 5127DA (-B) - 1003	*762	*762	*77.7	*77.7	7260	7260	740	740		

注）1. 出力回転数は、モータ回転数 50Hz：1450r/min, 60Hz：1750r/min としたときの代表値です。詳細は技術資料「モータ部」を参照ください。
2. 低速軸許容ラジアル荷重は、低速軸中央の位置の値です。
3. （ ）内はブレーキ付の形式を示します。（オプションのワンタッチゆるめ仕様（E28 頁参照）の場合は、"-C" となります。）
4. 枠番末尾に「R」の付く機種は、トラクションドライブ機種です。ご使用にあたっては B14 頁の選定資料をご参照ください。
5. * 印はトルク制限機種です。出力トルクにご注意ください。

■寸法図

図 C1　CNVM02-507R-3, 5 / 仕様記号 (CNVM02-507R-B-3, 5 / 仕様記号)

質量 kg	屋内形	屋外形
	7.0(8.5)	7.0(8.5)

仕様記号	屋内形	屋外形
	J □ NPLA	J □ AALB

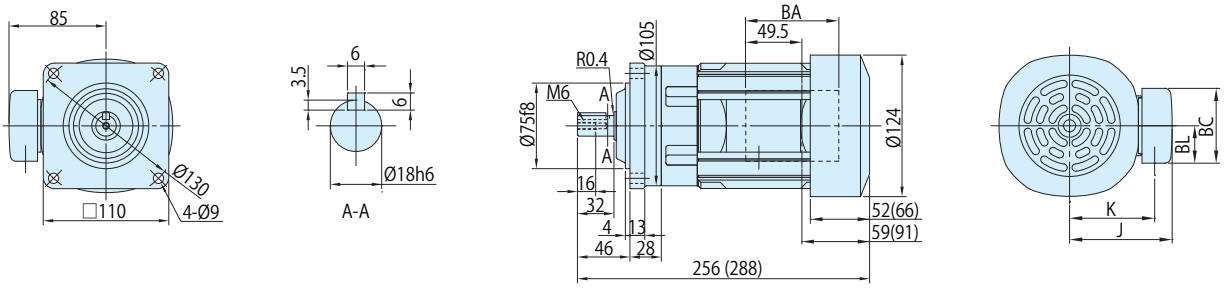

図 C2　CNVM02-506H-6~25 / 仕様記号 (CNVM02-506H-B-6~25 / 仕様記号)

質量 kg	屋内形	屋外形
	6.5(8.0)	6.5(8.0)

仕様記号	屋内形	屋外形
	J □ NPLA	J □ AALB

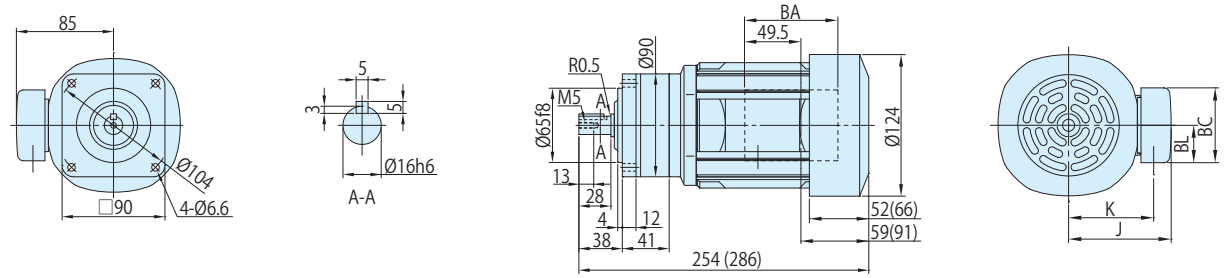

図 C3　CNVM02-5077-29~43 / 仕様記号 (CNVM02-5077-B-29~43 / 仕様記号)

質量 kg	屋内形	屋外形
	6.5(8.0)	7.0(8.0)

仕様記号	屋内形	屋外形
	J □ NPLA	J □ AALB

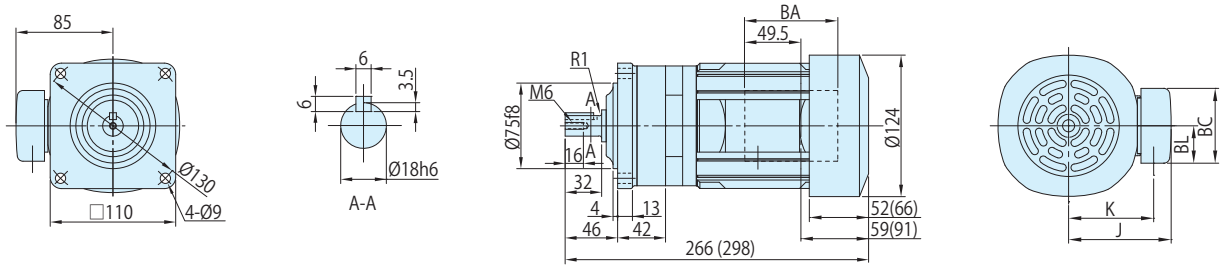

注) 1. (　) 内はブレーキ付の形式、寸法、質量を示しますのでご注意ください。
2. 仕様記号の□は、200V 級は "2"、400V 級は "4" が入ります。詳細は C2 ～ C6 頁をご参照ください。
3. 出力軸径寸法 : 寸法公差は、JIS B 0401-1998 "h6" です。
4. 軸端キー寸法 : 寸法公差は、JIS B 1301-1996(ISO) キー及びキー溝　平行キー (普通形) に準拠しています。
5. 出力軸部の詳細寸法は、技術資料 E10 頁をご参照ください。
6. 屋外形は端子箱の向き（引出方向）が図面とは異なります。詳細は技術資料 E58 頁をご参照ください。
7. 本寸法図の寸法及び質量は、予告なしに変更することが有ります。

	J	K	BA	BC	BL
屋内形	85	70.5	81.5	62	31
屋外形	105	81	60	85	52

■寸法図

図 C1　CNVM02-5087-51, 59 / 仕様記号 (CNVM02-5087-B-51, 59 / 仕様記号)

質量 kg	屋内形	屋外形
	7.0(8.5)	7.0(8.5)

仕様記号	屋内形	屋外形
	J □ NPLA	J □ AALB

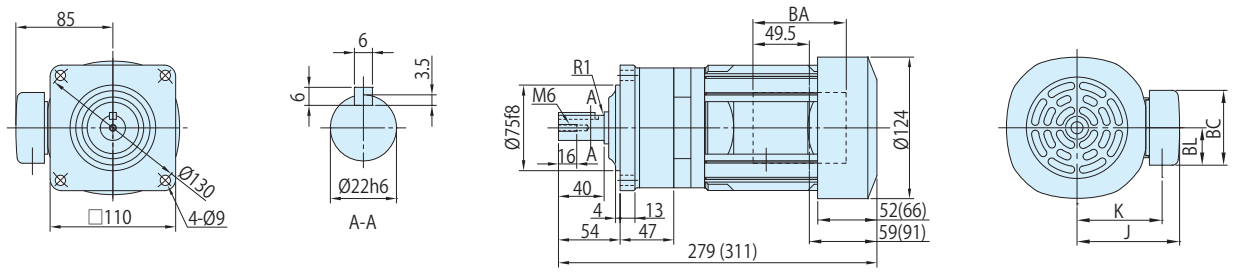

図 C2　CNVM02-5097-71~119 / 仕様記号 (CNVM02-5097-B-71~119 / 仕様記号)

質量 kg	屋内形	屋外形
	9.5(11)	10(11)

仕様記号	屋内形	屋外形
	J □ NPLA	J □ AALB

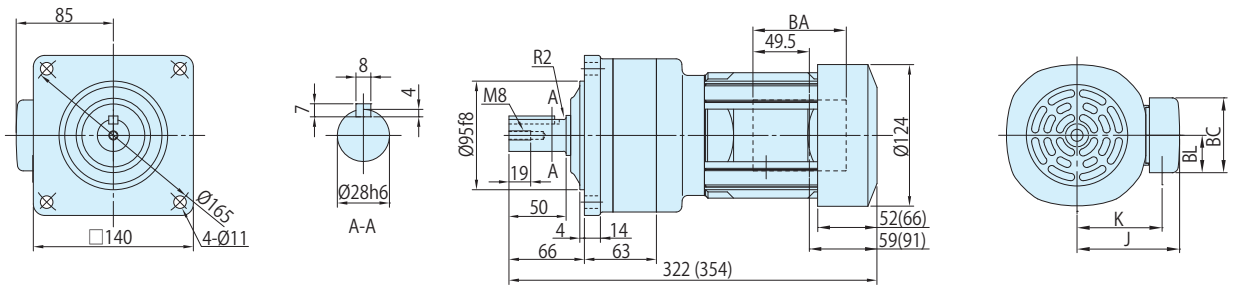

図 C3　CNVM02-5097DR-145, 175 / 仕様記号 (CNVM02-5097DR-B-145, 175 / 仕様記号)

質量 kg	屋内形	屋外形
	10(12)	11(12)

仕様記号	屋内形	屋外形
	J □ NPLA	J □ AALB

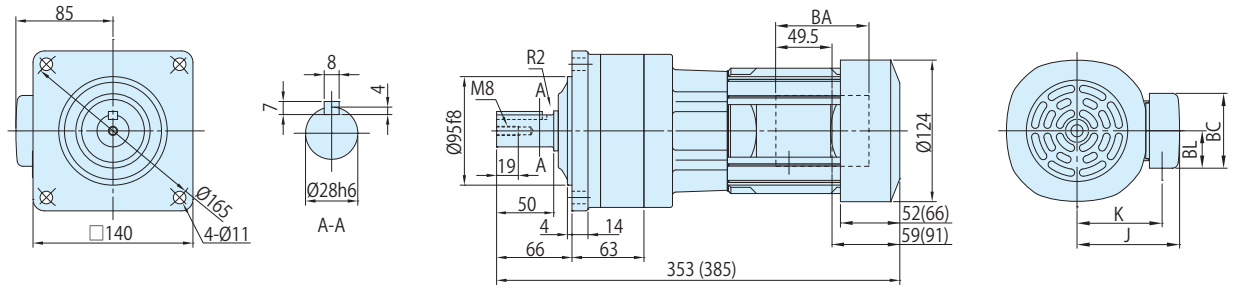

注) 1. (　) 内はブレーキ付の形式、寸法、質量を示しますのでご注意ください。
2. 仕様記号の□は、200V 級は "2"、400V 級は "4" が入ります。詳細は C2 ～ C6 頁をご参照ください。
3. 出力軸径寸法 : 寸法公差は、JIS B 0401-1998 "h6" です。
4. 軸端キー寸法 : 寸法公差は、JIS B 1301-1996(ISO) キー及びキー溝　平行キー (普通形) に準拠しています。
5. 出力軸部の詳細寸法は、技術資料 E10 頁をご参照ください。
6. 屋外形は端子箱の向き（引出方向）が図面とは異なります。詳細は技術資料 E58 頁をご参照ください。
7. 本寸法図の寸法及び質量は、予告なしに変更することが有ります。

	J	K	BA	BC	BL
屋内形	85	70.5	81.5	62	31
屋外形	105	81	60	85	52

■寸法図

図 C1　CNVM02-5107DR-215~355 / 仕様記号 (CNVM02-5107DR-B-215~355 / 仕様記号)

質量 kg	屋内形	屋外形
	14(15)	14(15)

仕様記号	屋内形	屋外形
	J □ NPLA	J □ AALB

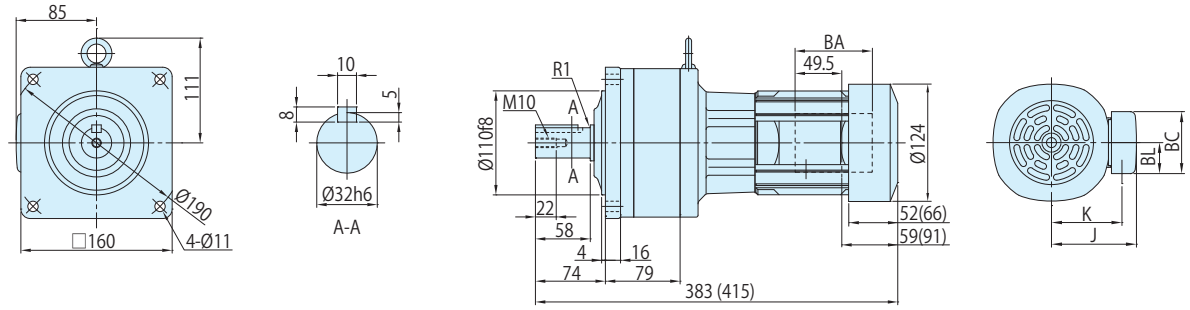

図 C2　CNVM02-5117DR-435 / 仕様記号 (CNVM02-5117DR-B-435 / 仕様記号)

質量 kg	屋内形	屋外形
	24(25)	24(25)

仕様記号	屋内形	屋外形
	J □ NPLA	J □ AALB

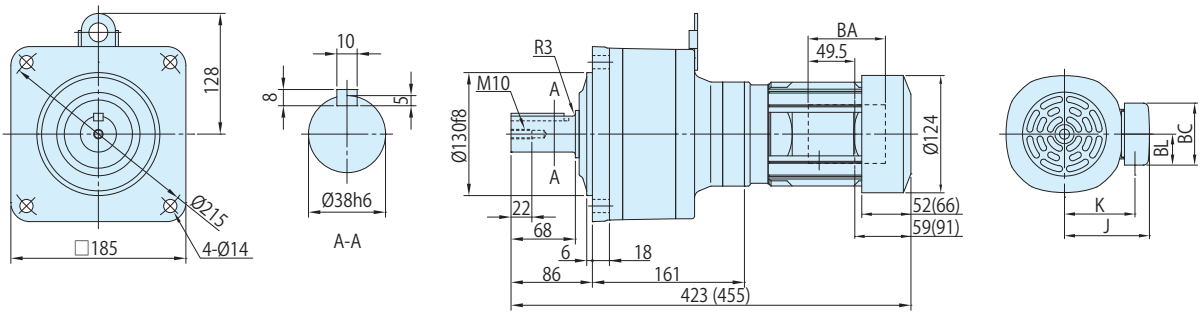

図 C3　CNVM02-5127DA-559~1003 / 仕様記号 (CNVM02-5127DA-B-559~1003 / 仕様記号)

質量 kg	屋内形	屋外形
	33(34)	33(35)

仕様記号	屋内形	屋外形
	J □ NPLA	J □ AALB

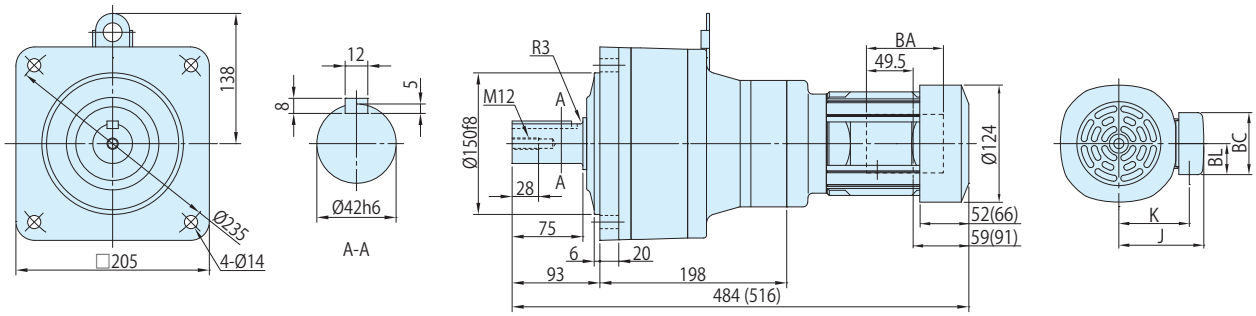

注) 1. (　) 内はブレーキ付の形式、寸法、質量を示しますのでご注意ください。
2. 仕様記号の□は、200V 級は "2"、400V 級は "4" が入ります。詳細は C2 ～ C6 頁をご参照ください。
3. 出力軸径寸法 : 寸法公差は、JIS B 0401-1998 "h6" です。
4. 軸端キー寸法 : 寸法公差は、JIS B 1301-1996(ISO) キー及びキー溝　平行キー (普通形) に準拠しています。
5. 出力軸部の詳細寸法は、技術資料 E10 頁をご参照ください。
6. 屋外形は端子箱の向き（引出方向）が図面とは異なります。詳細は技術資料 E58 頁をご参照ください。
7. 本寸法図の寸法及び質量は、予告なしに変更することが有ります。

	J	K	BA	BC	BL
屋内形	85	70.5	81.5	62	31
屋外形	105	81	60	85	52

■寸法図

図 C1　CNHM02-507R-3, 5 / 仕様記号 (CNHM02-507R-B-3, 5 / 仕様記号)

質量 kg	屋内形	屋外形
	7.0(8.5)	7.0(8.5)

仕様記号	屋内形	屋外形
	J □ NPLA	J □ AALB

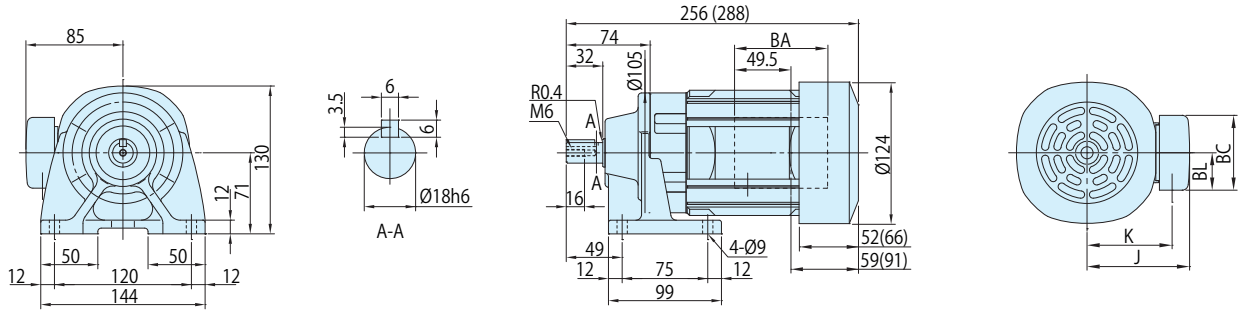

図 C2　CNHM02-506H-6~25 / 仕様記号 (CNHM02-506H-B-6~25 / 仕様記号)

質量 kg	屋内形	屋外形
	6.5(8.0)	7.0(8.0)

仕様記号	屋内形	屋外形
	J □ NPLA	J □ AALB

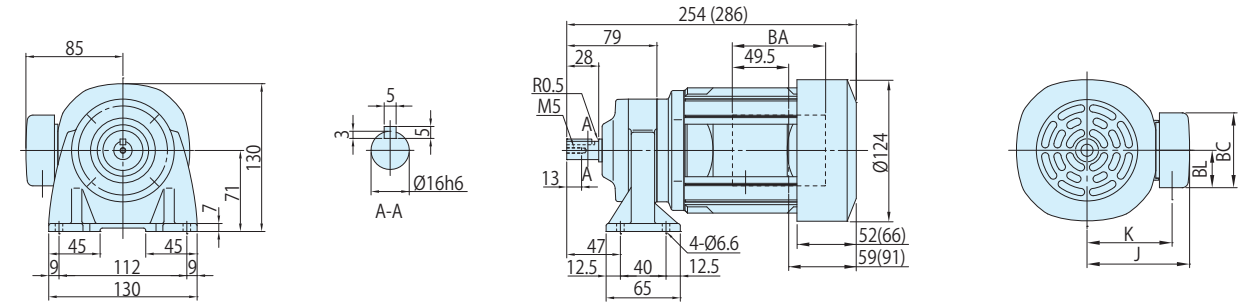

図 C3　CNHM02-5077-29~43 / 仕様記号 (CNHM02-5077-B-29~43 / 仕様記号)

質量 kg	屋内形	屋外形
	7.0(8.5)	7.0(8.5)

仕様記号	屋内形	屋外形
	J □ NPLA	J □ AALB

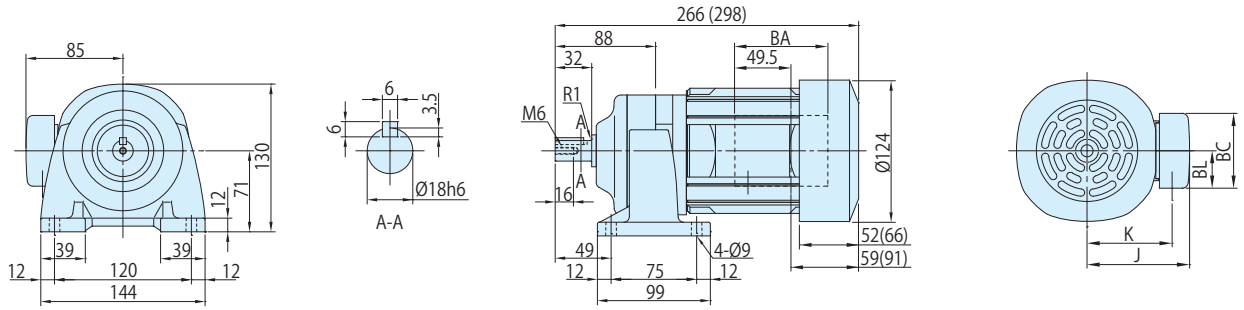

	J	K	BA	BC	BL
屋内形	85	70.5	81.5	62	31
屋外形	105	81	60	85	52

注) 1. (　) 内はブレーキ付の形式、寸法、質量を示しますのでご注意ください。
2. 仕様記号の□は、200V 級は "2"、400V 級は "4" が入ります。詳細は C2 ～ C6 頁をご参照ください。
3. 出力軸径寸法 : 寸法公差は、JIS B 0401-1998 "h6" です。
4. 軸端キー寸法 : 寸法公差は、JIS B 1301-1996(ISO) キー及びキー溝　平行キー (普通形) に準拠しています。
5. 出力軸部の詳細寸法は、技術資料 E10 頁をご参照ください。
6. 屋外形は端子箱の向き（引出方向）が図面とは異なります。詳細は技術資料 E58 頁をご参照ください。
7. 本寸法図の寸法及び質量は、予告なしに変更することが有ります。

■寸法図

図 C1 CNHM02-5087-51, 59 / 仕様記号 (CNHM02-5087-B-51, 59 / 仕様記号)

質量 kg	屋内形	屋外形
	7.5(8.5)	7.5(9.0)

仕様記号	屋内形	屋外形
	J □ NPLA	J □ AALB

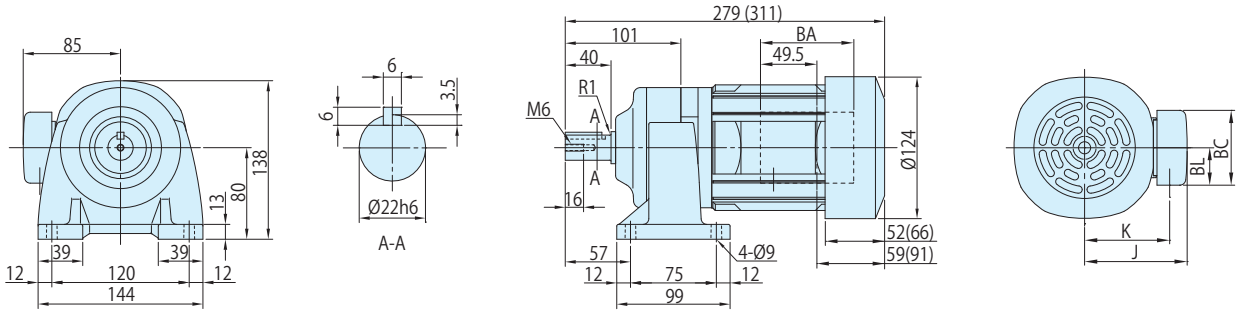

図 C2 CNHM02-5097-71~119 / 仕様記号 (CNHM02-5097-B-71~119 / 仕様記号)

質量 kg	屋内形	屋外形
	10(11)	10(12)

仕様記号	屋内形	屋外形
	J □ NPLA	J □ AALB

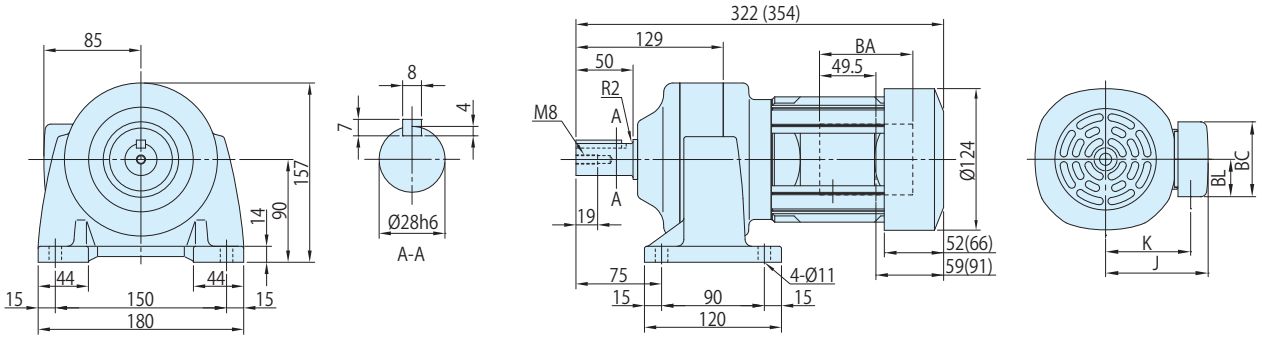

図 C3 CNHM02-5097DR-145, 175 / 仕様記号 (CNHM02-5097DR-B-145, 175 / 仕様記号)

質量 kg	屋内形	屋外形
	11(12)	11(12)

仕様記号	屋内形	屋外形
	J □ NPLA	J □ AALB

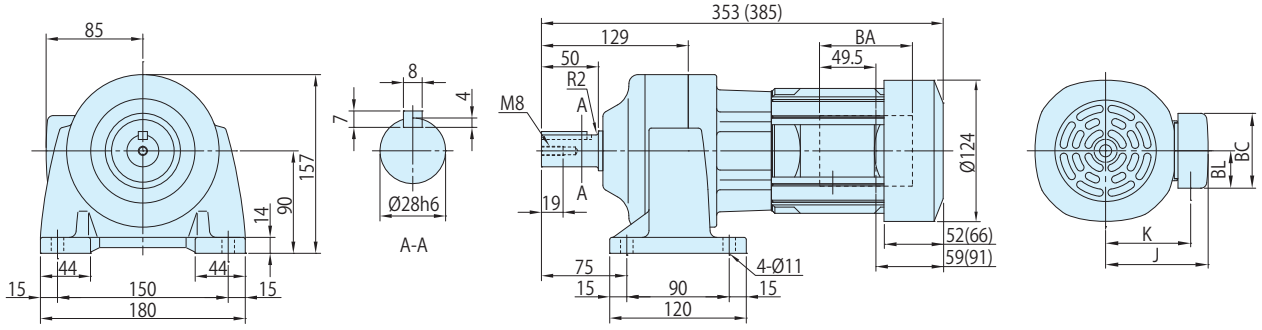

	J	K	BA	BC	BL
屋内形	85	70.5	81.5	62	31
屋外形	105	81	60	85	52

注) 1. ( ) 内はブレーキ付の形式、寸法、質量を示しますのでご注意ください。
2. 仕様記号の□は、200V 級は "2"、400V 級は "4" が入ります。詳細は C2 ～ C6 頁をご参照ください。
3. 出力軸径寸法 : 寸法公差は、JIS B 0401-1998 "h6" です。
4. 軸端キー寸法 : 寸法公差は、JIS B 1301-1996(ISO) キー及びキー溝　平行キー (普通形) に準拠しています。
5. 出力軸部の詳細寸法は、技術資料 E10 頁をご参照ください。
6. 屋外形は端子箱の向き（引出方向）が図面とは異なります。詳細は技術資料 E58 頁をご参照ください。
7. 本寸法図の寸法及び質量は、予告なしに変更することが有ります。

■寸法図

図 C1

CNHM02-5107DR-215~355 / 仕様記号
(CNHM02-5107DR-B-215~355 / 仕様記号)

質量 kg	屋内形	屋外形
	15(16)	15(16)

仕様記号	屋内形	屋外形
	J □ NPLA	J □ AALB

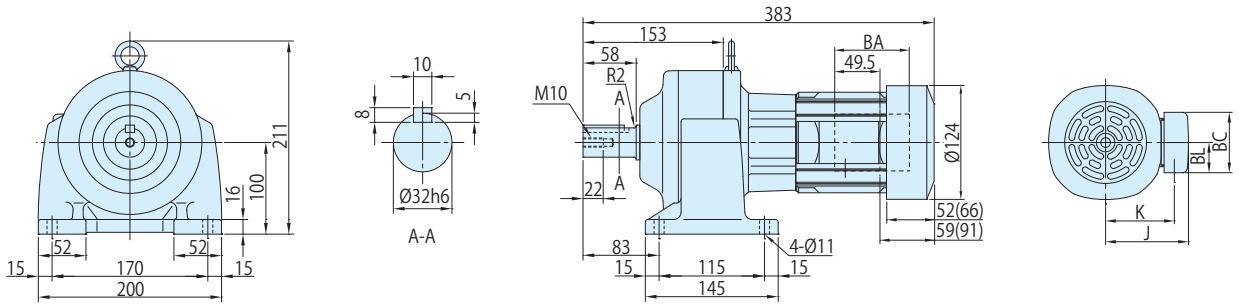

図 C2

CNHM02-5117DR-435 / 仕様記号
(CNHM02-5117DR-B-435 / 仕様記号)

質量 kg	屋内形	屋外形
	25(26)	25(26)

仕様記号	屋内形	屋外形
	J □ NPLA	J □ AALB

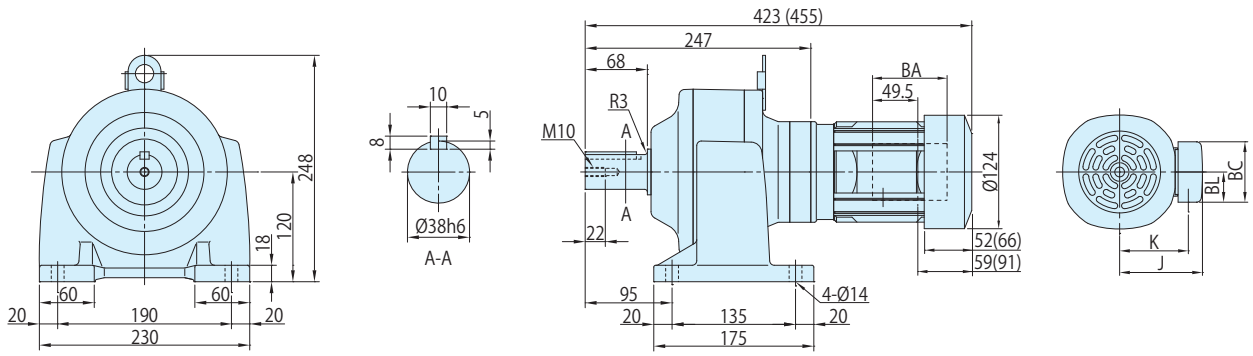

図 C3

CNHM02-5127DA-559~1003 / 仕様記号
(CNHM02-5127DA-B-559~1003 / 仕様記号)

質量 kg	屋内形	屋外形
	35(37)	35(37)

仕様記号	屋内形	屋外形
	J □ NPLA	J □ AALB

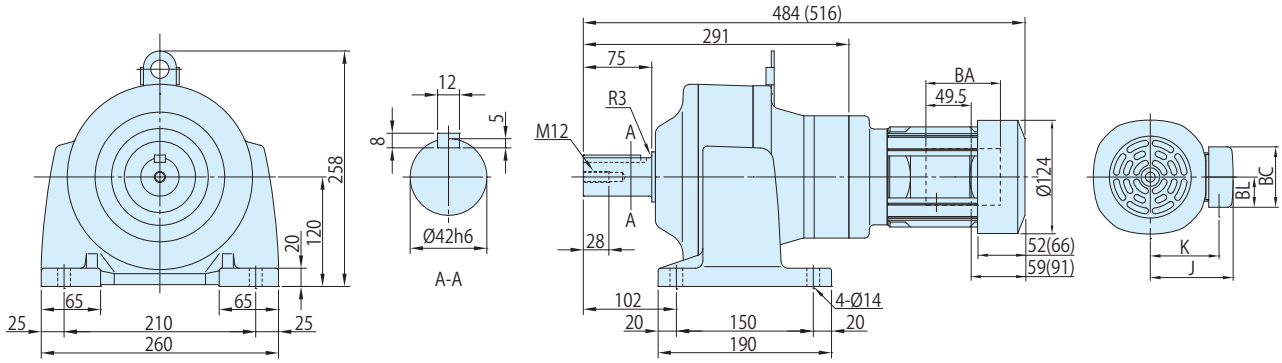

	J	K	BA	BC	BL
屋内形	85	70.5	81.5	62	31
屋外形	105	81	60	85	52

注) 1. (　) 内はブレーキ付の形式、寸法、質量を示しますのでご注意ください。
2. 仕様記号の□は、200V 級は "2"、400V 級は "4" が入ります。詳細は C2 ～ C6 頁をご参照ください。
3. 出力軸径寸法 : 寸法公差は、JIS B 0401-1998 "h6" です。
4. 軸端キー寸法 : 寸法公差は、JIS B 1301-1996(ISO) キー及びキー溝　平行キー (普通形) に準拠しています。
5. 出力軸部の詳細寸法は、技術資料 E10 頁をご参照ください。
6. 屋外形は端子箱の向き（引出方向）が図面とは異なります。詳細は技術資料 E58 頁をご参照ください。
7. 本寸法図の寸法及び質量は、予告なしに変更することが有ります。

0.25kW ギヤモータ・フランジ取付形・CNVM タイプ / 脚取付形・CNHM タイプ 三相モータ（屋内形・屋外形 / ブレーキ無・ブレーキ付）

■形式記号

形式記号								仕様記号
ブレーキ無	CN□M03	—	枠番	—			減速比	/ ① ② ③ ④ ⑤ ⑥
ブレーキ付	CN□M03	—	枠番	—	B	—	減速比	

仕様記号はモータに関わる仕様を表す記号です。
B11 頁または各寸法図中の表記をご参照ください。

注) 形式記号の□には、H（脚取付）または V（フランジ取付）のいずれかが入ります。

■モータ特性表

モータ容量	電圧 [V]	周波数 [Hz]	定格電流値 [A]	定格回転速度 [r/min]	耐熱クラス	保護方式
0.25kW	200/200/220	50/60/60	1.40/1.28/1.23	1380/1670/1700	120(E)	IP44 全閉外扇形
	400/400/440	50/60/60	0.70/0.64/0.62	1380/1670/1700		

■選定表

減速比	出力回転数 r/min		形式記号 (詳細は B10 頁)		出力トルク Tout				出力軸許容ラジアル荷重 Pro				寸法図	
				容量記号 — 枠番 — 減速比	N・m		kgf・m		N		kgf		フランジ取付	脚取付
	50Hz	60Hz			50Hz	60Hz	50Hz	60Hz	50Hz	60Hz	50Hz	60Hz		
3	483	583	CNVM (フランジ取付) CNHM (脚取付)	03 - 507R (-B) - 3	4.69	3.89	0.478	0.396	235	235	24.0	24.0	C27 図 C1	C30 図 C1
5	290	350		03 - 507R (-B) - 5	7.82	6.48	0.797	0.661	392	392	40.0	40.0		
6	242	292		03 - 5077 (-B) - 6	9.39	7.78	0.957	0.793	687	687	70.0	70.0	C27 図 C2	C30 図 C2
8	181	219		03 - 5077 (-B) - 8	12.5	10.4	1.28	1.06	883	883	90.0	90.0		
11	132	159		03 - 5077 (-B) - 11	17.2	14.3	1.75	1.45	1370	1370	140	140		
13	112	135		03 - 5077 (-B) - 13	20.3	16.8	2.07	1.72	1370	1370	140	140		
15	96.7	117		03 - 5077 (-B) - 15	23.5	19.4	2.39	1.98	1470	1470	150	150		
17	85.3	103		03 - 5077 (-B) - 17	26.6	22.0	2.71	2.25	1470	1470	150	150		
21	69.0	83.3		03 - 5077 (-B) - 21	32.8	27.2	3.35	2.77	1570	1570	160	160		
25	58.0	70.0		03 - 5077 (-B) - 25	39.1	32.4	3.99	3.30	1640	1640	167	167		
29	50.0	60.3		03 - 5077 (-B) - 29	45.4	37.6	4.62	3.83	1670	1670	170	170		
35	41.4	50.0		03 - 5087 (-B) - 35	54.7	45.4	5.58	4.62	2700	2700	275	275	C27 図 C3	C30 図 C3
43	33.7	40.7		03 - 5087 (-B) - 43	67.3	55.7	6.86	5.68	2700	2700	275	275		
51	28.4	34.3		03 - 5087 (-B) - 51	79.8	66.1	8.13	6.74	2700	2700	275	275		
59	24.6	29.7		03 - 5097 (-B) - 59	92.3	76.5	9.41	7.79	3430	3430	350	350	C28 図 C1	C31 図 C1
71	20.4	24.6		03 - 5097 (-B) - 71	111	92.0	11.3	9.38	3430	3430	350	350		
87	16.7	20.1		03 - 5097 (-B) - 87	136	113	13.9	11.5	3430	3430	350	350		
103	14.1	17.0		03 - 5097 (-B) - 103	156	129	15.9	13.1	3430	3430	350	350		
119	12.2	14.7		03 - 5107 (-B) - 119	186	154	19.0	15.7	4660	4660	475	475	C28 図 C2	C31 図 C2
145	10.0	12.1		03 - 5097DR (-B) - 145	215	178	21.9	18.1	3430	3430	350	350	C28 図 C3	C31 図 C3
175	8.29	10.0		03 - 5107DR (-B) - 175	259	215	26.4	21.9	4660	4660	475	475	C29 図 C1	C32 図 C1
215	6.74	8.14		03 - 5107DR (-B) - 215	319	264	32.5	26.9	4660	4660	475	475		
255	5.69	6.86		03 - 5107DR (-B) - 255	*354	313	*36.0	31.9	4660	4660	475	475		
295	4.92	5.93		03 - 5107DR (-B) - 295	*363	362	*37.0	36.9	4660	4660	475	475		
355	4.08	4.93		03 - 5117DR (-B) - 355	526	436	53.6	44.4	5690	5690	580	580	C29 図 C2	C32 図 C2
435	3.33	4.02		03 - 5117DR (-B) - 435	*593	534	*60.4	54.4	5690	5690	580	580		
559	2.59	3.13		03 - 5127DA (-B) - 559	*711	*711	*72.5	*72.5	7260	7260	740	740	C29 図 C3	C32 図 C3
649	2.23	2.70		03 - 5127DA (-B) - 649	*762	*762	*77.7	*77.7	7260	7260	740	740		
731	1.98	2.39		03 - 5127DA (-B) - 731	*711	*711	*72.5	*72.5	7260	7260	740	740		

注) 1. 出力回転数は、モータ回転数 50Hz：1450r/min, 60Hz：1750r/min としたときの代表値です。詳細は技術資料「モータ部」を参照ください。
2. 低速軸許容ラジアル荷重は、低速軸中央の位置の値です。
3. ( ) 内はブレーキ付の形式を示します。（オプションのワンタッチゆるめ仕様（E28 頁参照）の場合は、"-C" となります。）
4. 枠番末尾に「R」の付く機種は、トラクションドライブ機種です。ご使用にあたっては B14 頁の選定資料をご参照ください。
5. * 印はトルク制限機種です。出力トルクにご注意ください。

■寸法図

図 C1　CNVM03-507R-3, 5 / 仕様記号 (CNVM03-507R-B-3, 5 / 仕様記号)

質量 kg	屋内形	屋外形
	7.0(8.5)	7.0(8.5)

仕様記号	屋内形	屋外形
	J □ NPLA	J □ AALB

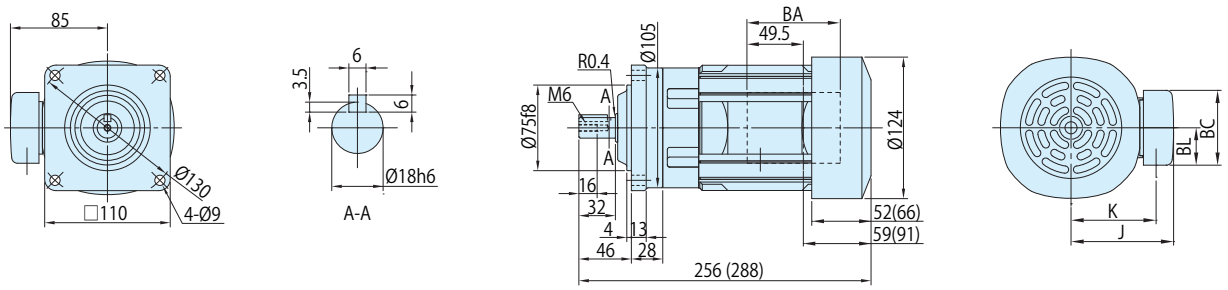

図 C2　CNVM03-5077-6~29 / 仕様記号 (CNVM03-5077-B-6~29 / 仕様記号)

質量 kg	屋内形	屋外形
	6.5(8.0)	7.0(8.0)

仕様記号	屋内形	屋外形
	J □ NPLA	J □ AALB

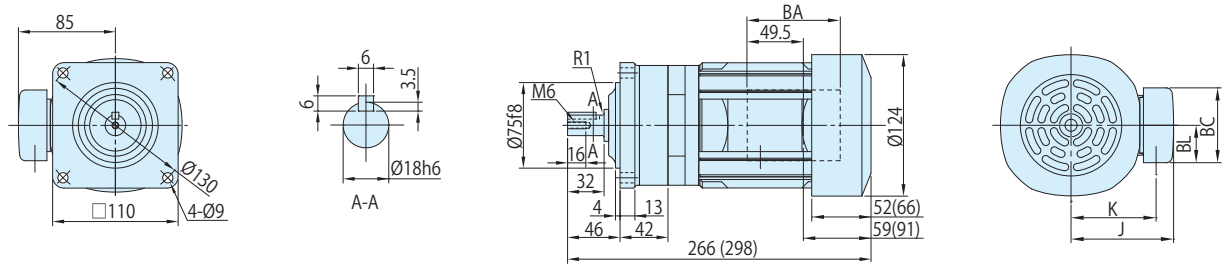

図 C3　CNVM03-5087-35~51 / 仕様記号 (CNVM03-5087-B-35~51 / 仕様記号)

質量 kg	屋内形	屋外形
	7.0(8.5)	7.0(8.5)

仕様記号	屋内形	屋外形
	J □ NPLA	J □ AALB

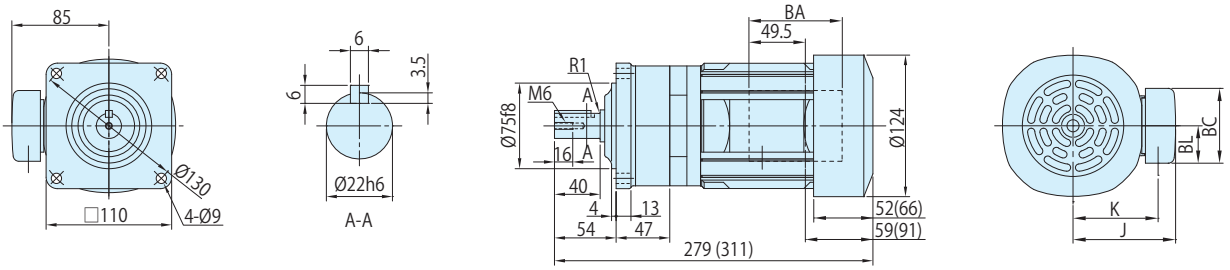

注) 1. (　) 内はブレーキ付の形式、寸法、質量を示しますのでご注意ください。
2. 仕様記号の□は、200V 級は "2"、400V 級は "4" が入ります。詳細は C2 ～ C6 頁をご参照ください。
3. 出力軸径寸法 : 寸法公差は、JIS B 0401-1998 "h6" です。
4. 軸端キー寸法 : 寸法公差は、JIS B 1301-1996(ISO) キー及びキー溝　平行キー (普通形) に準拠しています。
5. 出力軸部の詳細寸法は、技術資料 E10 頁をご参照ください。
6. 屋外形は端子箱の向き（引出方向）が図面とは異なります。詳細は技術資料 E58 頁をご参照ください。
7. 本寸法図の寸法及び質量は、予告なしに変更することが有ります。

	J	K	BA	BC	BL
屋内形	85	70.5	81.5	62	31
屋外形	105	81	60	85	52

■寸法図

図 C1 CNVM03-5097-59~103 / 仕様記号 (CNVM03-5097-B-59~103 / 仕様記号)

質量 kg	屋内形	屋外形
	10(11)	10(11)

仕様記号	屋内形	屋外形
	J □ NPLA	J □ AALB

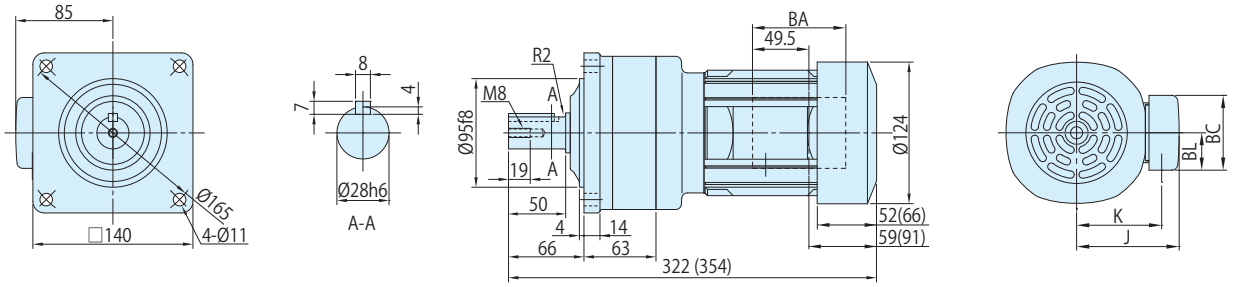

図 C2 CNVM03-5107-119 / 仕様記号 (CNVM03-5107-B-119 / 仕様記号)

質量 kg	屋内形	屋外形
	12(14)	13(14)

仕様記号	屋内形	屋外形
	J □ NPLA	J □ AALB

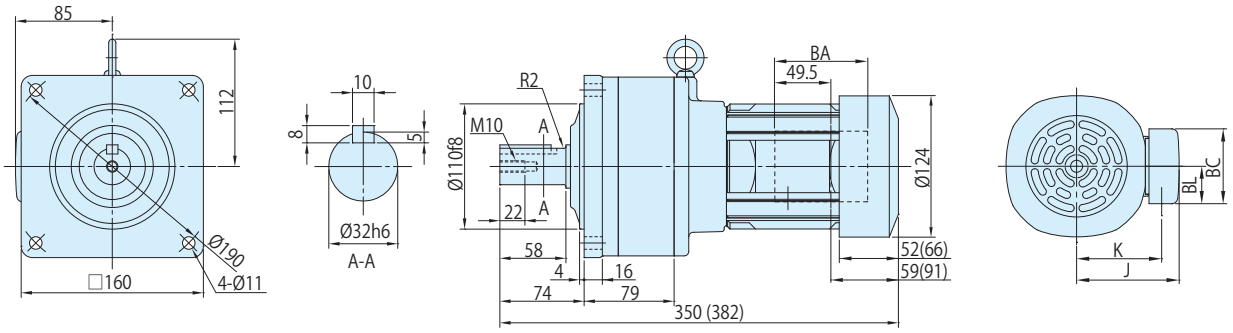

図 C3 CNVM03-5097DR-145 / 仕様記号 (CNVM03-5097DR-B-145 / 仕様記号)

質量 kg	屋内形	屋外形
	10(12)	11(12)

仕様記号	屋内形	屋外形
	J □ NPLA	J □ AALB

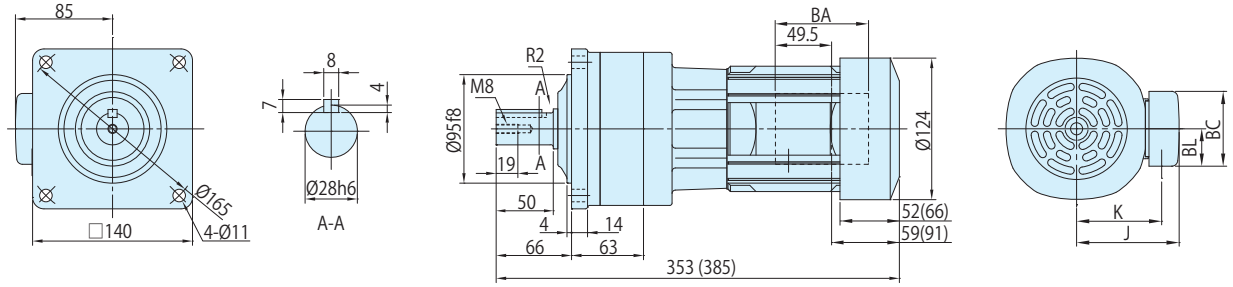

	J	K	BA	BC	BL
屋内形	85	70.5	81.5	62	31
屋外形	105	81	60	85	52

注) 1. ( ) 内はブレーキ付の形式、寸法、質量を示しますのでご注意ください。
2. 仕様記号の□は、200V 級は "2"、400V 級は "4" が入ります。詳細は C2 ～ C6 頁をご参照ください。
3. 出力軸径寸法 : 寸法公差は、JIS B 0401-1998 "h6" です。
4. 軸端キー寸法 : 寸法公差は、JIS B 1301-1996(ISO) キー及びキー溝　平行キー (普通形) に準拠しています。
5. 出力軸部の詳細寸法は、技術資料 E10 頁をご参照ください。
6. 屋外形は端子箱の向き（引出方向）が図面とは異なります。詳細は技術資料 E58 頁をご参照ください。
7. 本寸法図の寸法及び質量は、予告なしに変更することが有ります。

■寸法図

図 C1

CNVM03-5107DR-175~295 / 仕様記号
(CNVM03-5107DR-B-175~295 / 仕様記号)

質量 kg	屋内形	屋外形
	14(15)	14(15)

仕様記号	屋内形	屋外形
	J □ NPLA	J □ AALB

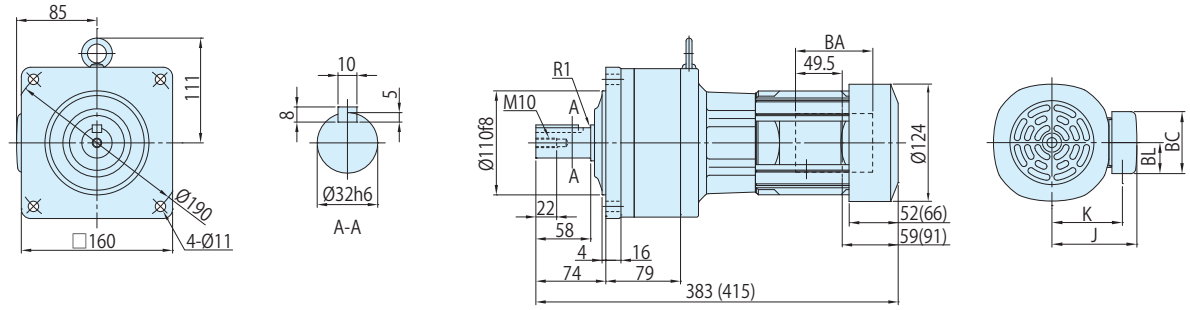

図 C2

CNVM03-5117DR-335, 435 / 仕様記号
(CNVM03-5117DR-B-335, 435 / 仕様記号)

質量 kg	屋内形	屋外形
	24(25)	24(25)

仕様記号	屋内形	屋外形
	J □ NPLA	J □ AALB

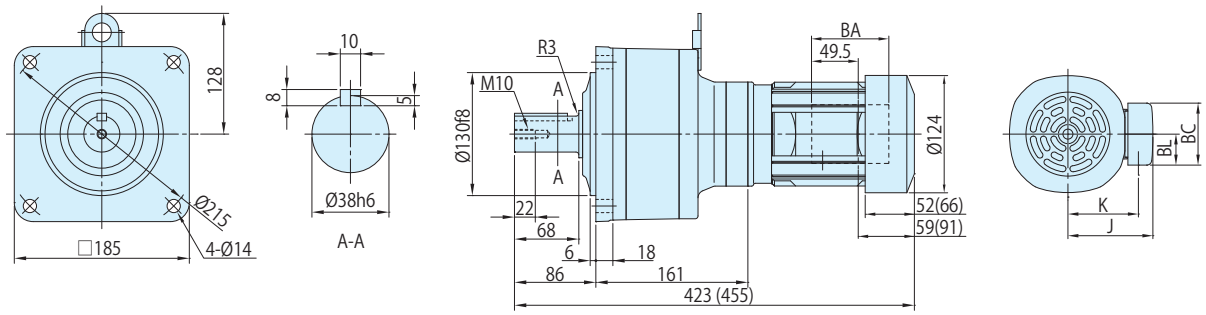

図 C3

CNVM03-5127DA-559~731 / 仕様記号
(CNVM03-5127DA-B-559~731 / 仕様記号)

質量 kg	屋内形	屋外形
	33(34)	33(35)

仕様記号	屋内形	屋外形
	J □ NPLA	J □ AALB

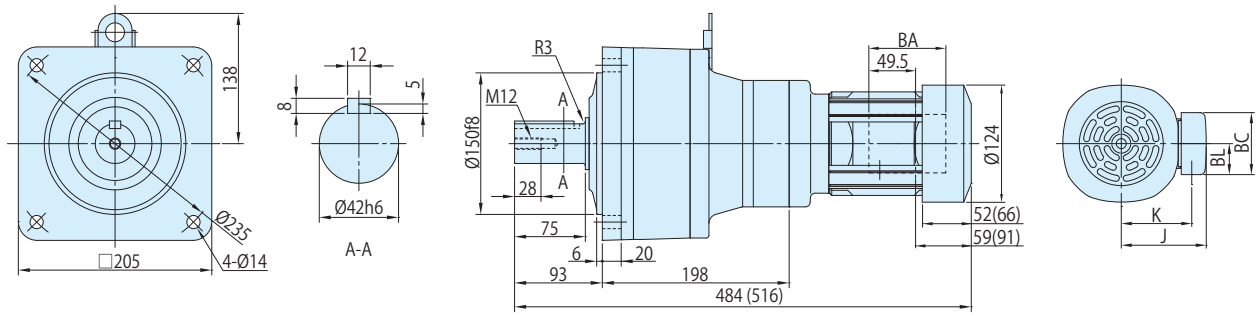

注) 1. (　) 内はブレーキ付の形式、寸法、質量を示しますのでご注意ください。
2. 仕様記号の□は、200V 級は "2"、400V 級は "4" が入ります。詳細は C2 ～ C6 頁をご参照ください。
3. 出力軸径寸法 : 寸法公差は、JIS B 0401-1998 "h6" です。
4. 軸端キー寸法 : 寸法公差は、JIS B 1301-1996(ISO) キー及びキー溝　平行キー (普通形) に準拠しています。
5. 出力軸部の詳細寸法は、技術資料 E10 頁をご参照ください。
6. 屋外形は端子箱の向き（引出方向）が図面とは異なります。詳細は技術資料 E58 頁をご参照ください。
7. 本寸法図の寸法及び質量は、予告なしに変更することが有ります。

	J	K	BA	BC	BL
屋内形	85	70.5	81.5	62	31
屋外形	105	81	60	85	52

■寸法図

図 C1　CNHM03-507R-3, 5 / 仕様記号 (CNHM03-507R-B-3, 5 / 仕様記号)

質量 kg	屋内形	屋外形
	7.0(8.5)	7.0(8.5)

仕様記号	屋内形	屋外形
	J □ NPLA	J □ AALB

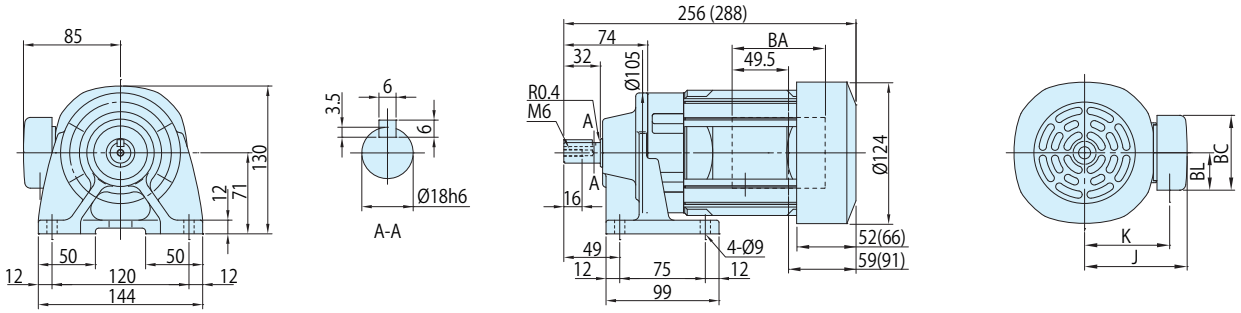

図 C2　CNHM03-5077-6~29 / 仕様記号 (CNHM03-5077-B-6~29 / 仕様記号)

質量 kg	屋内形	屋外形
	7.0(8.5)	7.0(8.5)

仕様記号	屋内形	屋外形
	J □ NPLA	J □ AALB

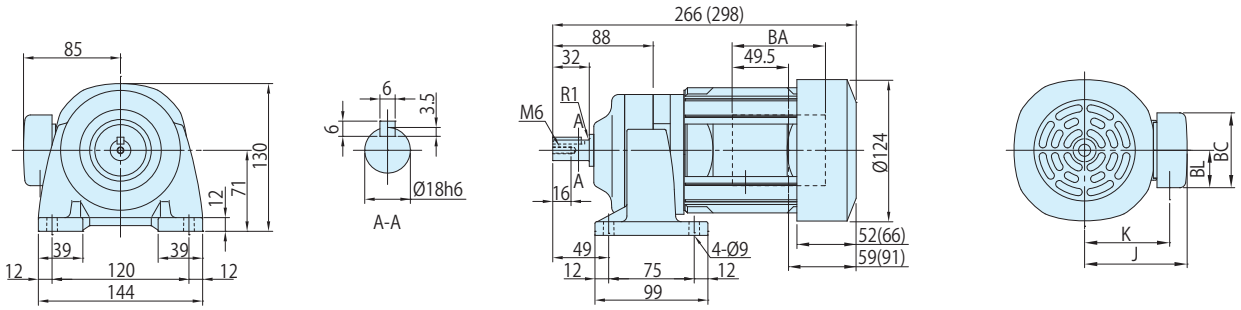

図 C3　CNHM03-5087-35~51 / 仕様記号 (CNHM03-5087-B-35~51 / 仕様記号)

質量 kg	屋内形	屋外形
	7.5(9.0)	7.5(9.0)

仕様記号	屋内形	屋外形
	J □ NPLA	J □ AALB

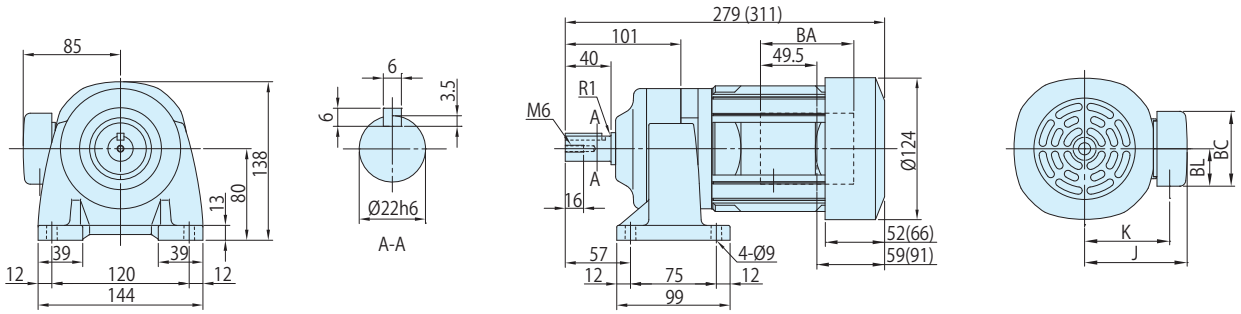

注) 1. (　) 内はブレーキ付の形式、寸法、質量を示しますのでご注意ください。
2. 仕様記号の□は、200V 級は "2"、400V 級は "4" が入ります。詳細は C2 ～ C6 頁をご参照ください。
3. 出力軸径寸法 : 寸法公差は、JIS B 0401-1998 "h6" です。
4. 軸端キー寸法 : 寸法公差は、JIS B 1301-1996(ISO) キー及びキー溝　平行キー (普通形) に準拠しています。
5. 出力軸部の詳細寸法は、技術資料 E10 頁をご参照ください。
6. 屋外形は端子箱の向き（引出方向）が図面とは異なります。詳細は技術資料 E58 頁をご参照ください。
7. 本寸法図の寸法及び質量は、予告なしに変更することが有ります。

	J	K	BA	BC	BL
屋内形	85	70.5	81.5	62	31
屋外形	105	81	60	85	52

■寸法図

図 C1　CNHM03-5097-59~103 / 仕様記号 (CNHM03-5097-B-59~103 / 仕様記号)

質量 kg	屋内形	屋外形
	10(12)	10(12)

仕様記号	屋内形	屋外形
	J □ NPLA	J □ AALB

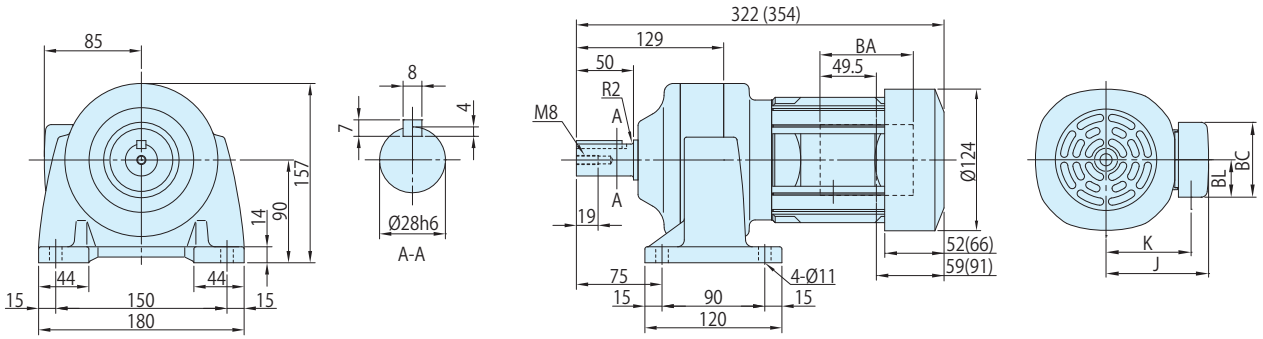

図 C2　CNHM03-5107-119 / 仕様記号 (CNHM03-5107-B-119 / 仕様記号)

質量 kg	屋内形	屋外形
	14(15)	14(15)

仕様記号	屋内形	屋外形
	J □ NPLA	J □ AALB

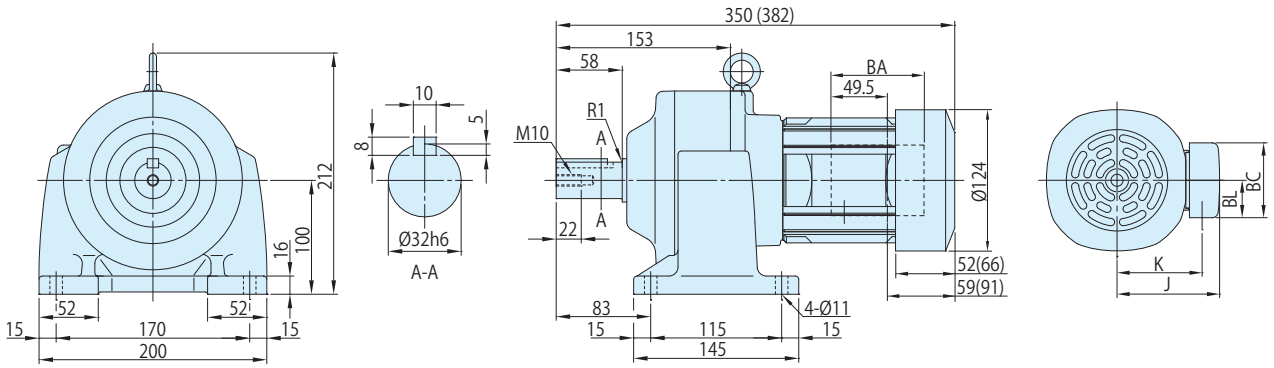

図 C3　CNHM03-5097DR-145 / 仕様記号 (CNHM03-5097DR-B-145 / 仕様記号)

質量 kg	屋内形	屋外形
	11(12)	11(12)

仕様記号	屋内形	屋外形
	J □ NPLA	J □ AALB

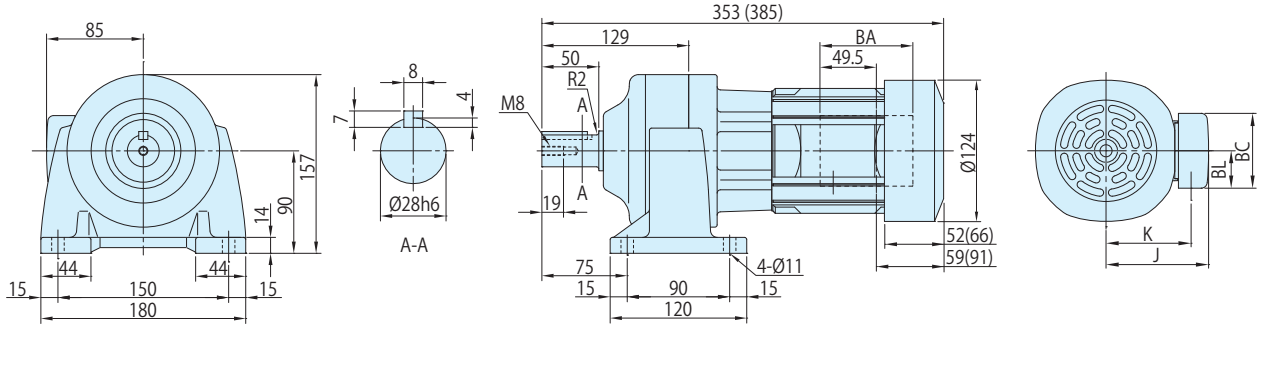

注) 1. (　) 内はブレーキ付の形式、寸法、質量を示しますのでご注意ください。
2. 仕様記号の□は、200V 級は "2"、400V 級は "4" が入ります。詳細は C2 ～ C6 頁をご参照ください。
3. 出力軸径寸法 : 寸法公差は、JIS B 0401-1998 "h6" です。
4. 軸端キー寸法 : 寸法公差は、JIS B 1301-1996(ISO) キー及びキー溝　平行キー (普通形) に準拠しています。
5. 出力軸部の詳細寸法は、技術資料 E10 頁をご参照ください。
6. 屋外形は端子箱の向き（引出方向）が図面とは異なります。詳細は技術資料 E58 頁をご参照ください。
7. 本寸法図の寸法及び質量は、予告なしに変更することが有ります。

	J	K	BA	BC	BL
屋内形	85	70.5	81.5	62	31
屋外形	105	81	60	85	52

■寸法図

図 C1

CNHM03-5107DR-175~295 / 仕様記号
(CNHM03-5107DR-B-175~295 / 仕様記号)

質量 kg	屋内形	屋外形
	15(16)	15(16)

仕様記号	屋内形	屋外形
	J □ NPLA	J □ AALB

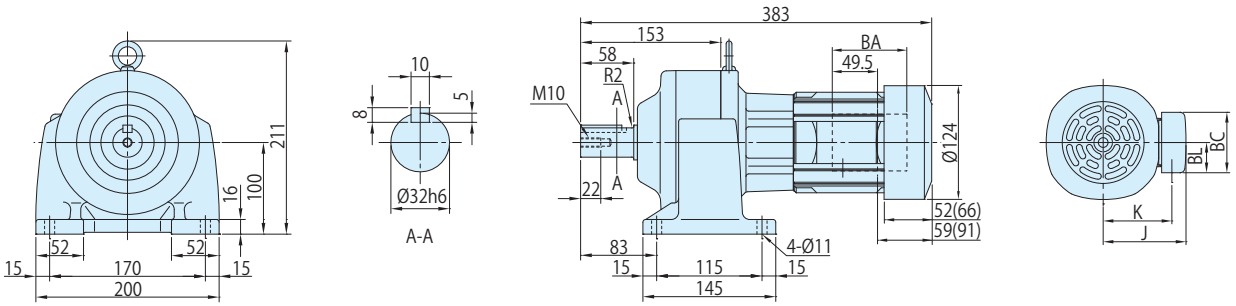

図 C2

CNHM03-5117DR-335, 435 / 仕様記号
(CNHM03-5117DR-B-335, 435 / 仕様記号)

質量 kg	屋内形	屋外形
	25(26)	25(26)

仕様記号	屋内形	屋外形
	J □ NPLA	J □ AALB

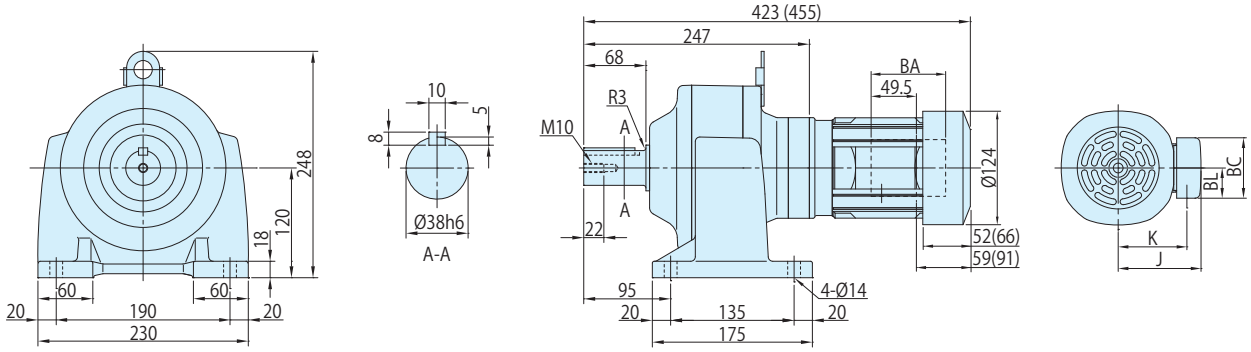

図 C3

CNHM03-5127DA-559~731 / 仕様記号
(CNHM03-5127DA-B-559~731 / 仕様記号)

質量 kg	屋内形	屋外形
	35(37)	35(37)

仕様記号	屋内形	屋外形
	J □ NPLA	J □ AALB

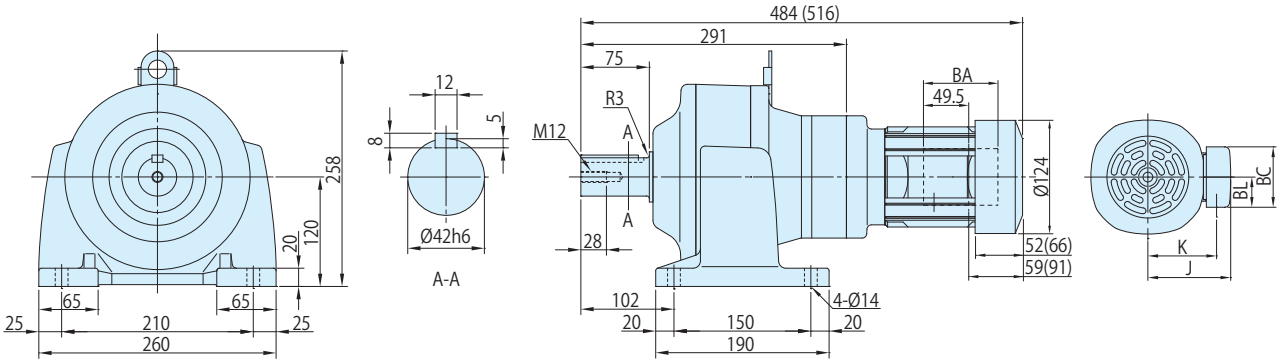

	J	K	BA	BC	BL
屋内形	85	70.5	81.5	62	31
屋外形	105	81	60	85	52

注) 1. ( ) 内はブレーキ付の形式、寸法、質量を示しますのでご注意ください。
2. 仕様記号の□は、200V 級は "2"、400V 級は "4" が入ります。詳細は C2 ～ C6 頁をご参照ください。
3. 出力軸径寸法 : 寸法公差は、JIS B 0401-1998 "h6" です。
4. 軸端キー寸法 : 寸法公差は、JIS B 1301-1996(ISO) キー及びキー溝　平行キー (普通形) に準拠しています。
5. 出力軸部の詳細寸法は、技術資料 E10 頁をご参照ください。
6. 屋外形は端子箱の向き（引出方向）が図面とは異なります。詳細は技術資料 E58 頁をご参照ください。
7. 本寸法図の寸法及び質量は、予告なしに変更することが有ります。

ギヤモータ・フランジ取付形・CNVM タイプ / 脚取付形・CNHM タイプ
三相モータ（屋内形・屋外形 / ブレーキ無・ブレーキ付）

0.4kW

■形式記号

形式記号										仕様記号
ブレーキ無	CN□M05	—	枠番	—			減速比	/	①②③④⑤⑥	
ブレーキ付	CN□M05	—	枠番	—	B	—	減速比			

仕様記号はモータに関わる仕様を表す記号です。
B11 頁または各寸法図中の表記をご参照ください。

注）形式記号の□には、H（脚取付）または V（フランジ取付）のいずれかが入ります。

■モータ特性表

モータ容量	電圧 [V]	周波数 [Hz]	定格電流値 [A]	定格回転速度 [r/min]	耐熱クラス	保護方式
0.4kW	200/200/220	50/60/60	2.35/2.05/2.02	1410/1700/1730	120(E)	IP44 全閉外扇形
	400/400/440	50/60/60	1.23/1.04/1.04	1420/1700/1740		

■選定表

減速比	出力回転数 r/min		形式記号（詳細は B10 頁）		出力トルク Tout				出力軸許容ラジアル荷重 Pro				寸法図	
					N・m		kgf・m		N		kgf		フランジ取付	脚取付
	50Hz	60Hz		容量記号 — 枠番 — 減速比	50Hz	60Hz	50Hz	60Hz	50Hz	60Hz	50Hz	60Hz		
3	483	583	CNVM（フランジ取付）CNHM（脚取付）	05 - 507R (-B) - 3	7.51	6.22	0.765	0.634	235	235	24.0	24.0	C34 図 C1	C37 図 C1
5	290	350		05 - 507R (-B) - 5	12.5	10.4	1.28	1.06	392	392	40.0	40.0		
6	242	292		05 - 5077 (-B) - 6	15.0	12.4	1.53	1.27	687	687	70.0	70.0	C34 図 C2	C37 図 C2
8	181	219		05 - 5077 (-B) - 8	20.0	16.6	2.04	1.69	883	883	90.0	90.0		
11	132	159		05 - 5077 (-B) - 11	27.5	22.8	2.81	2.33	1370	1370	140	140		
13	112	135		05 - 5077 (-B) - 13	32.5	27.0	3.32	2.75	1370	1370	140	140		
15	96.7	117		05 - 5077 (-B) - 15	37.5	31.1	3.83	3.17	1470	1470	150	150		
17	85.3	103		05 - 5077 (-B) - 17	42.5	35.3	4.34	3.59	1470	1470	150	150		
21	69.0	83.3		05 - 5087 (-B) - 21	52.6	43.5	5.36	4.44	2250	2250	229	229	C34 図 C3	C37 図 C3
25	58.0	70.0		05 - 5087 (-B) - 25	62.6	51.8	6.38	5.28	2680	2680	273	273		
29	50.0	60.3		05 - 5087 (-B) - 29	72.6	60.1	7.40	6.13	2700	2700	275	275		
35	41.4	50.0		05 - 5087 (-B) - 35	87.6	72.6	8.93	7.40	2700	2700	275	275		
43	33.7	40.7		05 - 5097 (-B) - 43	108	89.2	11.0	9.09	3430	3430	350	350	C35 図 C1	C38 図 C1
51	28.4	34.3		05 - 5097 (-B) - 51	128	106	13.0	10.8	3430	3430	350	350		
59	24.6	29.7		05 - 5097 (-B) - 59	148	122	15.1	12.5	3430	3430	350	350		
71	20.4	24.6		05 - 5107 (-B) - 71	178	147	18.1	15.0	4660	4660	475	475	C35 図 C2	C38 図 C2
87	16.7	20.1		05 - 5107 (-B) - 87	218	180	22.2	18.4	4660	4660	475	475		
103	14.1	17.0		05 - 5107 (-B) - 103	249	206	25.4	21.0	4660	4660	475	475		
119	12.2	14.7		05 - 5107 (-B) - 119	298	247	30.4	25.2	4660	4660	475	475		
145	10.0	12.1		05 - 5107DR (-B) - 145	344	285	35.0	29.0	4660	4660	475	475	C35 図 C3	C38 図 C3
175	8.29	10.0		05 - 5117DR (-B) - 175	415	344	42.3	35.0	5690	5690	580	580	C36 図 C1	C39 図 C1
215	6.74	8.14		05 - 5117DR (-B) - 215	510	422	52.0	43.1	5690	5690	580	580		
255	5.69	6.86		05 - 5117DR (-B) - 255	*588	501	*59.9	51.1	5690	5690	580	580		
295	4.92	5.93		05 - 5127DR (-B) - 295	699	580	71.3	59.1	7260	7260	740	740	C36 図 C2	C39 図 C2
355	4.08	4.93		05 - 5127DR (-B) - 355	*604	*604	*61.5	*61.5	7260	7260	740	740		
435	3.33	4.02		05 - 5127DR (-B) - 435	*774	*774	*78.9	*78.9	7260	7260	740	740		
559	2.59	3.13		05 - 5127DA (-B) - 559	*711	*711	*72.5	*72.5	7260	7260	740	740	C36 図 C3	C39 図 C3

注）1. 出力回転数は、モータ回転数 50Hz：1450r/min, 60Hz：1750r/min としたときの代表値です。詳細は技術資料「モータ部」を参照ください。
2. 低速軸許容ラジアル荷重は、低速軸中央の位置の値です。
3.（ ）内はブレーキ付の形式を示します。（オプションのワンタッチゆるめ仕様（E28 頁参照）の場合は、"-C" となります。）
4. 枠番末尾に「R」の付く機種は、トラクションドライブ機種です。ご使用にあたっては B14 頁の選定資料をご参照ください。
5. * 印はトルク制限機種です。出力トルクにご注意ください。

■寸法図

図 C1　CNVM05-507R-3, 5 / 仕様記号 (CNVM05-507R-B-3, 5 / 仕様記号)

質量 kg	屋内形	屋外形
	8.0(9.5)	8.5(9.5)

仕様記号	屋内形	屋外形
	J □ NPLA	J □ AALB

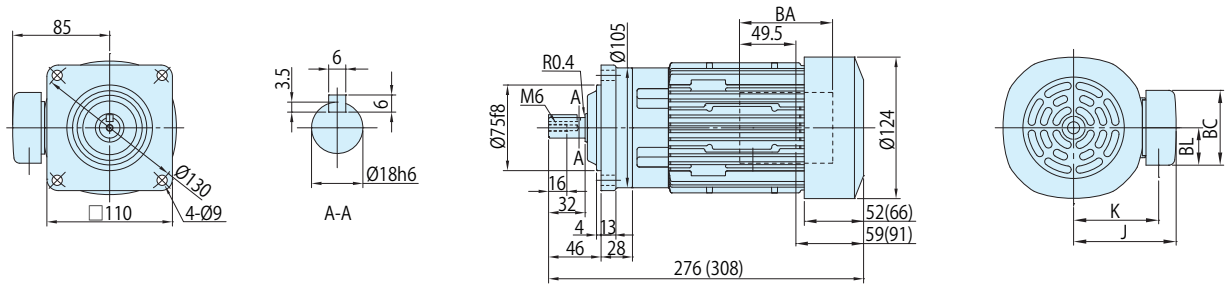

図 C2　CNVM05-5077-6~17/ 仕様記号 (CNVM05-5077-B-6~17 / 仕様記号)

質量 kg	屋内形	屋外形
	8.0(9.5)	8.0(9.5)

仕様記号	屋内形	屋外形
	J □ NPLA	J □ AALB

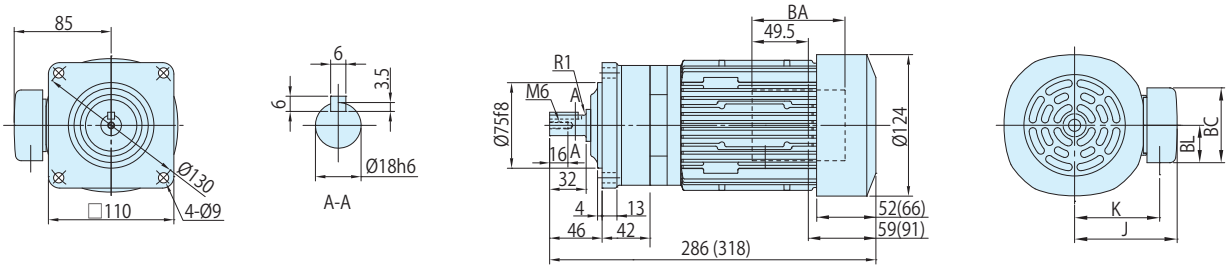

図 C3　CNVM05-5087-21~35 / 仕様記号 (CNVM05-5087-B-21~35 / 仕様記号)

質量 kg	屋内形	屋外形
	8.0(9.5)	8.5(9.5)

仕様記号	屋内形	屋外形
	J □ NPLA	J □ AALB

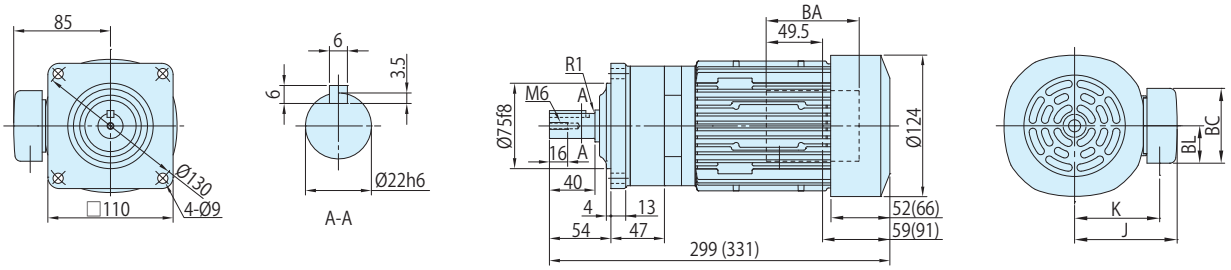

注) 1. (　) 内はブレーキ付の形式、寸法、質量を示しますのでご注意ください。
2. 仕様記号の□は、200V 級は "2"、400V 級は "4" が入ります。詳細は C2 ～ C6 頁をご参照ください。
3. 出力軸径寸法 : 寸法公差は、JIS B 0401-1998 "h6" です。
4. 軸端キー寸法 : 寸法公差は、JIS B 1301-1996(ISO) キー及びキー溝　平行キー (普通形) に準拠しています。
5. 出力軸部の詳細寸法は、技術資料 E10 頁をご参照ください。
6. 屋外形は端子箱の向き（引出方向）が図面とは異なります。詳細は技術資料 E58 頁をご参照ください。
7. 本寸法図の寸法及び質量は、予告なしに変更することが有ります。

	J	K	BA	BC	BL
屋内形	85	70.5	81.5	62	31
屋外形	105	81	60	85	52

■寸法図

図 C1　CNVM05-5097-43~59 / 仕様記号 (CNVM05-5097-B-43~59 / 仕様記号)

質量 kg	屋内形	屋外形
	11(12)	11(12)

仕様記号	屋内形	屋外形
	J □ NPLA	J □ AALB

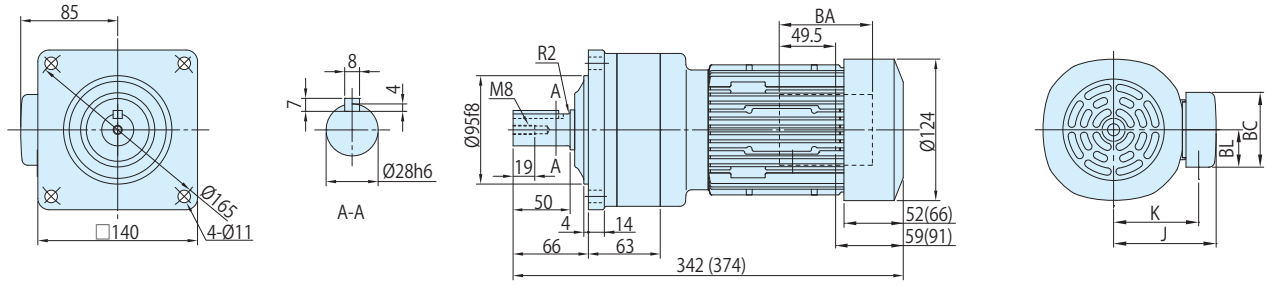

図 C2　CNVM05-5107-71~119 / 仕様記号 (CNVM05-5107-B-71~119 / 仕様記号)

質量 kg	屋内形	屋外形
	14(15)	14(15)

仕様記号	屋内形	屋外形
	J □ NPLA	J □ AALB

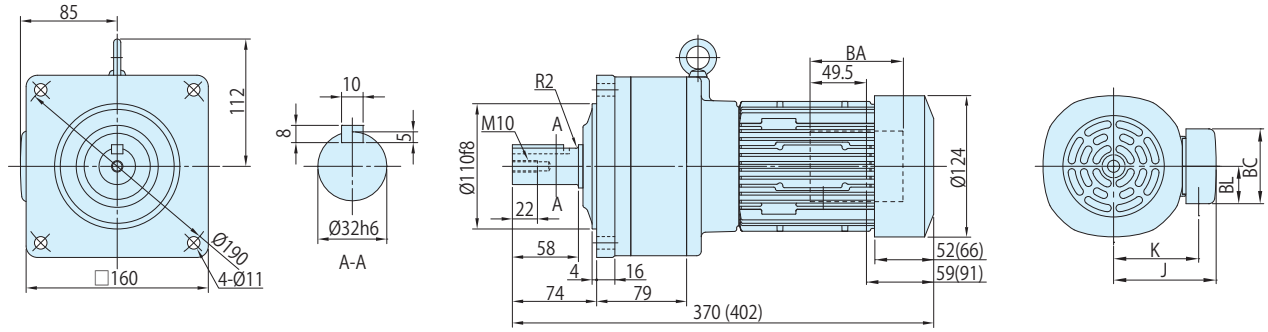

図 C3　CNVM05-5107DR-145 / 仕様記号 (CNVM05-5107DR-B-145 / 仕様記号)

質量 kg	屋内形	屋外形
	15(16)	15(16)

仕様記号	屋内形	屋外形
	J □ NPLA	J □ AALB

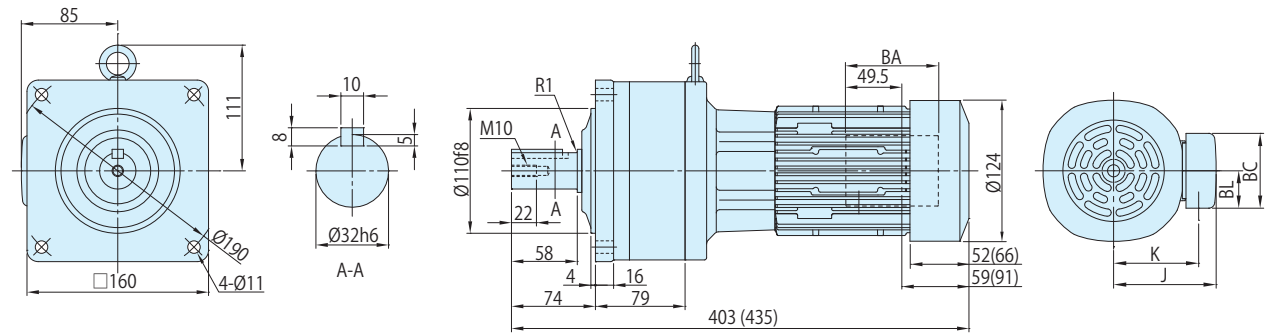

	J	K	BA	BC	BL
屋内形	85	70.5	81.5	62	31
屋外形	105	81	60	85	52

注) 1. (　) 内はブレーキ付の形式、寸法、質量を示しますのでご注意ください。
2. 仕様記号の□は、200V 級は "2"、400V 級は "4" が入ります。詳細は C2 ～ C6 頁をご参照ください。
3. 出力軸径寸法 : 寸法公差は、JIS B 0401-1998 "h6" です。
4. 軸端キー寸法 : 寸法公差は、JIS B 1301-1996(ISO) キー及びキー溝　平行キー (普通形) に準拠しています。
5. 出力軸部の詳細寸法は、技術資料 E10 頁をご参照ください。
6. 屋外形は端子箱の向き（引出方向）が図面とは異なります。詳細は技術資料 E58 頁をご参照ください。
7. 本寸法図の寸法及び質量は、予告なしに変更することが有ります。

■寸法図

図 C1 CNVM05-5117DR-175~255 / 仕様記号 (CNVM05-5117DR-B-175~255 / 仕様記号)

質量 kg	屋内形	屋外形
	25(26)	25(27)

仕様記号	屋内形	屋外形
	J □ NPLA	J □ AALB

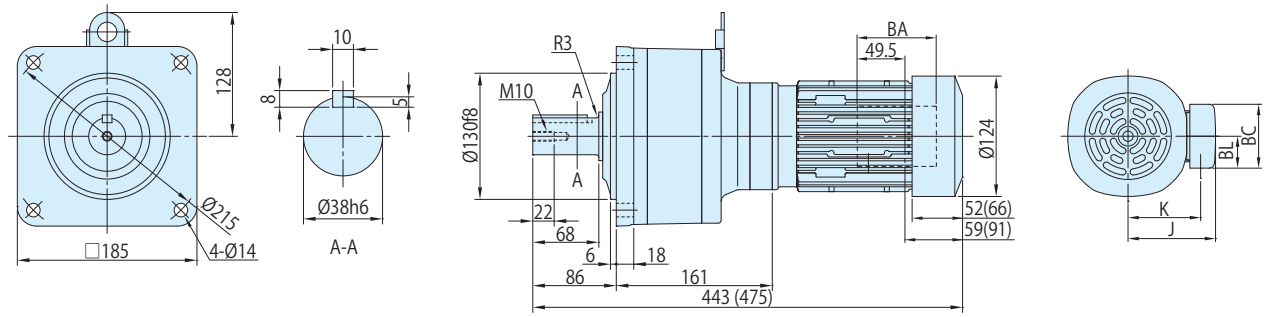

図 C2 CNVM05-5127DR-295~435 / 仕様記号 (CNVM05-5127DR-B-295~435 / 仕様記号)

質量 kg	屋内形	屋外形
	34(35)	34(36)

仕様記号	屋内形	屋外形
	J □ NPLA	J □ AALB

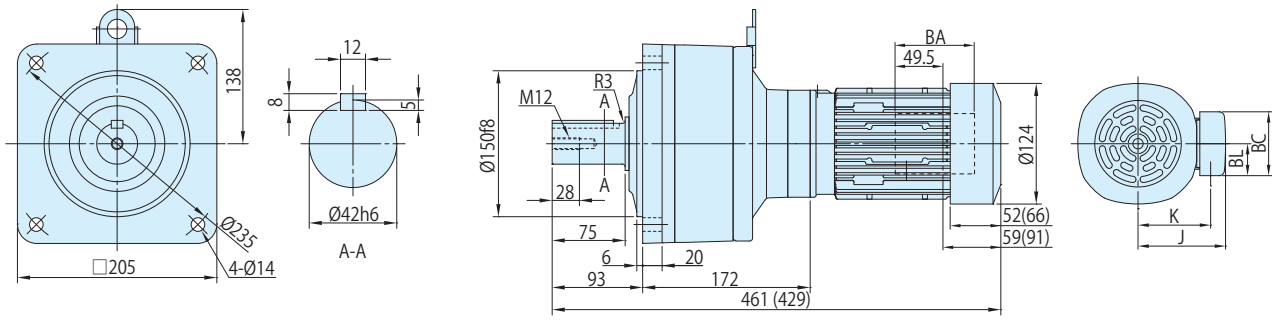

図 C3 CNVM05-5127DA-559 / 仕様記号 (CNVM05-5127DA-B-559 / 仕様記号)

質量 kg	屋内形	屋外形
	34(35)	34(36)

仕様記号	屋内形	屋外形
	J □ NPLA	J □ AALB

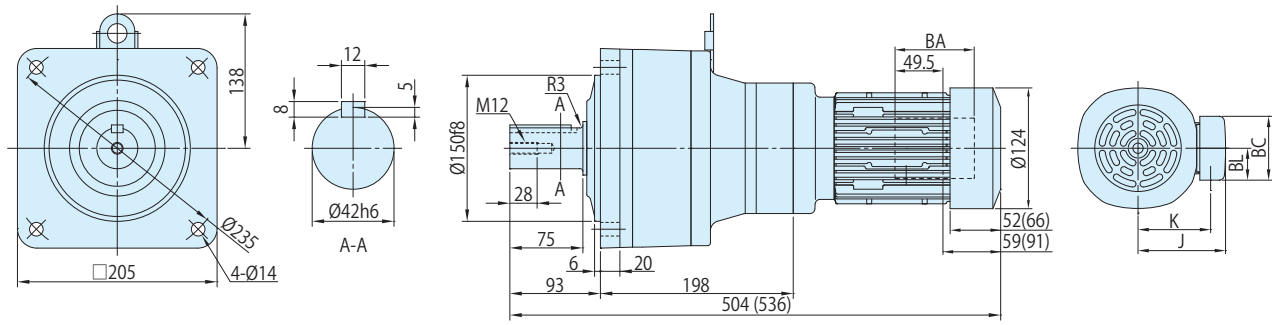

注) 1. ( ) 内はブレーキ付の形式、寸法、質量を示しますのでご注意ください。
2. 仕様記号の□は、200V 級は "2"、400V 級は "4" が入ります。詳細は C2 ～ C6 頁をご参照ください。
3. 出力軸径寸法 : 寸法公差は、JIS B 0401-1998 "h6" です。
4. 軸端キー寸法 : 寸法公差は、JIS B 1301-1996(ISO) キー及びキー溝　平行キー (普通形) に準拠しています。
5. 出力軸部の詳細寸法は、技術資料 E10 頁をご参照ください。
6. 屋外形は端子箱の向き（引出方向）が図面とは異なります。詳細は技術資料 E58 頁をご参照ください。
7. 本寸法図の寸法及び質量は、予告なしに変更することが有ります。

	J	K	BA	BC	BL
屋内形	85	70.5	81.5	62	31
屋外形	105	81	60	85	52

■寸法図

図 C1　CNHM05-507R-3, 5 / 仕様記号 (CNHM05-507R-B-3, 5 / 仕様記号)

質量 kg	屋内形	屋外形
	8.0(9.5)	8.5(9.5)

仕様記号	屋内形	屋外形
	J □ NPLA	J □ AALB

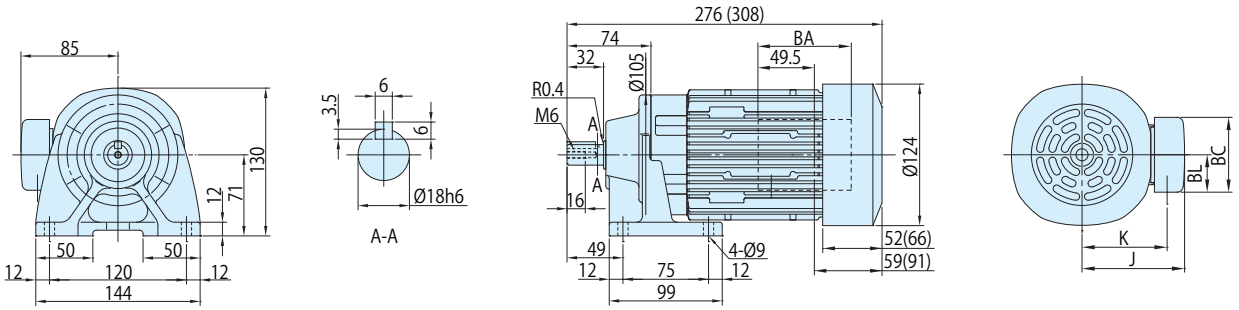

図 C2　CNHM05-5077-6~17 / 仕様記号 (CNHM05-5077-B-6~17 / 仕様記号)

質量 kg	屋内形	屋外形
	8.5(9.5)	8.5(10)

仕様記号	屋内形	屋外形
	J □ NPLA	J □ AALB

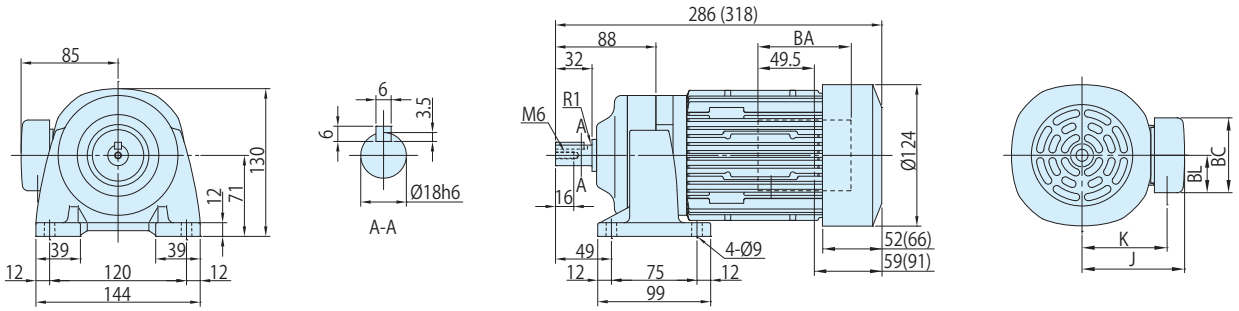

図 C3　CNHM05-5087-21~35 / 仕様記号 (CNHM05-5087-B-21~35 / 仕様記号)

質量 kg	屋内形	屋外形
	8.5(10)	8.5(10)

仕様記号	屋内形	屋外形
	J □ NPLA	J □ AALB

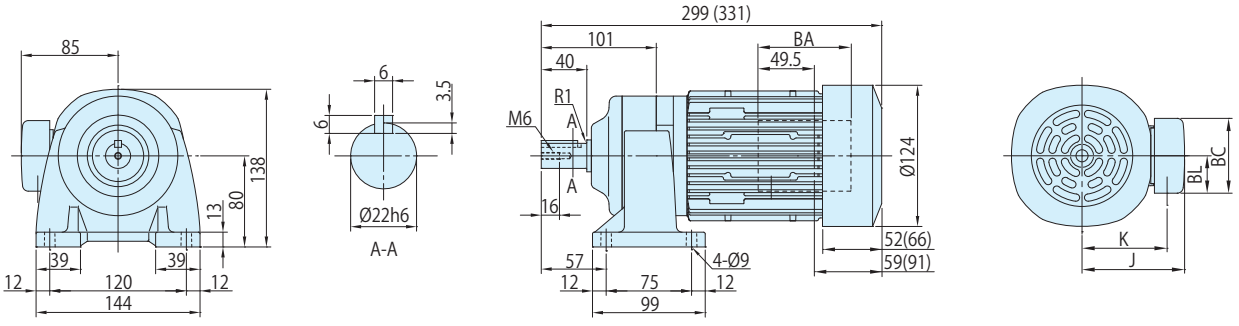

注) 1. (　) 内はブレーキ付の形式、寸法、質量を示しますのでご注意ください。
2. 仕様記号の□は、200V 級は "2"、400V 級は "4" が入ります。詳細は C2 ～ C6 頁をご参照ください。
3. 出力軸径寸法 : 寸法公差は、JIS B 0401-1998 "h6" です。
4. 軸端キー寸法 : 寸法公差は、JIS B 1301-1996(ISO) キー及びキー溝　平行キー (普通形) に準拠しています。
5. 出力軸部の詳細寸法は、技術資料 E10 頁をご参照ください。
6. 屋外形は端子箱の向き（引出方向）が図面とは異なります。詳細は技術資料 E58 頁をご参照ください。
7. 本寸法図の寸法及び質量は、予告なしに変更することが有ります。

	J	K	BA	BC	BL
屋内形	85	70.5	81.5	62	31
屋外形	105	81	60	85	52

■寸法図

図 C1　CNHM05-5097-43~59 / 仕様記号 (CNHM05-5097-B-43~59 / 仕様記号)

質量 kg	屋内形	屋外形
	11(13)	12(13)

仕様記号	屋内形	屋外形
	J □ NPLA	J □ AALB

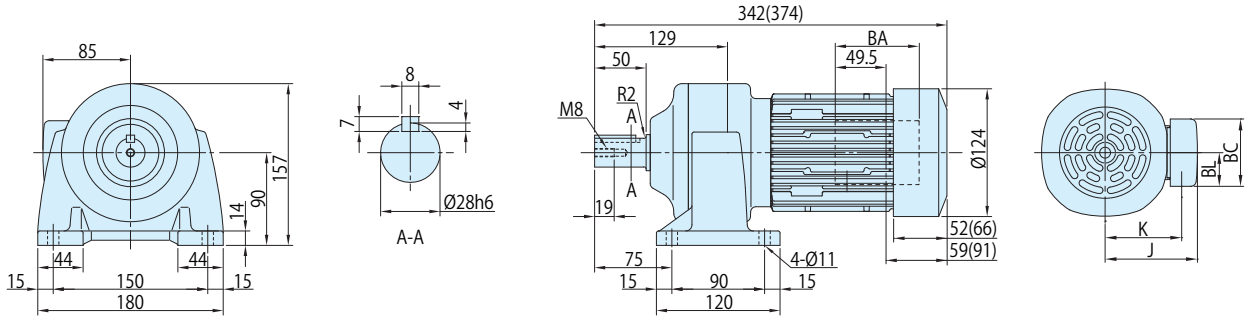

図 C2　CNHM05-5107-71~119 / 仕様記号 (CNHM05-5107-B-71~119 / 仕様記号)

質量 kg	屋内形	屋外形
	15(16)	15(16)

仕様記号	屋内形	屋外形
	J □ NPLA	J □ AALB

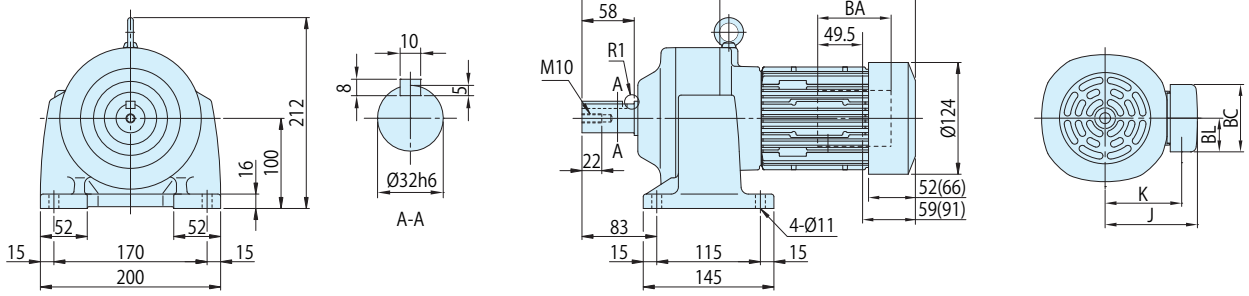

図 C3　CNHM05-5107DR-145 / 仕様記号 (CNHM05-5107DR-B-145 / 仕様記号)

質量 kg	屋内形	屋外形
	16(17)	16(17)

仕様記号	屋内形	屋外形
	J □ NPLA	J □ AALB

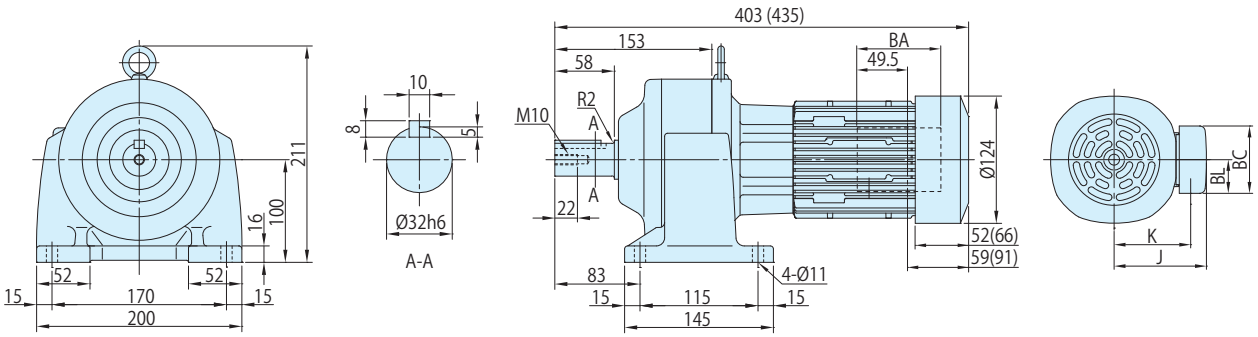

	J	K	BA	BC	BL
屋内形	85	70.5	81.5	62	31
屋外形	105	81	60	85	52

注) 1. (　) 内はブレーキ付の形式、寸法、質量を示しますのでご注意ください。
2. 仕様記号の□は、200V 級は "2"、400V 級は "4" が入ります。詳細は C2 ～ C6 頁をご参照ください。
3. 出力軸径寸法 : 寸法公差は、JIS B 0401-1998 "h6" です。
4. 軸端キー寸法 : 寸法公差は、JIS B 1301-1996(ISO) キー及びキー溝　平行キー (普通形) に準拠しています。
5. 出力軸部の詳細寸法は、技術資料 E10 頁をご参照ください。
6. 屋外形は端子箱の向き（引出方向）が図面とは異なります。詳細は技術資料 E58 頁をご参照ください。
7. 本寸法図の寸法及び質量は、予告なしに変更することが有ります。

■寸法図

図 C1

CNHM05-5117DR-175~255 / 仕様記号
(CNHM05-5117DR-B-175~255 / 仕様記号)

質量 kg	屋内形	屋外形
	26(27)	26(28)

仕様記号	屋内形	屋外形
	J □ NPLA	J □ AALB

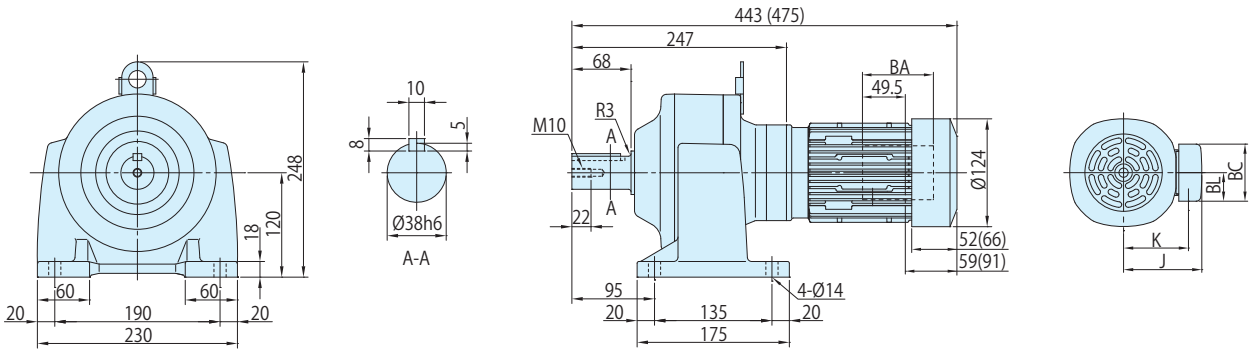

図 C2

CNHM05-5127DR-295~435 / 仕様記号
(CNHM05-5127DR-B-295~435 / 仕様記号)

質量 kg	屋内形	屋外形
	34(36)	34(36)

仕様記号	屋内形	屋外形
	J □ NPLA	J □ AALB

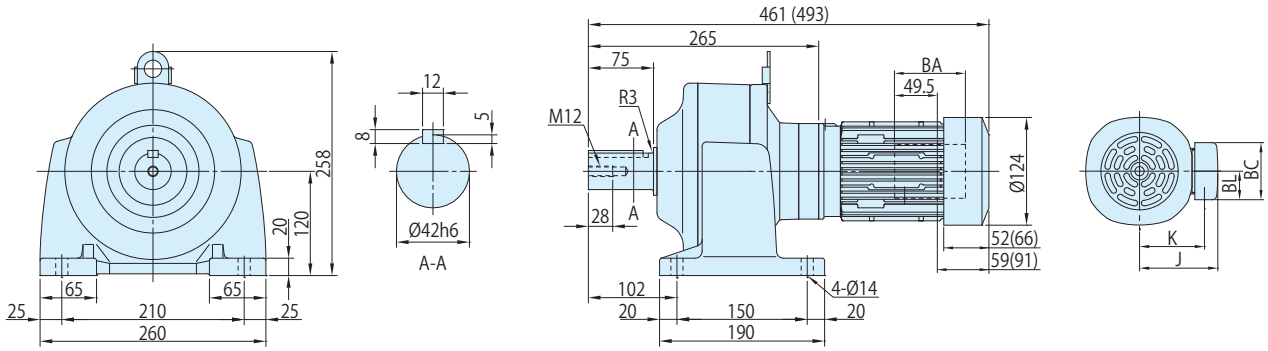

図 C3

CNHM05-5127DA-559 / 仕様記号
(CNHM05-5127DA-B-559 / 仕様記号)

質量 kg	屋内形	屋外形
	36(38)	36(38)

仕様記号	屋内形	屋外形
	J □ NPLA	J □ AALB

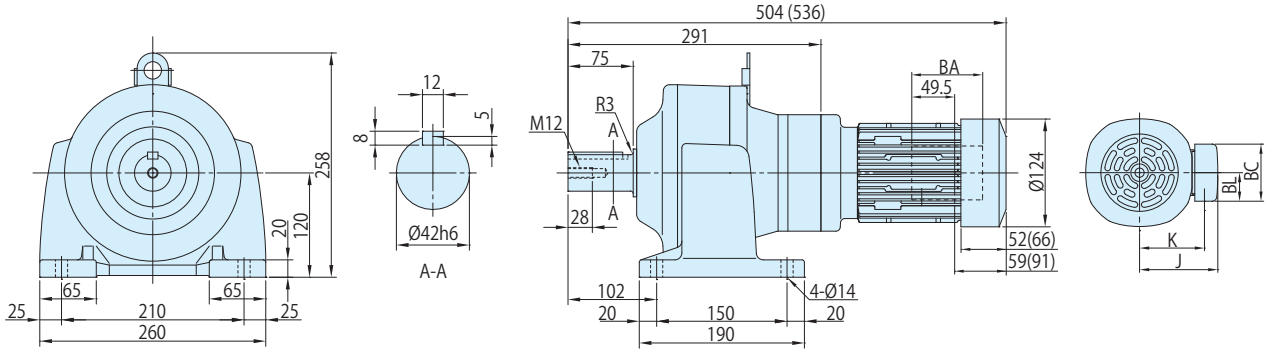

注) 1. (　) 内はブレーキ付の形式、寸法、質量を示しますのでご注意ください。
2. 仕様記号の□は、200V 級は "2"、400V 級は "4" が入ります。詳細は C2 ～ C6 頁をご参照ください。
3. 出力軸径寸法 : 寸法公差は、JIS B 0401-1998 "h6" です。
4. 軸端キー寸法 : 寸法公差は、JIS B 1301-1996(ISO) キー及びキー溝　平行キー (普通形) に準拠しています。
5. 出力軸部の詳細寸法は、技術資料 E10 頁をご参照ください。
6. 屋外形は端子箱の向き（引出方向）が図面とは異なります。詳細は技術資料 E58 頁をご参照ください。
7. 本寸法図の寸法及び質量は、予告なしに変更することが有ります。

	J	K	BA	BC	BL
屋内形	85	70.5	81.5	62	31
屋外形	105	81	60	85	52

■形式記号

形式記号								仕様記号
ブレーキ無	CN□M08	—	枠番	—			減速比	/ ① ② ③ ④ ⑤ ⑥
ブレーキ付	CN□M08	—	枠番	—	B	—	減速比	

仕様記号はモータに関わる仕様を表す記号です。
B11 頁または各寸法図中の表記をご参照ください。

注) 形式記号の□には、H（脚取付）または V（フランジ取付）のいずれかが入ります。

■モータ特性表

モータ容量	電圧 [V]	周波数 [Hz]	定格電流値 [A]	定格回転速度 [r/min]	耐熱クラス	保護方式
0.55kW	200/200/220	50/60/60	2.82/2.58/2.47	1410/1680/1710	130(B)	IP44 全閉外扇形
	400/400/440	50/60/60	1.41/1.29/1.24	1410/1680/1710		

■選定表

減速比	出力回転数 r/min		形式記号 (詳細は B10 頁)		出力トルク Tout				出力軸許容ラジアル荷重 Pro				寸法図	
				容量記号 — 枠番 — 減速比	N・m		kgf・m		N		kgf		フランジ取付	脚取付
	50Hz	60Hz			50Hz	60Hz	50Hz	60Hz	50Hz	60Hz	50Hz	60Hz		
3	483	583	CNVM (フランジ取付) CNHM (脚取付)	08 - 508R (-B) - 3	10.3	8.55	1.05	0.872	603	603	62.0	62.0	C41 図 C1	C43 図 C1
5	290	350		08 - 508R (-B) - 5	17.2	14.3	1.75	1.45	1000	1000	102	102		
6	242	292		08 - 5087 (-B) - 6	20.6	17.1	2.10	1.74	1000	1000	102	102	C41 図 C2	C43 図 C2
8	181	219		08 - 5087 (-B) - 8	27.5	22.8	2.81	2.33	1000	1000	102	102		
11	132	159		08 - 5087 (-B) - 11	37.9	31.4	3.86	3.20	1470	1470	150	150		
13	112	135		08 - 5087 (-B) - 13	44.7	37.1	4.56	3.78	1470	1470	150	150		
15	96.7	117		08 - 5087 (-B) - 15	51.6	42.8	5.26	4.36	1600	1600	163	163		
17	85.3	103		08 - 5087 (-B) - 17	58.5	48.5	5.96	4.94	1810	1810	185	185		
21	69.0	83.3		08 - 5097 (-B) - 21	72.3	59.9	7.37	6.10	3430	3430	350	350	C41 図 C3	C43 図 C3
25	58.0	70.0		08 - 5097 (-B) - 25	86.0	71.3	8.77	7.27	3430	3430	350	350		
29	50.0	60.3		08 - 5097 (-B) - 29	99.8	82.7	10.2	8.43	3430	3430	350	350		
35	41.4	50.0		08 - 5097 (-B) - 35	120	99.8	12.3	10.2	3430	3430	350	350		
43	33.7	40.7		08 - 5097 (-B) - 43	148	123	15.1	12.5	3430	3430	350	350		
51	28.4	34.3		08 - 5097 (-B) - 51	176	145	17.9	14.8	3430	3430	350	350		
59	24.6	29.7		08 - 5107 (-B) - 59	203	168	20.7	17.1	4660	4660	475	475	C42 図 C1	C44 図 C1
71	20.4	24.6		08 - 5107 (-B) - 71	244	202	24.9	20.6	4660	4660	475	475		
87	16.7	20.1		08 - 5107 (-B) - 87	299	248	30.5	25.3	4660	4660	475	475		
105	13.8	16.7		08 - 5127DR (-B) - 105	342	284	34.9	28.9	7260	7260	740	740	C42 図 C2	C44 図 C2
125	11.6	14.0		08 - 5127DR (-B) - 125	408	338	41.5	34.4	7260	7260	740	740		
145	10.0	12.1		08 - 5127DR (-B) - 145	473	392	48.2	39.9	7260	7260	740	740		
175	8.29	10.0		08 - 5127DR (-B) - 175	571	473	58.2	48.2	7260	7260	740	740		
215	6.74	8.14		08 - 5127DR (-B) - 215	701	581	71.5	59.2	7260	7260	740	740		
255	5.69	6.86		08 - 5127DR (-B) - 255	*740	689	*75.4	70.2	7260	7260	740	740		
295	4.92	5.93		08 - 5127DR (-B) - 295	*762	*762	*77.7	*77.7	7260	7260	740	740		
355	4.08	4.93		08 - 5127DR (-B) - 355	*604	*604	*61.5	*61.5	7260	7260	740	740		
435	3.33	4.02		08 - 5127DR (-B) - 435	*774	*774	*78.9	*78.9	7260	7260	740	740		

注) 1. 出力回転数は、モータ回転数 50Hz：1450r/min, 60Hz：1750r/min としたときの代表値です。詳細は技術資料「モータ部」を参照ください。
2. 低速軸許容ラジアル荷重は、低速軸中央の位置の値です。
3. ( ) 内はブレーキ付の形式を示します。（オプションのワンタッチゆるめ仕様（E28 頁参照）の場合は、"-C" となります。）
4. 枠番末尾に「R」の付く機種は、トラクションドライブ機種です。ご使用にあたっては B14 頁の選定資料をご参照ください。
5. * 印はトルク制限機種です。出力トルクにご注意ください。

■寸法図

図 C1　CNVM08-508R-3, 5 / 仕様記号 (CNVM08-508R-B-3, 5 / 仕様記号)

質量 kg	屋内形	屋外形
	12(14)	12(14)

仕様記号	屋内形	屋外形
	J □ NSLA	J □ ASLB

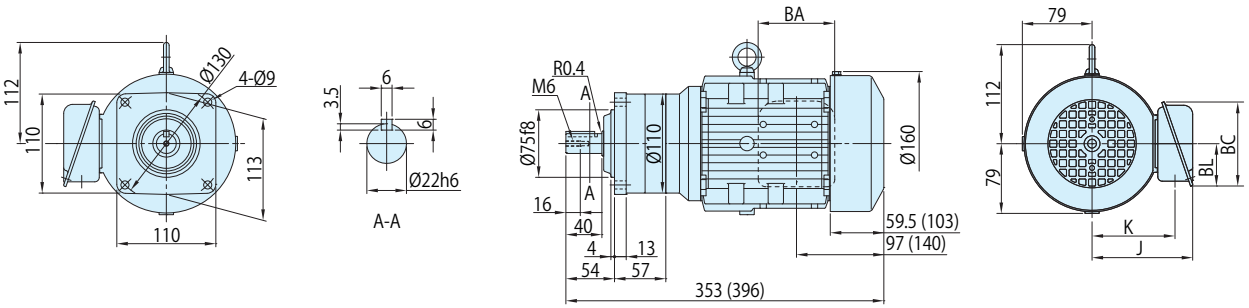

図 C2　CNVM08-5087-6~17 / 仕様記号 (CNVM08-5087-B-6~17 / 仕様記号)

質量 kg	屋内形	屋外形
	10(13)	10(13)

仕様記号	屋内形	屋外形
	J □ NSLA	J □ ASLB

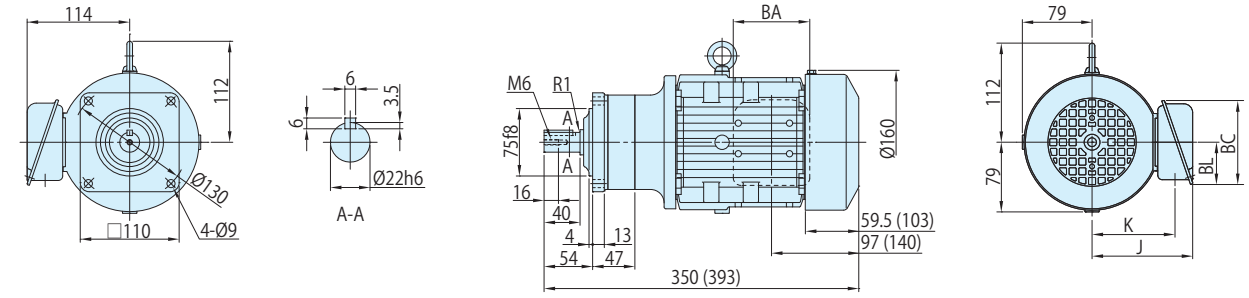

図 C3　CNVM08-5097-21~51 / 仕様記号 (CNVM08-5097-B-21~51 / 仕様記号)

質量 kg	屋内形	屋外形
	12(15)	12(15)

仕様記号	屋内形	屋外形
	J □ NSLA	J □ ASLB

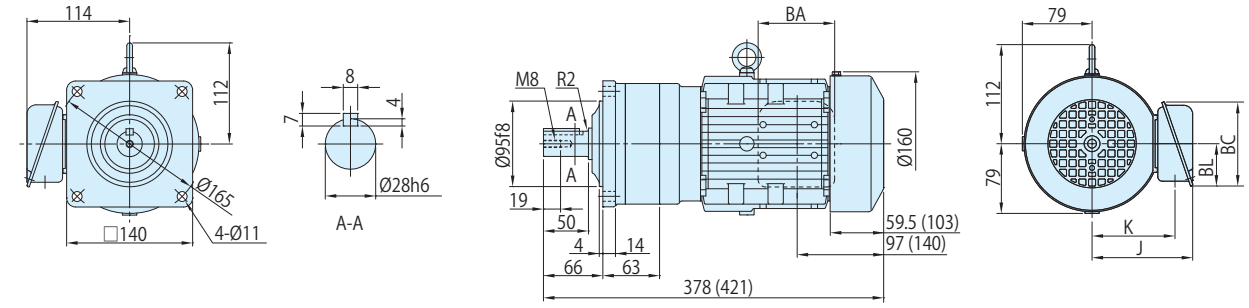

注) 1. (　) 内はブレーキ付の形式、寸法、質量を示しますのでご注意ください。
2. 仕様記号の□は、200V 級は "2"、400V 級は "4" が入ります。詳細は C2 ～ C6 頁をご参照ください。
3. 出力軸径寸法 : 寸法公差は、JIS B 0401-1998 "h6" です。
4. 軸端キー寸法 : 寸法公差は、JIS B 1301-1996(ISO) キー及びキー溝　平行キー (普通形) に準拠しています。
5. 出力軸部の詳細寸法は、技術資料 E10 頁をご参照ください。
6. 屋外形は端子箱の向き（引出方向）が図面とは異なります。詳細は技術資料 E58 頁をご参照ください。
7. 本寸法図の寸法及び質量は、予告なしに変更することが有ります。

	J	K	BA	BC	BL
屋内形	114	94	85	95	48
屋外形	141	105	100	131	75

■寸法図

図 C1 CNVM08-5107-59~87 / 仕様記号
(CNVM08-5107-B-59~87 / 仕様記号)

質量 kg	屋内形	屋外形
	16(18)	16(18)

仕様記号	屋内形	屋外形
	J □ NSLA	J □ ASLB

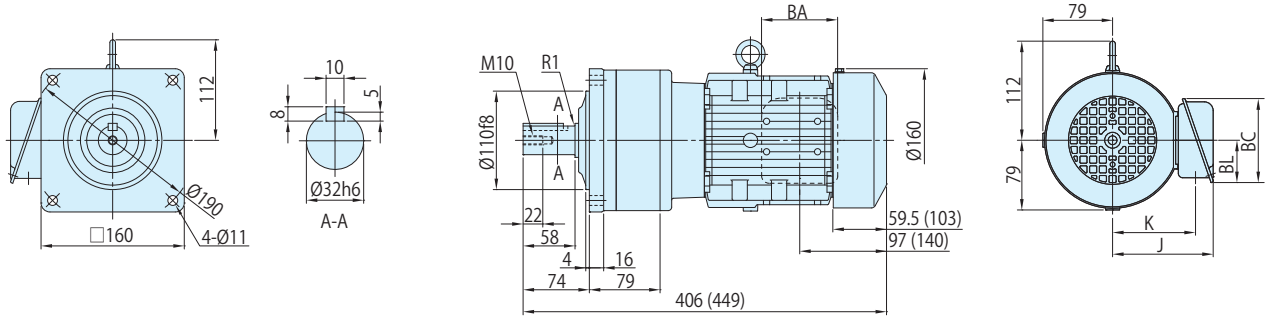

図 C2 CNVM08-5127DR-105~435 / 仕様記号
(CNVM08-5127DR-B-105~435 / 仕様記号)

質量 kg	屋内形	屋外形
	36(39)	37(39)

仕様記号	屋内形	屋外形
	J □ NSLA	J □ ASLB

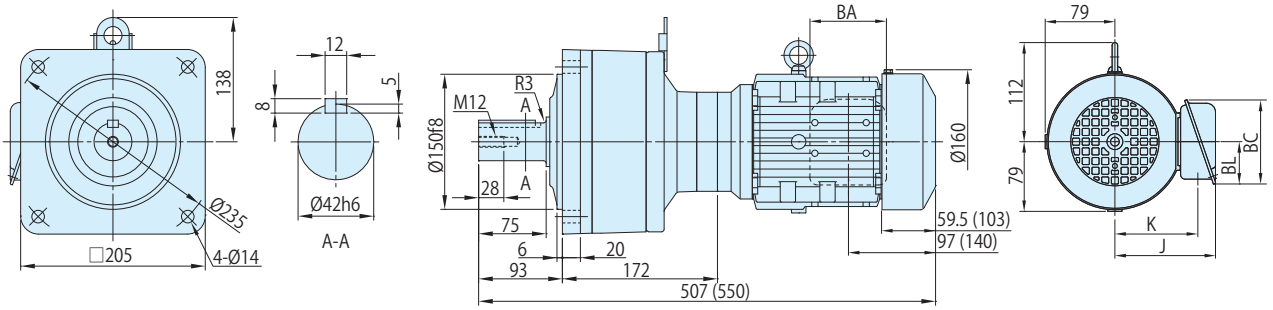

注) 1. ( ) 内はブレーキ付の形式、寸法、質量を示しますのでご注意ください。
2. 仕様記号の□は、200V 級は "2"、400V 級は "4" が入ります。詳細は C2 ～ C6 頁をご参照ください。
3. 出力軸径寸法 : 寸法公差は、JIS B 0401-1998 "h6" です。
4. 軸端キー寸法 : 寸法公差は、JIS B 1301-1996(ISO) キー及びキー溝　平行キー (普通形) に準拠しています。
5. 出力軸部の詳細寸法は、技術資料 E10 頁をご参照ください。
6. 屋外形は端子箱の向き（引出方向）が図面とは異なります。詳細は技術資料 E58 頁をご参照ください。
7. 本寸法図の寸法及び質量は、予告なしに変更することが有ります。

	J	K	BA	BC	BL
屋内形	114	94	85	95	48
屋外形	141	105	100	131	75

■寸法図

図 C1　CNHM08-508R-3, 5 / 仕様記号 (CNHM08-508R-B-3, 5 / 仕様記号)

質量 kg	屋内形	屋外形
	12(14)	12(14)

仕様記号	屋内形	屋外形
	J □ NSLA	J □ ASLB

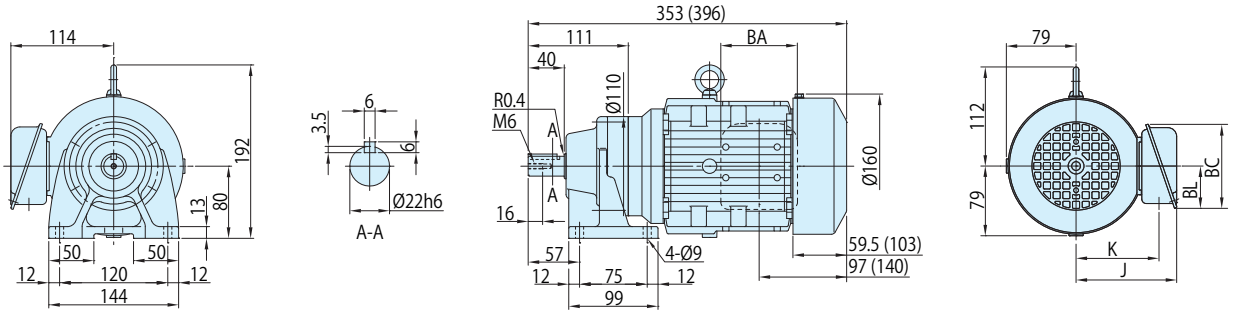

図 C2　CNHM08-5087-6~17 / 仕様記号 (CNHM08-5087-B-6~17 / 仕様記号)

質量 kg	屋内形	屋外形
	10(13)	10(13)

仕様記号	屋内形	屋外形
	J □ NSLA	J □ ASLB

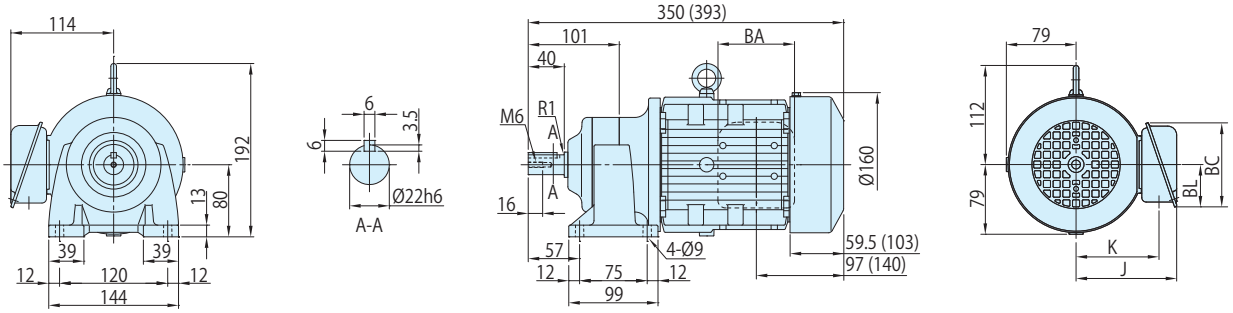

図 C3　CNHM08-5097-21~51 / 仕様記号 (CNHM08-5097-B-21~51 / 仕様記号)

質量 kg	屋内形	屋外形
	13(16)	13(16)

仕様記号	屋内形	屋外形
	J □ NSLA	J □ ASLB

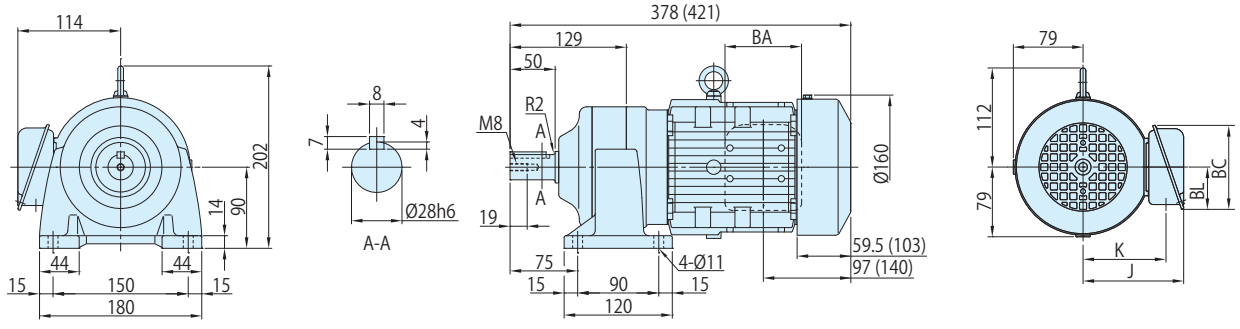

注) 1. (　) 内はブレーキ付の形式、寸法、質量を示しますのでご注意ください。
2. 仕様記号の□は、200V 級は "2"、400V 級は "4" が入ります。詳細は C2 ～ C6 頁をご参照ください。
3. 出力軸径寸法 : 寸法公差は、JIS B 0401-1998 "h6" です。
4. 軸端キー寸法 : 寸法公差は、JIS B 1301-1996(ISO) キー及びキー溝　平行キー (普通形) に準拠しています。
5. 出力軸部の詳細寸法は、技術資料 E10 頁をご参照ください。
6. 屋外形は端子箱の向き（引出方向）が図面とは異なります。詳細は技術資料 E58 頁をご参照ください。
7. 本寸法図の寸法及び質量は、予告なしに変更することが有ります。

	J	K	BA	BC	BL
屋内形	114	94	85	95	48
屋外形	141	105	100	131	75

■寸法図

図 C1 CNHM08-5107-59~87 / 仕様記号
(CNHM08-5107-B-59~87 / 仕様記号)

質量 kg	屋内形	屋外形
	17(19)	17(19)

仕様記号	屋内形	屋外形
	J □ NSLA	J □ ASLB

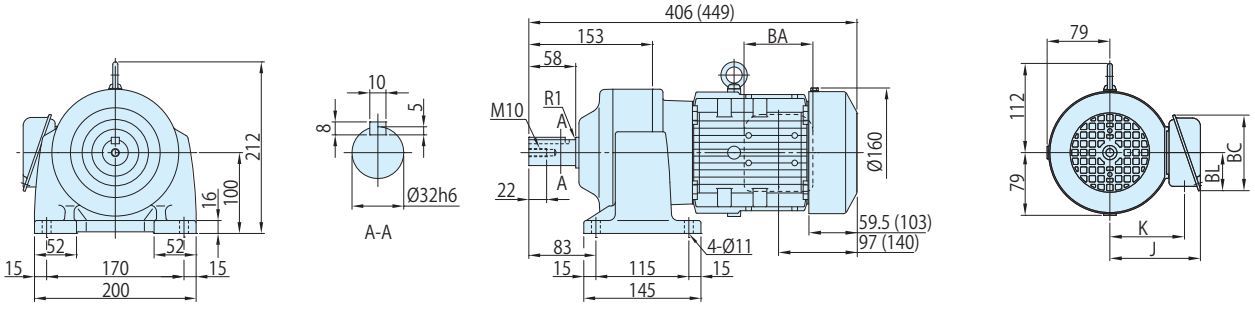

図 C2 CNHM08-5127DR-105~435 / 仕様記号
(CNHM08-5127DR-B-105~435 / 仕様記号)

質量 kg	屋内形	屋外形
	37(39)	37(39)

仕様記号	屋内形	屋外形
	J □ NSLA	J □ ASLB

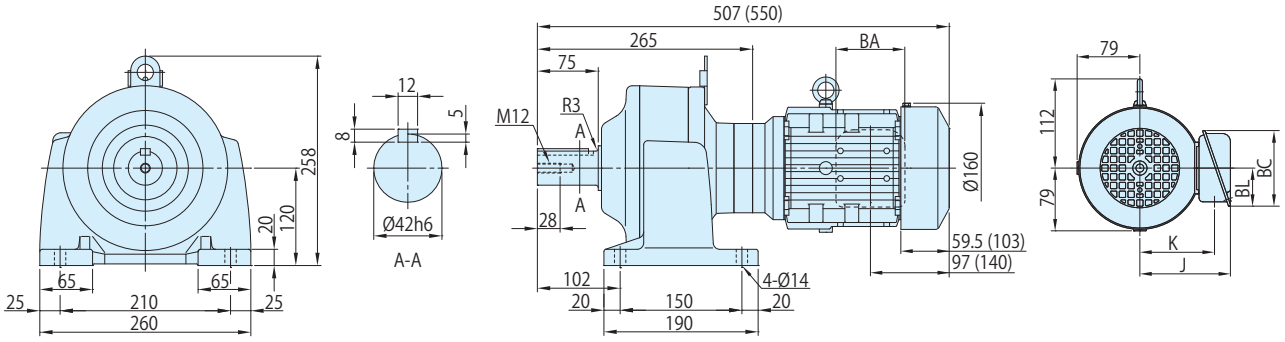

注) 1. ( ) 内はブレーキ付の形式、寸法、質量を示しますのでご注意ください。
2. 仕様記号の□は、200V 級は "2"、400V 級は "4" が入ります。詳細は C2 ～ C6 頁をご参照ください。
3. 出力軸径寸法 : 寸法公差は、JIS B 0401-1998 "h6" です。
4. 軸端キー寸法 : 寸法公差は、JIS B 1301-1996(ISO) キー及びキー溝　平行キー (普通形) に準拠しています。
5. 出力軸部の詳細寸法は、技術資料 E10 頁をご参照ください。
6. 屋外形は端子箱の向き（引出方向）が図面とは異なります。詳細は技術資料 E58 頁をご参照ください。
7. 本寸法図の寸法及び質量は、予告なしに変更することが有ります。

	J	K	BA	BC	BL
屋内形	114	94	85	95	48
屋外形	141	105	100	131	75

ギヤモータ・フランジ取付形・CNVM タイプ / 脚取付形・CNHM タイプ
プレミアム効率三相モータ（屋内形・屋外形 / ブレーキ無・ブレーキ付） 0.75kW

■形式記号

形式記号									仕様記号
ブレーキ無	CN□M1	—	枠番	—	EP	—		減速比	/ ① ② ③ ④ ⑤ ⑥
ブレーキ付	CN□M1	—	枠番	—	EP	—	B	— 減速比	

仕様記号はモータに関わる仕様を表す記号です。
B11 頁または各寸法図中の表記をご参照ください。

注）形式記号の□には、H（脚取付）または V（フランジ取付）のいずれかが入ります。

■モータ特性表

モータ容量	電圧 [V]	周波数 [Hz]	定格電流値 [A]	定格回転速度 [r/min]	耐熱クラス	保護方式
0.75kW	200/200/220	50/60/60	4.29/3.73/3.78	1440/1730/1740	155(F)	IP44 全閉外扇形
	400/400/440	50/60/60	2.15/1.87/1.89	1440/1730/1740		

■選定表

減速比	出力回転数 r/min		形式記号（詳細は B10 頁）		出力トルク Tout				出力軸許容ラジアル荷重 Pro				寸法図	
				容量記号 — 枠番 — 補助形式 — 減速比	N・m		kgf・m		N		kgf		フランジ取付	脚取付
	50Hz	60Hz			50Hz	60Hz	50Hz	60Hz	50Hz	60Hz	50Hz	60Hz		
3	483	583	CNVM（フランジ取付）CNHM（脚取付）	1 - 508R - EP (-B) - 3	14.1	11.7	1.44	1.19	603	603	62.0	62.0	C46 図 C1	C48 図 C1
5	290	350		1 - 508R - EP (-B) - 5	23.5	19.4	2.39	1.98	1000	1000	102	102		
6	242	292		1 - 5087 - EP (-B) - 6	28.2	23.3	2.87	2.38	1000	1000	102	102	C46 図 C2	C48 図 C2
8	181	219		1 - 5087 - EP (-B) - 8	37.5	31.1	3.83	3.17	1000	1000	102	102		
11	132	159		1 - 5097 - EP (-B) - 11	51.6	42.8	5.26	4.36	2450	2450	250	250	C46 図 C3	C48 図 C3
13	112	135		1 - 5097 - EP (-B) - 13	61.0	50.5	6.22	5.15	2750	2750	280	280		
15	96.7	117		1 - 5097 - EP (-B) - 15	70.4	58.3	7.18	5.95	2850	2850	290	290		
17	85.3	103		1 - 5097 - EP (-B) - 17	79.8	66.1	8.13	6.74	3240	3240	330	330		
21	69.0	83.3		1 - 5097 - EP (-B) - 21	98.5	81.7	10.0	8.32	3430	3430	350	350		
25	58.0	70.0		1 - 5097 - EP (-B) - 25	117	97.2	12.0	9.91	3430	3430	350	350		
29	50.0	60.3		1 - 5097 - EP (-B) - 29	136	113	13.9	11.5	3430	3430	350	350		
35	41.4	50.0		1 - 5097 - EP (-B) - 35	164	136	16.7	13.9	3430	3430	350	350		
43	33.7	40.7		1 - 5097 - EP (-B) - 43	202	167	20.6	17.0	3430	3430	350	350		
51	28.4	34.3		1 - 5107 - EP (-B) - 51	239	198	24.4	20.2	4660	4660	475	475	C47 図 C1	C49 図 C1
59	24.6	29.7		1 - 5107 - EP (-B) - 59	277	229	28.2	23.4	4660	4660	475	475		
71	20.4	24.6		1 - 5117 - EP (-B) - 71	333	276	34.0	28.1	5690	5690	580	580	C47 図 C2	C49 図 C2
87	16.7	20.1		1 - 5117 - EP (-B) - 87	408	338	41.6	34.5	5690	5690	580	580		
105	13.8	16.7		1 - 5127DR - EP (-B) - 105	467	387	47.6	39.4	7260	7260	740	740	C47 図 C3	C49 図 C3
125	11.6	14.0		1 - 5127DR - EP (-B) - 125	556	460	56.6	46.9	7260	7260	740	740		
145	10.0	12.1		1 - 5127DR - EP (-B) - 145	645	534	65.7	54.4	7260	7260	740	740		
175	8.29	10.0		1 - 5127DR - EP (-B) - 175	*664	645	*67.7	65.7	7260	7260	740	740		
215	6.74	8.14		1 - 5127DR - EP (-B) - 215	*711	*711	*72.5	*72.5	7260	7260	740	740		
255	5.69	6.86		1 - 5127DR - EP (-B) - 255	*740	*740	*75.4	*75.4	7260	7260	740	740		

注）1. 出力回転数は、モータ回転数 50Hz：1450r/min, 60Hz：1750r/min としたときの代表値です。詳細は技術資料「モータ部」を参照ください。
2. 低速軸許容ラジアル荷重は、低速軸中央の位置の値です。
3. （ ）内はブレーキ付の形式を示します。（オプションのワンタッチゆるめ仕様（E28 頁参照）の場合は、"-C" となります。）
4. 枠番末尾に「R」の付く機種は、トラクションドライブ機種です。ご使用にあたっては B14 頁の選定資料をご参照ください。
5. * 印はトルク制限機種です。出力トルクにご注意ください。

■寸法図

図 C1　CNVM1-508R-EP-3, 5 / 仕様記号 (CNVM1-508R-EP-B-3, 5 / 仕様記号)

質量 kg	屋内形	屋外形
	17(22)	18(23)

仕様記号	屋内形	屋外形
	J □ NSLA	J □ ASLB

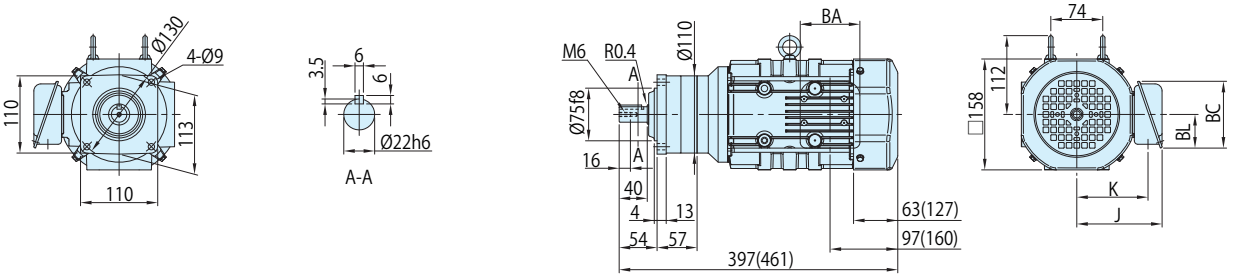

図 C2　CNVM1-5087-EP-6, 8 / 仕様記号 (CNVM1-5087-EP-B-6, 8 / 仕様記号)

質量 kg	屋内形	屋外形
	16(21)	17(22)

仕様記号	屋内形	屋外形
	J □ NSLA	J □ ASLB

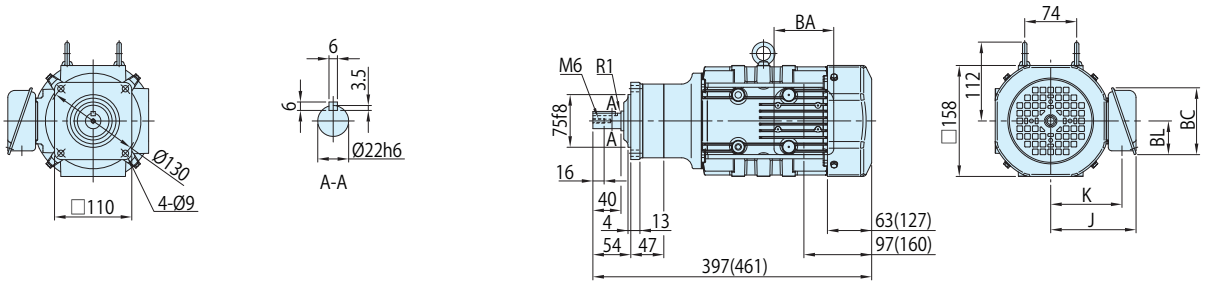

図 C3　CNVM1-5097-EP-11~43 / 仕様記号 (CNVM1-5097-EP-B-11~43 / 仕様記号)

質量 kg	屋内形	屋外形
	19(24)	20(25)

仕様記号	屋内形	屋外形
	J □ NSLA	J □ ASLB

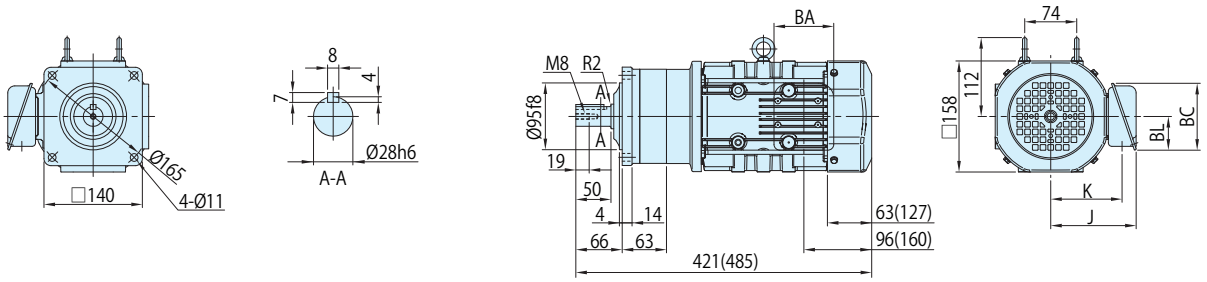

	J	K	BA	BC	BL
屋内形	122	102	85	95	48
屋外形	149	112	100	131	75

注) 1. (　) 内はブレーキ付の形式、寸法、質量を示しますのでご注意ください。
2. 仕様記号の□は、200V 級は "2"、400V 級は "4" が入ります。詳細は C2 ～ C6 頁をご参照ください。
3. 出力軸径寸法 : 寸法公差は、JIS B 0401-1998 "h6" です。
4. 軸端キー寸法 : 寸法公差は、JIS B 1301-1996(ISO) キー及びキー溝　平行キー (普通形) に準拠しています。
5. 出力軸部の詳細寸法は、技術資料 E10 頁をご参照ください。
6. 屋外形は端子箱の向き（引出方向）が図面とは異なります。詳細は技術資料 E58 頁をご参照ください。
7. 本寸法図の寸法及び質量は、予告なしに変更することが有ります。

■寸法図

図 C1 CNVM1-5107-EP-51, 59 / 仕様記号 (CNVM1-5107-EP-B-51, 59 / 仕様記号)

質量 kg	屋内形	屋外形
	22(27)	23(28)

仕様記号	屋内形	屋外形
	J □ NSLA	J □ ASLB

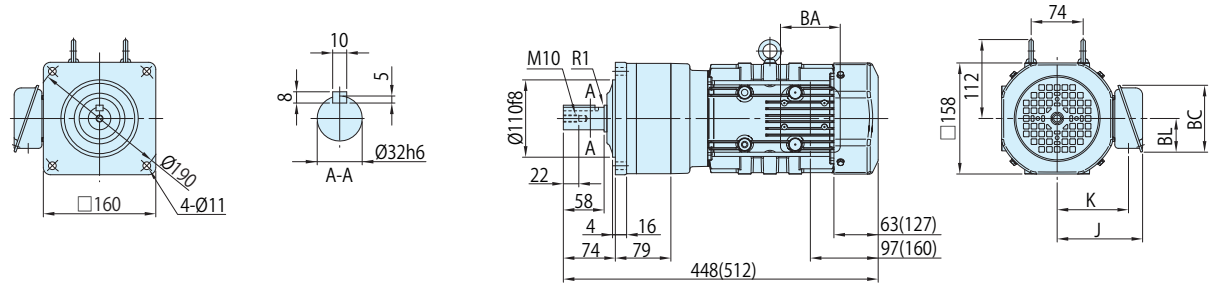

図 C2 CNVM1-5117-EP-71, 87 / 仕様記号 (CNVM1-5117-EP-B-71, 87 / 仕様記号)

質量 kg	屋内形	屋外形
	35(40)	36(41)

仕様記号	屋内形	屋外形
	J □ NSLA	J □ ASLB

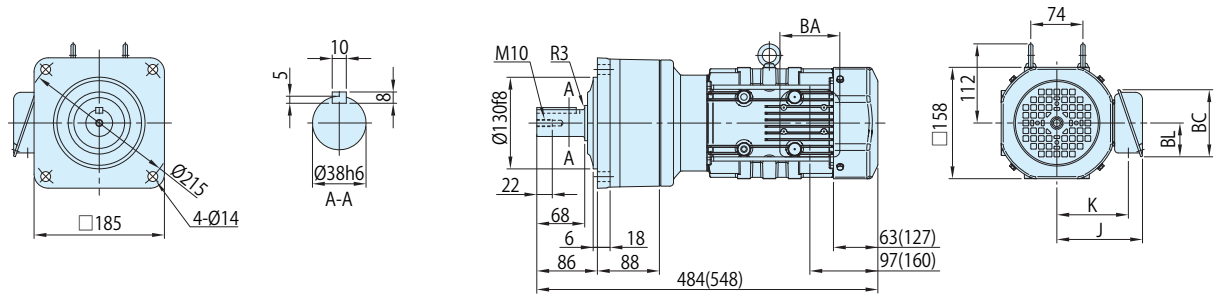

図 C3 CNVM1-5127DR-EP-105~255 / 仕様記号 (CNVM1-5127DR-EP-B-105~255 / 仕様記号)

質量 kg	屋内形	屋外形
	42(47)	43(48)

仕様記号	屋内形	屋外形
	J □ NSLA	J □ ASLB

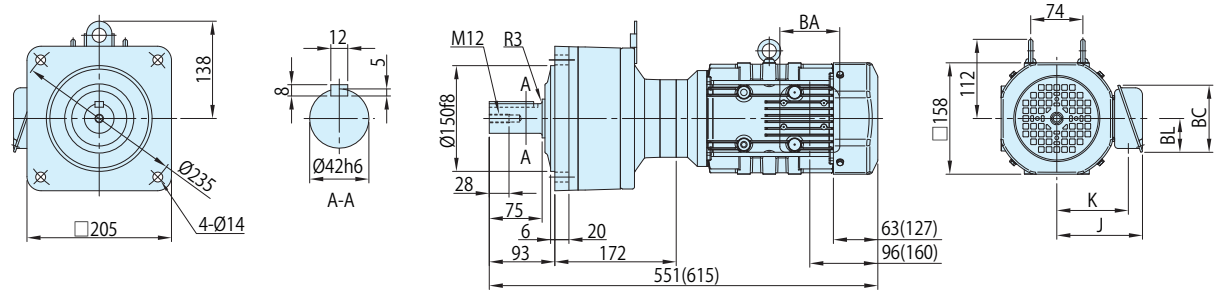

注) 1. ( ) 内はブレーキ付の形式、寸法、質量を示しますのでご注意ください。
2. 仕様記号の□は、200V 級は "2"、400V 級は "4" が入ります。詳細は C2 ～ C6 頁をご参照ください。
3. 出力軸径寸法 : 寸法公差は、JIS B 0401-1998 "h6" です。
4. 軸端キー寸法 : 寸法公差は、JIS B 1301-1996(ISO) キー及びキー溝　平行キー (普通形) に準拠しています。
5. 出力軸部の詳細寸法は、技術資料 E10 頁をご参照ください。
6. 屋外形は端子箱の向き（引出方向）が図面とは異なります。詳細は技術資料 E58 頁をご参照ください。
7. 本寸法図の寸法及び質量は、予告なしに変更することが有ります。

	J	K	BA	BC	BL
屋内形	122	102	85	95	48
屋外形	149	112	100	131	75

■寸法図

図 C1　CNHM1-508R-EP-3, 5 / 仕様記号 (CNHM1-508R-EP-B-3, 5 / 仕様記号)

質量 kg	屋内形	屋外形
	17(22)	18(23)

仕様記号	屋内形	屋外形
	J □ NSLA	J □ ASLB

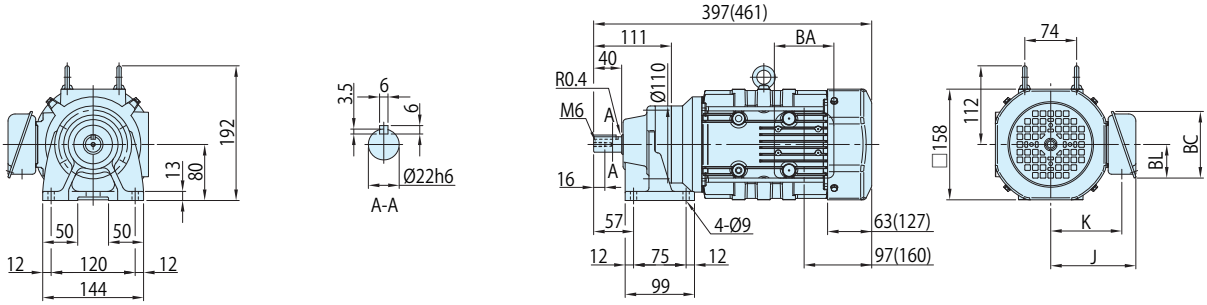

図 C2　CNHM1-5087-EP-6, 8 / 仕様記号 (CNHM1-5087-EP-B-6, 8 / 仕様記号)

質量 kg	屋内形	屋外形
	17(22)	18(23)

仕様記号	屋内形	屋外形
	J □ NSLA	J □ ASLB

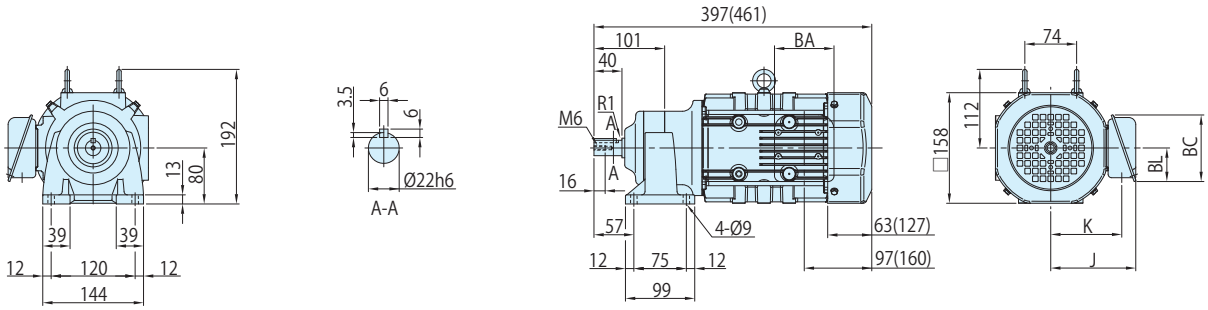

図 C3　CNHM1-5097-EP-11~43 / 仕様記号 (CNHM1-5097-EP-B-11~43 / 仕様記号)

質量 kg	屋内形	屋外形
	19(24)	20(25)

仕様記号	屋内形	屋外形
	J □ NSLA	J □ ASLB

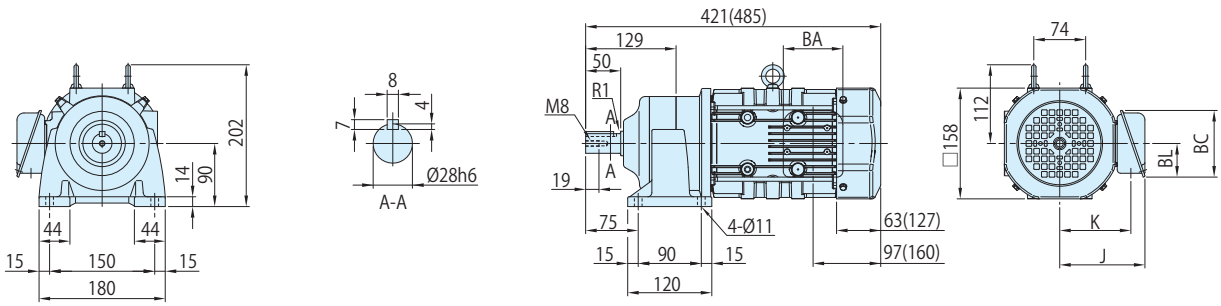

	J	K	BA	BC	BL
屋内形	122	102	85	95	48
屋外形	149	112	100	131	75

注) 1. (　) 内はブレーキ付の形式、寸法、質量を示しますのでご注意ください。
2. 仕様記号の□は、200V 級は "2"、400V 級は "4" が入ります。詳細は C2 ～ C6 頁をご参照ください。
3. 出力軸径寸法 : 寸法公差は、JIS B 0401-1998 "h6" です。
4. 軸端キー寸法 : 寸法公差は、JIS B 1301-1996(ISO) キー及びキー溝　平行キー (普通形) に準拠しています。
5. 出力軸部の詳細寸法は、技術資料 E10 頁をご参照ください。
6. 屋外形は端子箱の向き（引出方向）が図面とは異なります。詳細は技術資料 E58 頁をご参照ください。
7. 本寸法図の寸法及び質量は、予告なしに変更することが有ります。

■寸法図

図 C1 CNHM1-5107-EP-51, 59 / 仕様記号 (CNHM1-5107-EP-B-51, 59 / 仕様記号)

質量 kg	屋内形	屋外形
	23(28)	24(29)

仕様記号	屋内形	屋外形
	J □ NSLA	J □ ASLB

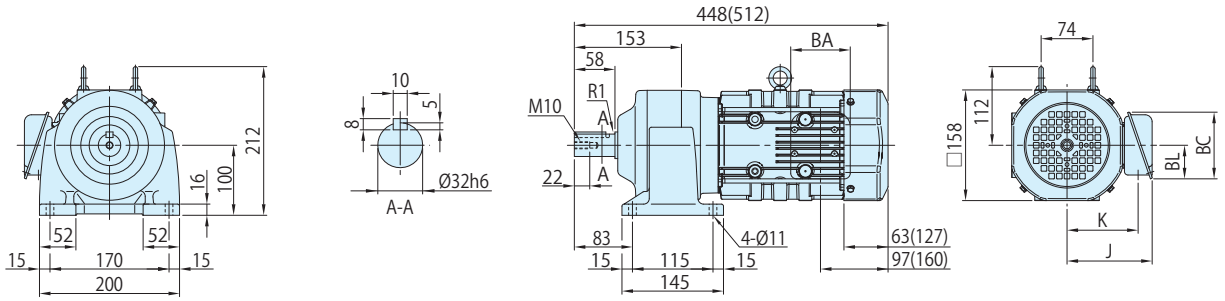

図 C2 CNHM1-5117-EP-71, 87 / 仕様記号 (CNHM1-5117-EP-B-71, 87 / 仕様記号)

質量 kg	屋内形	屋外形
	37(42)	38(43)

仕様記号	屋内形	屋外形
	J □ NSLA	J □ ASLB

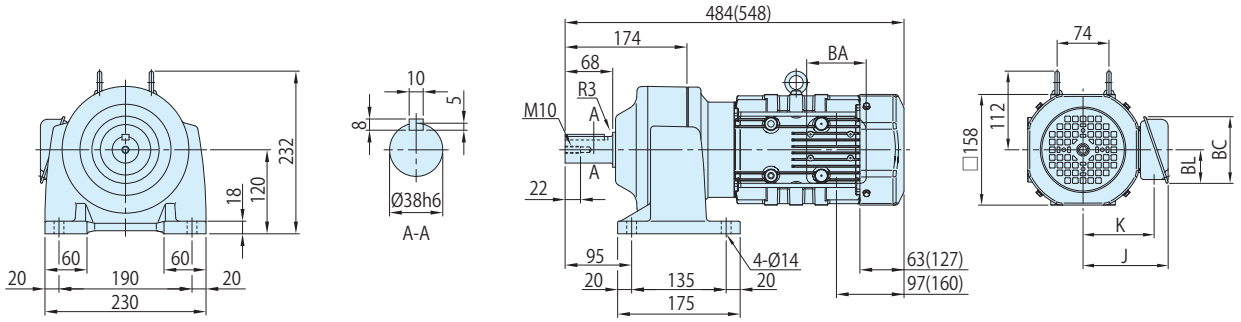

図 C3 CNHM1-5127DR-EP-105~255 / 仕様記号 (CNHM1-5127DR-EP-B-105~255 / 仕様記号)

質量 kg	屋内形	屋外形
	43(48)	44(49)

仕様記号	屋内形	屋外形
	J □ NSLA	J □ ASLB

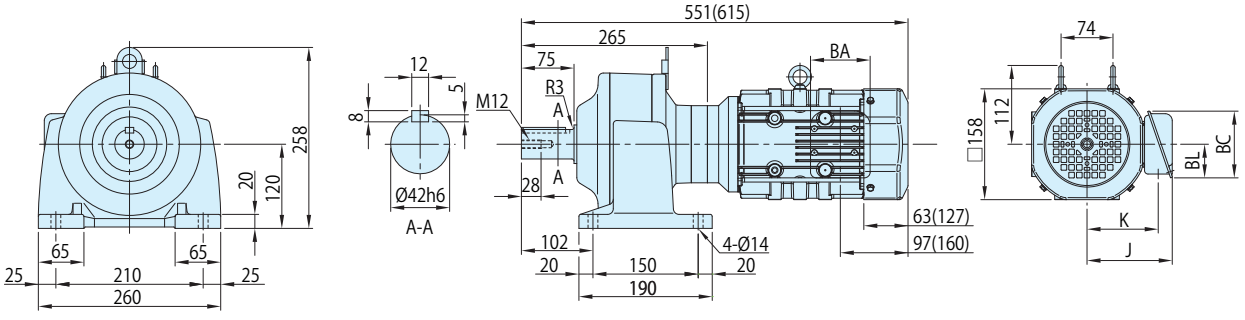

注) 1. (　) 内はブレーキ付の形式、寸法、質量を示しますのでご注意ください。
2. 仕様記号の□は、200V 級は "2"、400V 級は "4" が入ります。詳細は C2 ～ C6 頁をご参照ください。
3. 出力軸径寸法 : 寸法公差は、JIS B 0401-1998 "h6" です。
4. 軸端キー寸法 : 寸法公差は、JIS B 1301-1996(ISO) キー及びキー溝　平行キー (普通形) に準拠しています。
5. 出力軸部の詳細寸法は、技術資料 E10 頁をご参照ください。
6. 屋外形は端子箱の向き（引出方向）が図面とは異なります。詳細は技術資料 E58 頁をご参照ください。
7. 本寸法図の寸法及び質量は、予告なしに変更することが有ります。

	J	K	BA	BC	BL
屋内形	122	102	85	95	48
屋外形	149	112	100	131	75

1.1kW ギヤモータ・フランジ取付形・CNVM タイプ / 脚取付形・CNHM タイプ プレミアム効率三相モータ（屋内形・屋外形 / ブレーキ無・ブレーキ付）

■形式記号

形式記号								仕様記号
ブレーキ無	CN□M1H	—	枠番	— EP —			減速比	/ ① ② ③ ④ ⑤ ⑥
ブレーキ付	CN□M1H	—	枠番	— EP —	B	—	減速比	

仕様記号はモータに関わる仕様を表す記号です。
B11 頁または各寸法図中の表記をご参照ください。

注) 形式記号の□には、H（脚取付）または V（フランジ取付）のいずれかが入ります。

■モータ特性表

モータ容量	電圧 [V]	周波数 [Hz]	定格電流値 [A]	定格回転速度 [r/min]	耐熱クラス	保護方式
1.1kW	200/200/220	50/60/60	5.46/4.90/4.79	1440/1730/1740	155(F)	IP44 全閉外扇形
	400/400/440	50/60/60	2.73/2.45/2.40	1440/1730/1740		

■選定表

減速比	出力回転数 r/min		形式記号 (詳細は B10 頁)		出力トルク Tout				出力軸許容ラジアル荷重 Pro				寸法図	
				容量記号 — 枠番 — 補助形式 — 減速比	N・m		kgf・m		N		kgf		フランジ取付	脚取付
	50Hz	60Hz			50Hz	60Hz	50Hz	60Hz	50Hz	60Hz	50Hz	60Hz		
3	483	583	CNVM (フランジ取付) CNHM (脚取付)	1H - 509R - EP (-B) - 3	20.6	17.1	2.10	1.74	948	948	97.0	97.0	C51 図 C1	C53 図 C1
5	290	350		1H - 509R - EP (-B) - 5	34.4	28.5	3.51	2.91	1580	1580	161	161		
6	242	292		1H - 5097 - EP (-B) - 6	41.3	34.2	4.21	3.49	1960	1960	200	200	C51 図 C2	C53 図 C2
8	181	219		1H - 5097 - EP (-B) - 8	55.1	45.6	5.61	4.65	2450	2450	250	250		
11	132	159		1H - 5097 - EP (-B) - 11	75.7	62.7	7.72	6.39	2450	2450	250	250		
13	112	135		1H - 5097 - EP (-B) - 13	89.5	74.1	9.12	7.56	2750	2750	280	280		
15	96.7	117		1H - 5097 - EP (-B) - 15	103	85.5	10.5	8.72	2850	2850	290	290		
17	85.3	103		1H - 5097 - EP (-B) - 17	117	96.9	11.9	9.88	3240	3240	330	330		
21	69.0	83.3		1H - 5097 - EP (-B) - 21	145	120	14.7	12.2	3430	3430	350	350		
25	58.0	70.0		1H - 5097 - EP (-B) - 25	172	143	17.5	14.5	3430	3430	350	350		
29	50.0	60.3		1H - 5107 - EP (-B) - 29	200	165	20.3	16.9	4660	4660	475	475	C51 図 C3	C53 図 C3
35	41.4	50.0		1H - 5107 - EP (-B) - 35	241	200	24.6	20.3	4660	4660	475	475		
43	33.7	40.7		1H - 5107 - EP (-B) - 43	296	245	30.2	25.0	4660	4660	475	475		
51	28.4	34.3		1H - 5107 - EP (-B) - 51	351	291	35.8	29.6	4500	4660	459	475		
59	24.6	29.7		1H - 5117 - EP (-B) - 59	406	336	41.4	34.3	5690	5690	580	580	C52 図 C1	C54 図 C1
71	20.4	24.6		1H - 5117 - EP (-B) - 71	489	405	49.8	41.3	5690	5690	580	580		
87	16.7	20.1		1H - 5127 - EP (-B) - 87	599	496	61.0	50.6	7260	7260	740	740	C52 図 C2	C54 図 C2

注) 1. 出力回転数は、モータ回転数 50Hz：1450r/min, 60Hz：1750r/min としたときの代表値です。詳細は技術資料「モータ部」を参照ください。
2. 低速軸許容ラジアル荷重は、低速軸中央の位置の値です。
3. ( ) 内はブレーキ付の形式を示します。（オプションのワンタッチゆるめ仕様（E28 頁参照）の場合は、"-C" となります。）
4. 枠番末尾に「R」の付く機種は、トラクションドライブ機種です。ご使用にあたっては B14 頁の選定資料をご参照ください。

■寸法図

図 C1 CNVM1H-509R-EP-3, 5 / 仕様記号 (CNVM1H-509R-EP-B-3, 5 / 仕様記号)

質量 kg	屋内形	屋外形
	26(32)	27(33)

仕様記号	屋内形	屋外形
	J □ NSLA	J □ ASLB

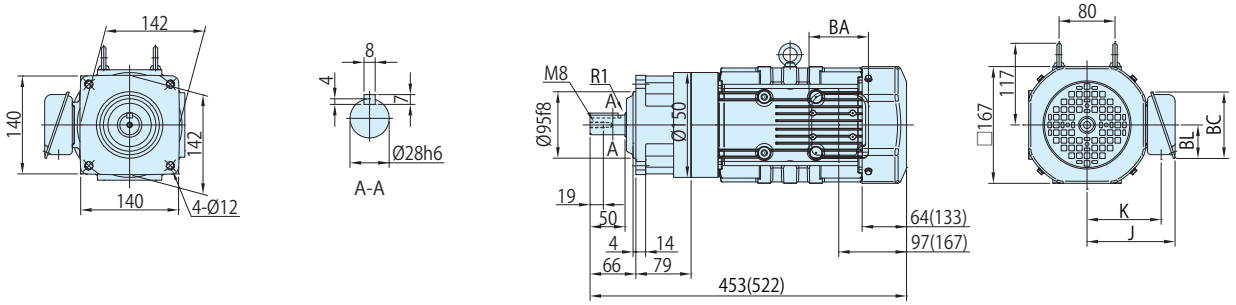

図 C2 CNVM1H-5097-EP-6~25 / 仕様記号 (CNVM1H-5097-EP-B-6~25 / 仕様記号)

質量 kg	屋内形	屋外形
	25(31)	26(32)

仕様記号	屋内形	屋外形
	J □ NSLA	J □ ASLB

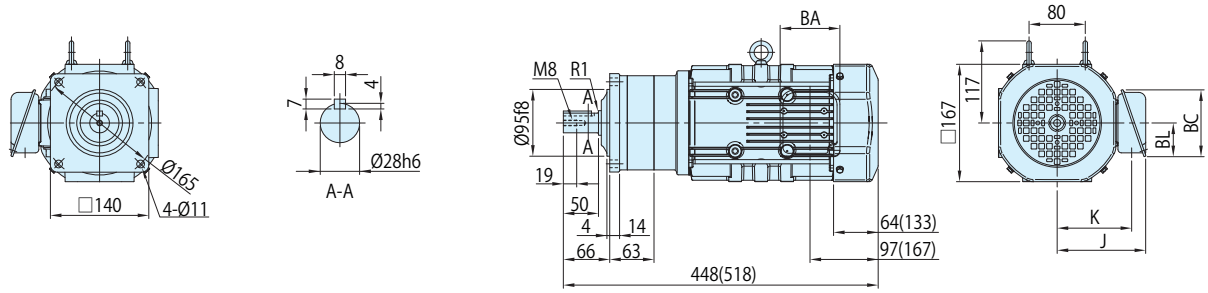

図 C3 CNVM1H-5107-EP-29~51 / 仕様記号 (CNVM1H-5107-EP-B-29~51 / 仕様記号)

質量 kg	屋内形	屋外形
	26(32)	27(33)

仕様記号	屋内形	屋外形
	J □ NSLA	J □ ASLB

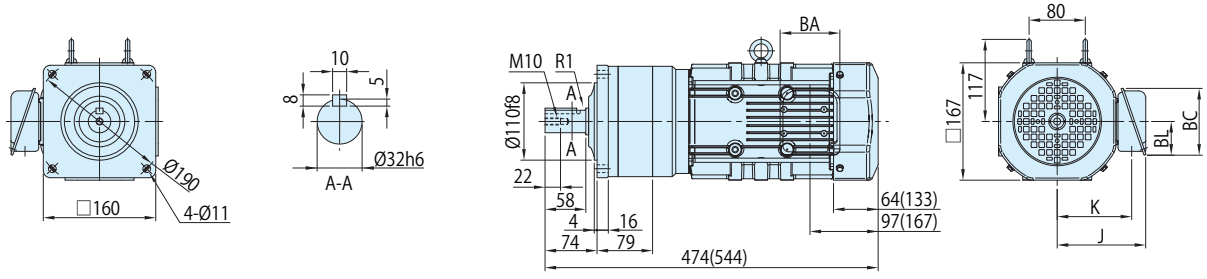

注) 1. (　) 内はブレーキ付の形式、寸法、質量を示しますのでご注意ください。
2. 仕様記号の□は、200V 級は "2"、400V 級は "4" が入ります。詳細は C2 ～ C6 頁をご参照ください。
3. 出力軸径寸法 : 寸法公差は、JIS B 0401-1998 "h6" です。
4. 軸端キー寸法 : 寸法公差は、JIS B 1301-1996(ISO) キー及びキー溝　平行キー (普通形) に準拠しています。
5. 出力軸部の詳細寸法は、技術資料 E10 頁をご参照ください。
6. 屋外形は端子箱の向き（引出方向）が図面とは異なります。詳細は技術資料 E58 頁をご参照ください。
7. 本寸法図の寸法及び質量は、予告なしに変更することが有ります。

	J	K	BA	BC	BL
屋内形	126	106	85	95	48
屋外形	153	117	100	131	75

概要
ブレーキ無
ブレーキ付
三相モータ
プレミアム効率三相モータ
インバータ用三相モータ
インバータ用プレミアム効率三相モータ
高効率 (JIS) 三相モータ
単相モータ
単相レバーシブルモータ
レデューサ（両軸形）
オプション製品
防水形
安全増防爆形
従来製品互換
40W
60W
90W
0.1kW
0.2kW
0.25kW
0.4kW
0.55kW
0.75kW
1.1kW
1.5kW
2.2kW
3.7kW

■寸法図

図 C1 CNVM1H-5117-EP-59, 71 / 仕様記号
(CNVM1H-5117-EP-B-59, 71 / 仕様記号)

質量 kg	屋内形	屋外形
	41(47)	42(48)

仕様記号	屋内形	屋外形
	J □ NSLA	J □ ASLB

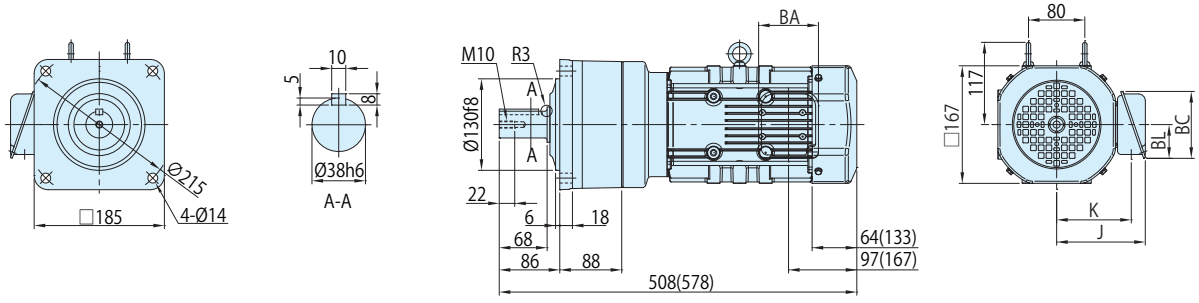

図 C2 CNVM1H-5127-EP-87 / 仕様記号
(CNVM1H-5127-EP-B-87 / 仕様記号)

質量 kg	屋内形	屋外形
	46(52)	47(53)

仕様記号	屋内形	屋外形
	J □ NSLA	J □ ASLB

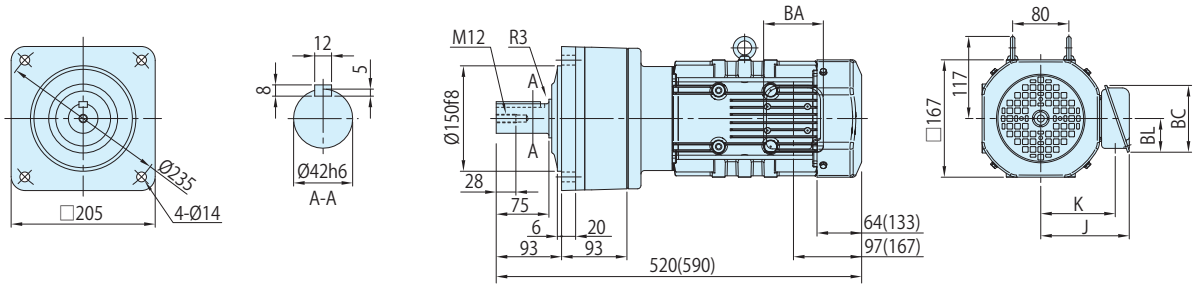

注) 1. ( ) 内はブレーキ付の形式、寸法、質量を示しますのでご注意ください。
2. 仕様記号の□は、200V 級は "2"、400V 級は "4" が入ります。詳細は C2 ～ C6 頁をご参照ください。
3. 出力軸径寸法 : 寸法公差は、JIS B 0401-1998 "h6" です。
4. 軸端キー寸法 : 寸法公差は、JIS B 1301-1996(ISO) キー及びキー溝　平行キー (普通形) に準拠しています。
5. 出力軸部の詳細寸法は、技術資料 E10 頁をご参照ください。
6. 屋外形は端子箱の向き（引出方向）が図面とは異なります。詳細は技術資料 E58 頁をご参照ください。
7. 本寸法図の寸法及び質量は、予告なしに変更することが有ります。

	J	K	BA	BC	BL
屋内形	126	106	85	95	48
屋外形	153	117	100	131	75

■寸法図

図 C1　CNHM1H-509R-EP-3, 5 / 仕様記号 (CNHM1H-509R-EP-B-3, 5 / 仕様記号)

質量 kg	屋内形	屋外形
	26(32)	27(33)

仕様記号	屋内形	屋外形
	J □ NSLA	J □ ASLB

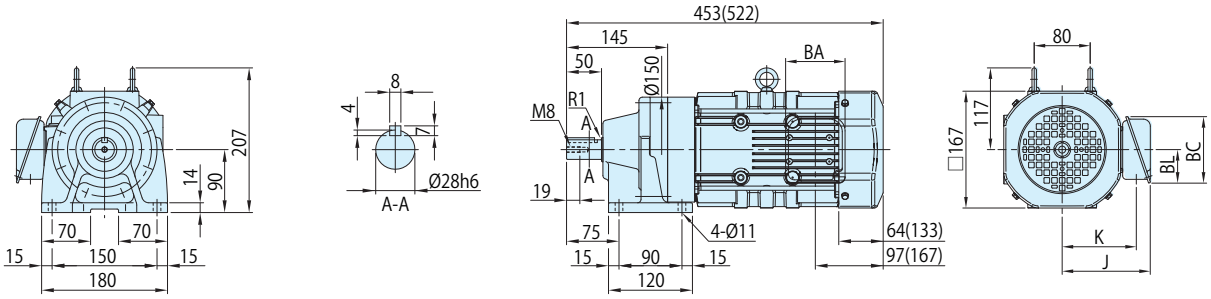

図 C2　CNHM1H-5097-EP-6~25 / 仕様記号 (CNHM1H-5097-EP-B-6~25 / 仕様記号)

質量 kg	屋内形	屋外形
	26(32)	27(33

仕様記号	屋内形	屋外形
	J □ NSLA	J □ ASLB

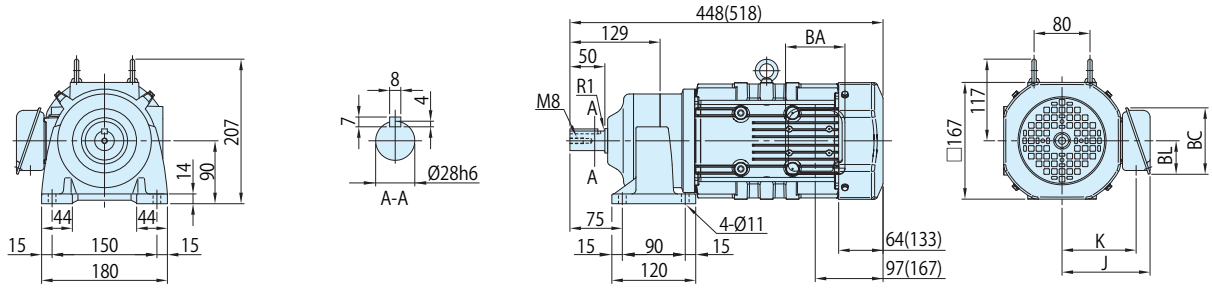

図 C3　CNHM1H-5107-EP-29~51 / 仕様記号 (CNHM1H-5107-EP-B-29~51 / 仕様記号)

質量 kg	屋内形	屋外形
	27(33)	28(34)

仕様記号	屋内形	屋外形
	J □ NSLA	J □ ASLB

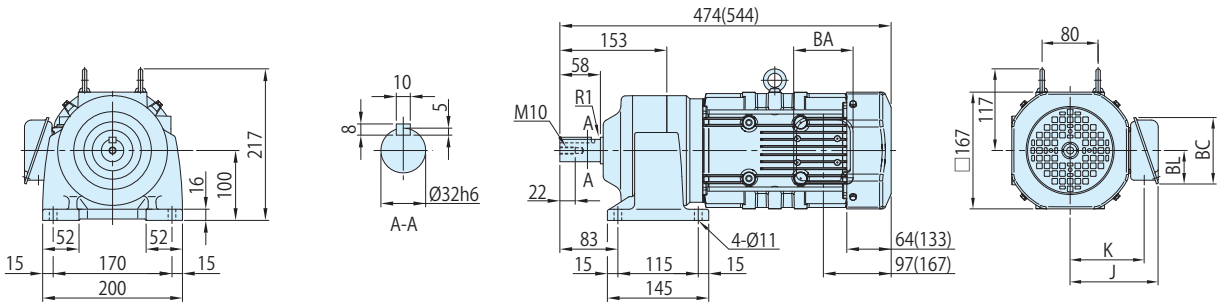

注) 1. (　) 内はブレーキ付の形式、寸法、質量を示しますのでご注意ください。
2. 仕様記号の□は、200V 級は "2"、400V 級は "4" が入ります。詳細は C2 ～ C6 頁をご参照ください。
3. 出力軸径寸法 : 寸法公差は、JIS B 0401-1998 "h6" です。
4. 軸端キー寸法 : 寸法公差は、JIS B 1301-1996(ISO) キー及びキー溝　平行キー (普通形) に準拠しています。
5. 出力軸部の詳細寸法は、技術資料 E10 頁をご参照ください。
6. 屋外形は端子箱の向き（引出方向）が図面とは異なります。詳細は技術資料 E58 頁をご参照ください。
7. 本寸法図の寸法及び質量は、予告なしに変更することが有ります。

	J	K	BA	BC	BL
屋内形	126	106	85	95	48
屋外形	153	117	100	131	75

概要
ブレーキ無
ブレーキ付
三相モータ
プレミアム効率三相モータ
インバータ用三相モータ
インバータ用プレミアム効率三相モータ
高効率 (JIS) 三相モータ
単相モータ
単相レバーシブルモータ
レデューサ（両軸形）
オプション製品
防水形
安全増防爆形
従来製品互換
40W
60W
90W
0.1kW
0.2kW
0.25kW
0.4kW
0.55kW
0.75kW
1.1kW
1.5kW
2.2kW
3.7kW

■寸法図

図 C1 CNHM1H-5117-EP-59, 71 / 仕様記号
(CNHM1H-5117-EP-B-59, 71 / 仕様記号)

質量 kg	屋内形	屋外形
	42(48)	43(49)

仕様記号	屋内形	屋外形
	J □ NSLA	J □ ASLB

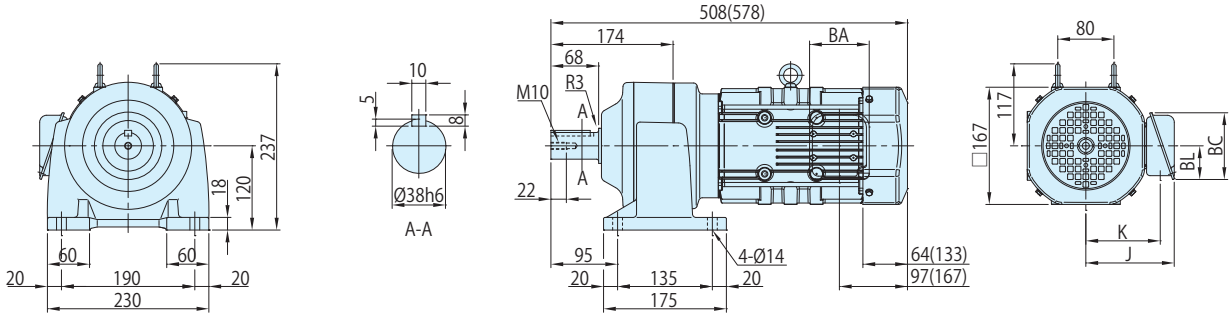

図 C2 CNHM1H-5127-EP-87 / 仕様記号
(CNHM1H-5127-EP-B-87 / 仕様記号)

質量 kg	屋内形	屋外形
	46(52)	47(53)

仕様記号	屋内形	屋外形
	J □ NSLA	J □ ASLB

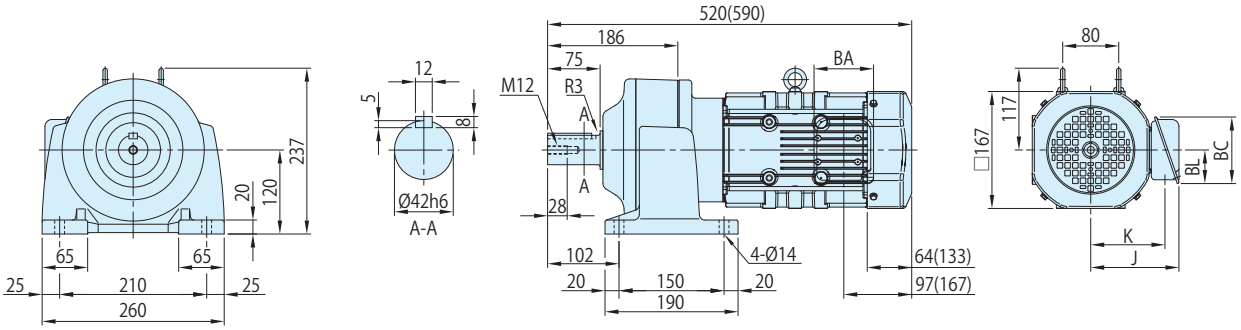

注) 1. ( ) 内はブレーキ付の形式、寸法、質量を示しますのでご注意ください。
2. 仕様記号の□は、200V 級は "2"、400V 級は "4" が入ります。詳細は C2 ～ C6 頁をご参照ください。
3. 出力軸径寸法 : 寸法公差は、JIS B 0401-1998 "h6" です。
4. 軸端キー寸法 : 寸法公差は、JIS B 1301-1996(ISO) キー及びキー溝　平行キー (普通形) に準拠しています。
5. 出力軸部の詳細寸法は、技術資料 E10 頁をご参照ください。
6. 屋外形は端子箱の向き（引出方向）が図面とは異なります。詳細は技術資料 E58 頁をご参照ください。
7. 本寸法図の寸法及び質量は、予告なしに変更することが有ります。

	J	K	BA	BC	BL
屋内形	126	106	85	95	48
屋外形	153	117	100	131	75

1.5kW

■形式記号

形式記号									仕様記号
ブレーキ無	CN□M2	—	枠番	—	EP	—		減速比	/ ① ② ③ ④ ⑤ ⑥
ブレーキ付	CN□M2	—	枠番	—	EP	—	B	— 減速比	

仕様記号はモータに関わる仕様を表す記号です。
B11 頁または各寸法図中の表記をご参照ください。

注) 形式記号の□には、H（脚取付）または V（フランジ取付）のいずれかが入ります。

■モータ特性表

モータ容量	電圧 [V]	周波数 [Hz]	定格電流値 [A]	定格回転速度 [r/min]	耐熱クラス	保護方式
1.5kW	200/200/220	50/60/60	7.48/6.80/6.57	1430/1730/1730	155(F)	IP44 全閉外扇形
	400/400/440	50/60/60	3.74/3.40/3.29	1430/1730/1730		

■選定表

減速比	出力回転数 r/min		形式記号 (詳細は B10 頁)		出力トルク Tout				出力軸許容ラジアル荷重 Pro				寸法図	
				容量記号 ― 枠番 ― 補助形式 ― 減速比	N・m		kgf・m		N		kgf		フランジ取付	脚取付
	50Hz	60Hz			50Hz	60Hz	50Hz	60Hz	50Hz	60Hz	50Hz	60Hz		
3	483	583	CNVM (フランジ取付) CNHM (脚取付)	2 - 509R - EP (-B) - 3	28.2	23.3	2.87	2.38	948	948	97.0	97.0	C56 図 C1	C58 図 C1
5	290	350		2 - 509R - EP (-B) - 5	46.9	38.9	4.78	3.96	1580	1580	161	161		
6	242	292		2 - 5097 - EP (-B) - 6	56.3	46.7	5.74	4.76	1960	1960	200	200		
8	181	219		2 - 5097 - EP (-B) - 8	75.1	62.2	7.65	6.34	2450	2450	250	250		
11	132	159		2 - 5097 - EP (-B) - 11	103	85.5	10.5	8.72	2450	2450	250	250		
13	112	135		2 - 5097 - EP (-B) - 13	122	101	12.4	10.3	2750	2750	280	280	C56 図 C2	C58 図 C2
15	96.7	117		2 - 5097 - EP (-B) - 15	141	117	14.4	11.9	2850	2850	290	290		
17	85.3	103		2 - 5097 - EP (-B) - 17	160	132	16.3	13.5	3240	3240	330	330		
21	69.0	83.3		2 - 5097 - EP (-B) - 21	197	163	20.1	16.6	3430	3430	350	350		
25	58.0	70.0		2 - 5107 - EP (-B) - 25	235	194	23.9	19.8	4660	4660	475	475		
29	50.0	60.3		2 - 5107 - EP (-B) - 29	272	226	27.7	23.0	4660	4660	475	475	C56 図 C3	C58 図 C3
35	41.4	50.0		2 - 5107 - EP (-B) - 35	328	272	33.5	27.7	4590	4660	467	475		
43	33.7	40.7		2 - 5117 - EP (-B) - 43	404	334	41.1	34.1	5690	5690	580	580	C57 図 C1	C59 図 C1
51	28.4	34.3		2 - 5117 - EP (-B) - 51	479	397	48.8	40.4	5690	5690	580	580		
59	24.6	29.7		2 - 5127 - EP (-B) - 59	554	459	56.4	46.8	7260	7260	740	740	C57 図 C2	C59 図 C2

注) 1. 出力回転数は、モータ回転数 50Hz：1450r/min, 60Hz：1750r/min としたときの代表値です。詳細は技術資料「モータ部」を参照ください。
2. 低速軸許容ラジアル荷重は、低速軸中央の位置の値です。
3. （ ）内はブレーキ付の形式を示します。（オプションのワンタッチゆるめ仕様（E28 頁参照）の場合は、"-C" となります。）
4. 枠番末尾に「R」の付く機種は、トラクションドライブ機種です。ご使用にあたっては B14 頁の選定資料をご参照ください。

■寸法図

図 C1　CNVM2-509R-EP-3, 5 / 仕様記号 (CNVM2-509R-EP-B-3, 5 / 仕様記号)

質量 kg	屋内形	屋外形
	26(32)	27(33)

仕様記号	屋内形	屋外形
	J □ NSLA	J □ ASLB

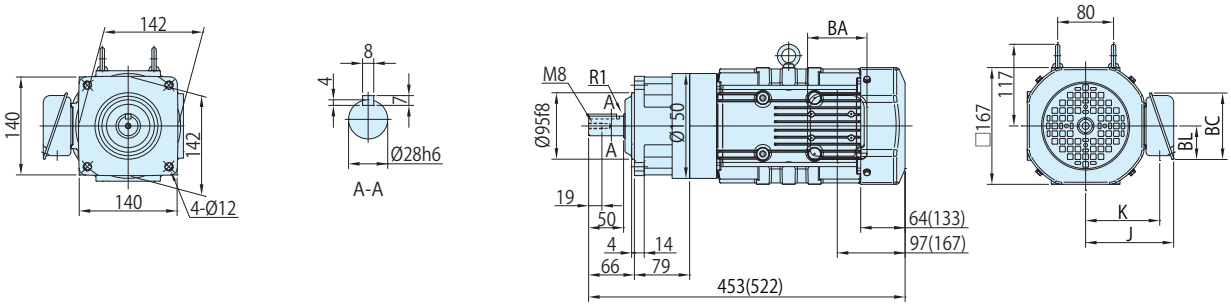

図 C2　CNVM2-5097-EP-6~21 / 仕様記号 (CNVM2-5097-EP-B-6~21 / 仕様記号)

質量 kg	屋内形	屋外形
	25(31)	26(32)

仕様記号	屋内形	屋外形
	J □ NSLA	J □ ASLB

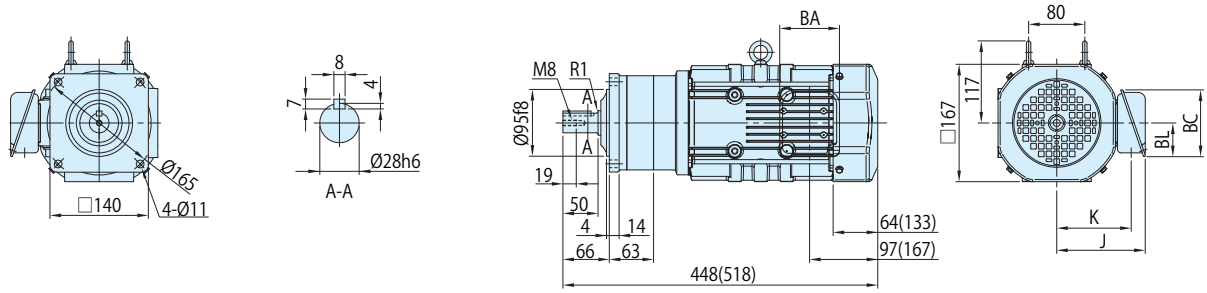

図 C3　CNVM2-5107-EP-25~35 / 仕様記号 (CNVM2-5107-EP-B-25~35 / 仕様記号)

質量 kg	屋内形	屋外形
	26(32)	27(33)

仕様記号	屋内形	屋外形
	J □ NSLA	J □ ASLB

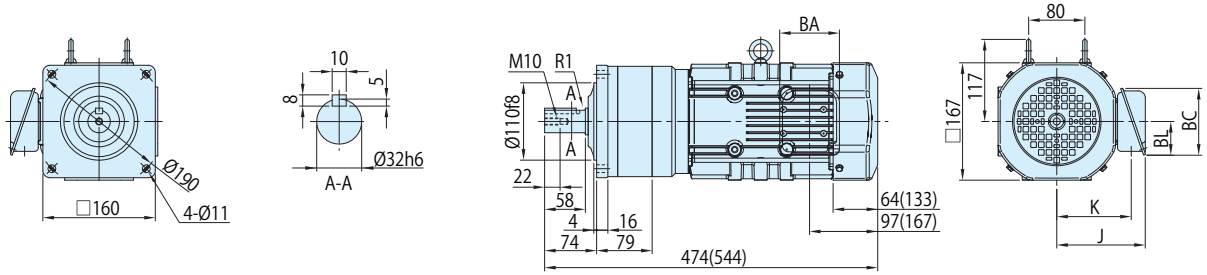

注) 1. (　) 内はブレーキ付の形式、寸法、質量を示しますのでご注意ください。
2. 仕様記号の□は、200V 級は "2"、400V 級は "4" が入ります。詳細は C2 ～ C6 頁をご参照ください。
3. 出力軸径寸法 : 寸法公差は、JIS B 0401-1998 "h6" です。
4. 軸端キー寸法 : 寸法公差は、JIS B 1301-1996(ISO) キー及びキー溝　平行キー (普通形) に準拠しています。
5. 出力軸部の詳細寸法は、技術資料 E10 頁をご参照ください。
6. 屋外形は端子箱の向き（引出方向）が図面とは異なります。詳細は技術資料 E58 頁をご参照ください。
7. 本寸法図の寸法及び質量は、予告なしに変更することが有ります。

	J	K	BA	BC	BL
屋内形	126	106	85	95	48
屋外形	153	117	100	131	75

■寸法図

図 C1 CNVM2-5117-EP-43, 51 / 仕様記号
(CNVM2-5117-EP-B-43, 51 / 仕様記号)

質量 kg	屋内形	屋外形
	41(47)	42(48)

仕様記号	屋内形	屋外形
	J □ NSLA	J □ ASLB

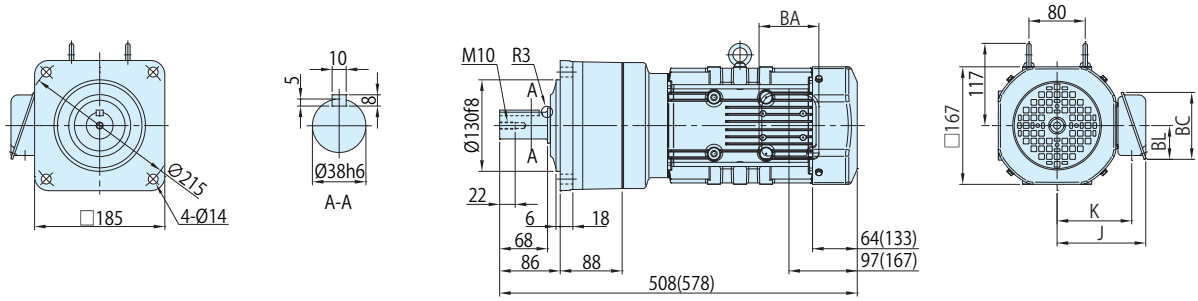

図 C2 CNVM2-5127-EP-59 / 仕様記号
(CNVM2-5127-EP-B-59 / 仕様記号)

質量 kg	屋内形	屋外形
	46(52)	47(53)

仕様記号	屋内形	屋外形
	J □ NSLA	J □ ASLB

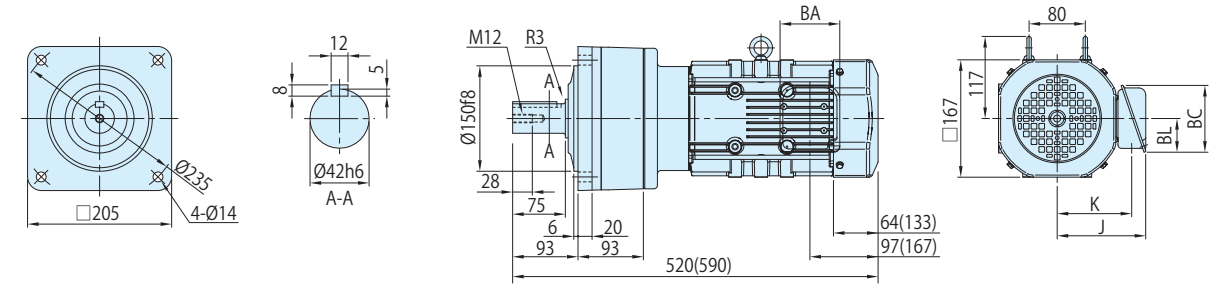

注) 1. ( ) 内はブレーキ付の形式、寸法、質量を示しますのでご注意ください。
2. 仕様記号の□は、200V 級は "2"、400V 級は "4" が入ります。詳細は C2 ～ C6 頁をご参照ください。
3. 出力軸径寸法 : 寸法公差は、JIS B 0401-1998 "h6" です。
4. 軸端キー寸法 : 寸法公差は、JIS B 1301-1996(ISO) キー及びキー溝　平行キー (普通形) に準拠しています。
5. 出力軸部の詳細寸法は、技術資料 E10 頁をご参照ください。
6. 屋外形は端子箱の向き（引出方向）が図面とは異なります。詳細は技術資料 E58 頁をご参照ください。
7. 本寸法図の寸法及び質量は、予告なしに変更することが有ります。

	J	K	BA	BC	BL
屋内形	126	106	85	95	48
屋外形	153	117	100	131	75

概要
ブレーキ無
ブレーキ付
三相モータ
プレミアム効率三相モータ
インバータ用三相モータ
インバータ用プレミアム効率三相モータ
高効率 (JIS) 三相モータ
単相モータ
単相レバーシブルモータ
レデューサ (両軸形)
オプション製品
防水形
安全増防爆形
従来製品互換
40W
60W
90W
0.1kW
0.2kW
0.25kW
0.4kW
0.55kW
0.75kW
1.1kW
1.5kW
2.2kW
3.7kW

■寸法図

図 C1　CNHM2-509R-EP-3, 5 / 仕様記号 (CNHM2-509R-EP-B-3, 5 / 仕様記号)

質量 kg	屋内形	屋外形
	26(32)	27(33)

仕様記号	屋内形	屋外形
	J □ NSLA	J □ ASLB

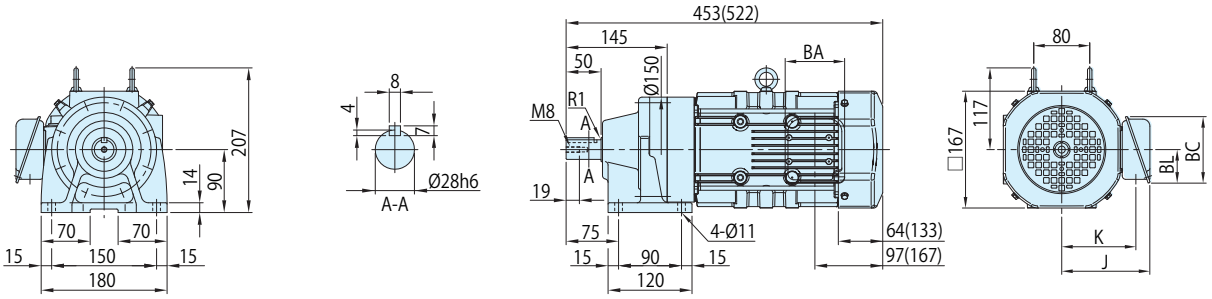

図 C2　CNHM2-5097-EP-6~21 / 仕様記号 (CNHM2-5097-EP-B-6~21 / 仕様記号)

質量 kg	屋内形	屋外形
	26(32)	27(33)

仕様記号	屋内形	屋外形
	J □ NSLA	J □ ASLB

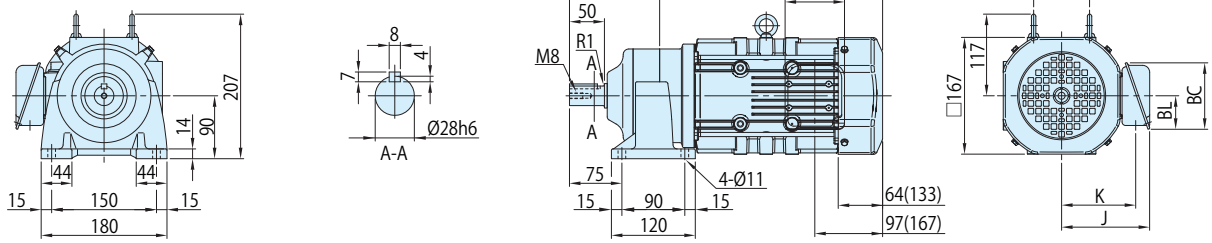

図 C3　CNHM2-5107-EP-25~35 / 仕様記号 (CNHM2-5107-EP-B-25~35 / 仕様記号)

質量 kg	屋内形	屋外形
	27(33)	28(34)

仕様記号	屋内形	屋外形
	J □ NSLA	J □ ASLB

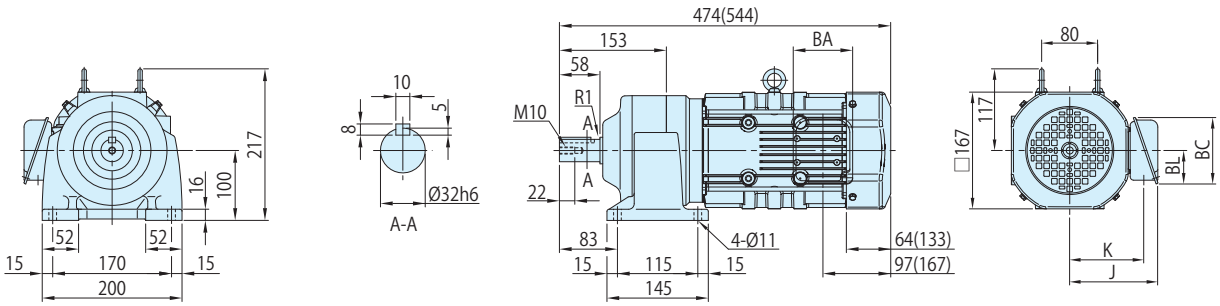

注) 1. (　) 内はブレーキ付の形式、寸法、質量を示しますのでご注意ください。
2. 仕様記号の□は、200V 級は "2"、400V 級は "4" が入ります。詳細は C2 ～ C6 頁をご参照ください。
3. 出力軸径寸法 : 寸法公差は、JIS B 0401-1998 "h6" です。
4. 軸端キー寸法 : 寸法公差は、JIS B 1301-1996(ISO) キー及びキー溝　平行キー (普通形) に準拠しています。
5. 出力軸部の詳細寸法は、技術資料 E10 頁をご参照ください。
6. 屋外形は端子箱の向き（引出方向）が図面とは異なります。詳細は技術資料 E58 頁をご参照ください。
7. 本寸法図の寸法及び質量は、予告なしに変更することが有ります。

	J	K	BA	BC	BL
屋内形	126	106	85	95	48
屋外形	153	117	100	131	75

■寸法図

図 C1 CNHM2-5117-EP-43, 51 / 仕様記号
(CNHM2-5117-EP-B-43, 51 / 仕様記号)

質量 kg	屋内形	屋外形
	42(48)	43(49)

仕様記号	屋内形	屋外形
	J □ NSLA	J □ ASLB

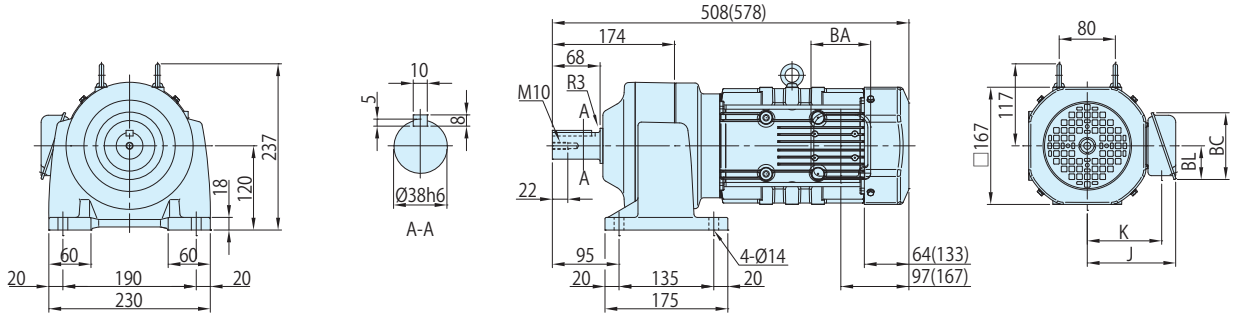

図 C2 CNHM2-5127-EP-59 / 仕様記号
(CNHM2-5127-EP-B-59 / 仕様記号)

質量 kg	屋内形	屋外形
	46(52)	47(53)

仕様記号	屋内形	屋外形
	J □ NSLA	J □ ASLB

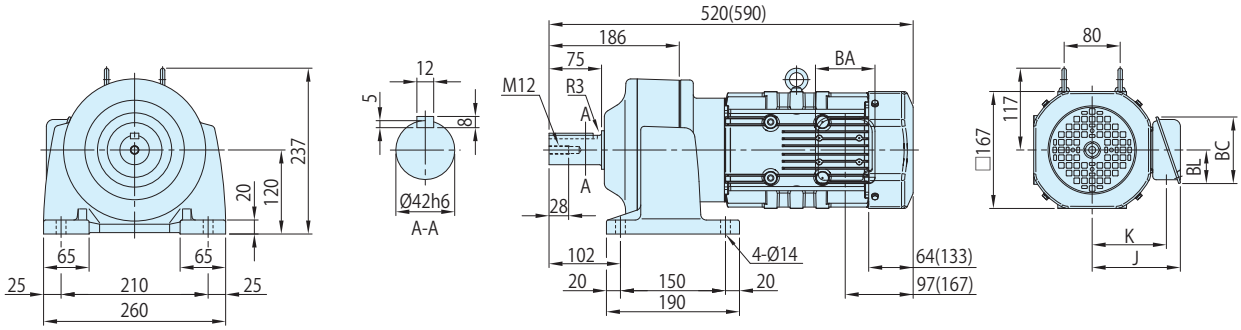

注) 1. (　) 内はブレーキ付の形式、寸法、質量を示しますのでご注意ください。
2. 仕様記号の□は、200V 級は "2"、400V 級は "4" が入ります。詳細は C2 ～ C6 頁をご参照ください。
3. 出力軸径寸法 : 寸法公差は、JIS B 0401-1998 "h6" です。
4. 軸端キー寸法 : 寸法公差は、JIS B 1301-1996(ISO) キー及びキー溝　平行キー (普通形) に準拠しています。
5. 出力軸部の詳細寸法は、技術資料 E10 頁をご参照ください。
6. 屋外形は端子箱の向き（引出方向）が図面とは異なります。詳細は技術資料 E58 頁をご参照ください。
7. 本寸法図の寸法及び質量は、予告なしに変更することが有ります。

	J	K	BA	BC	BL
屋内形	126	106	85	95	48
屋外形	153	117	100	131	75

概要
ブレーキ無
ブレーキ付
三相モータ
プレミアム効率三相モータ
インバータ用三相モータ
インバータ用プレミアム効率三相モータ
高効率 (JIS) 三相モータ
単相モータ
単相レバーシブルモータ
レデューサ（両軸形）
オプション製品
防水形
安全増防爆形
従来製品互換
40W
60W
90W
0.1kW
0.2kW
0.25kW
0.4kW
0.55kW
0.75kW
1.1kW
1.5kW
2.2kW
3.7kW

■形式記号

形式記号									仕様記号
ブレーキ無	CN□M3	—	枠番	—	EP	—		減速比	/ ① ② ③ ④ ⑤ ⑥
ブレーキ付	CN□M3	—	枠番	—	EP	—	B	— 減速比	

仕様記号はモータに関わる仕様を表す記号です。
B11 頁または各寸法図中の表記をご参照ください。

注) 形式記号の□には、H（脚取付）または V（フランジ取付）のいずれかが入ります。

■モータ特性表

モータ容量	電圧 [V]	周波数 [Hz]	定格電流値 [A]	定格回転速度 [r/min]	耐熱クラス	保護方式
2.2kW	200/200/220	50/60/60	10.4/9.32/9.08	1450/1740/1750	155(F)	IP44 全閉外扇形
	400/400/440	50/60/60	5.20/4.66/4.54	1450/1740/1750		

■選定表

減速比	出力回転数 r/min		形式記号 (詳細は B10 頁)		出力トルク Tout				出力軸許容ラジアル荷重 Pro				寸法図	
				容量記号 — 枠番 — 補助形式 — 減速比	N・m		kgf・m		N		kgf		フランジ取付	脚取付
	50Hz	60Hz			50Hz	60Hz	50Hz	60Hz	50Hz	60Hz	50Hz	60Hz		
3	483	583	CNVM (フランジ取付) CNHM (脚取付)	3 - 510R - EP (-B) - 3	41.3	34.2	4.21	3.49	1220	1220	124	124	C61 図 C1	C63 図 C1
5	290	350		3 - 510R - EP (-B) - 5	68.8	57.0	7.02	5.81	2030	2030	207	207		
8	181	219		3 - 5107 - EP (-B) - 8	110	91.2	11.2	9.30	2970	2970	303	303	C61 図 C2	C63 図 C2
11	132	159		3 - 5107 - EP (-B) - 11	151	125	15.4	12.8	2970	2970	303	303		
13	112	135		3 - 5107 - EP (-B) - 13	179	148	18.2	15.1	3510	3510	358	358		
15	96.7	117		3 - 5107 - EP (-B) - 15	206	171	21.0	17.4	4050	4050	413	413		
17	85.3	103		3 - 5107 - EP (-B) - 17	234	194	23.9	19.8	4590	4590	468	468		
21	69.0	83.3		3 - 5107 - EP (-B) - 21	289	240	29.5	24.4	4660	4660	475	475		
25	58.0	70.0		3 - 5117 - EP (-B) - 25	344	285	35.1	29.1	5690	5690	580	580	C61 図 C3	C63 図 C3
29	50.0	60.3		3 - 5117 - EP (-B) - 29	399	331	40.7	33.7	5690	5690	580	580		
35	41.4	50.0		3 - 5117 - EP (-B) - 35	482	399	49.1	40.7	5690	5690	580	580		
43	33.7	40.7		3 - 5117 - EP (-B) - 43	592	490	60.3	50.0	5690	5690	580	580		
51	28.4	34.3		3 - 5127 - EP (-B) - 51	702	582	71.6	59.3	7260	7260	740	740	C62 図 C1	C64 図 C1

注) 1. 出力回転数は、モータ回転数 50Hz：1450r/min, 60Hz：1750r/min としたときの代表値です。詳細は技術資料「モータ部」を参照ください。
2. 低速軸許容ラジアル荷重は、低速軸中央の位置の値です。
3. ( ) 内はブレーキ付の形式を示します。（オプションのワンタッチゆるめ仕様（E28 頁参照）の場合は、"-C" となります。）
4. 枠番末尾に「R」の付く機種は、トラクションドライブ機種です。ご使用にあたっては B14 頁の選定資料をご参照ください。

■寸法図

図 C1 CNVM3-510R-EP-3, 5 (CNVM3-510R-EP-B-3, 5)

質量 kg	屋内形	屋外形
	36(43)	37(44)

仕様記号	屋内形	屋外形
	J □ NSLA	J □ ASLB

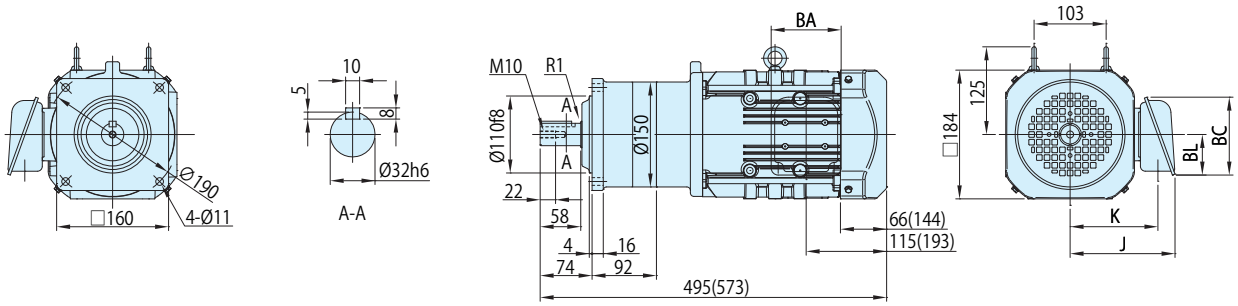

図 C2 CNVM3-5107-EP-8~21 (CNVM3-5107-EP-B-8~21)

質量 kg	屋内形	屋外形
	36(43)	37(44)

仕様記号	屋内形	屋外形
	J □ NSLA	J □ ASLB

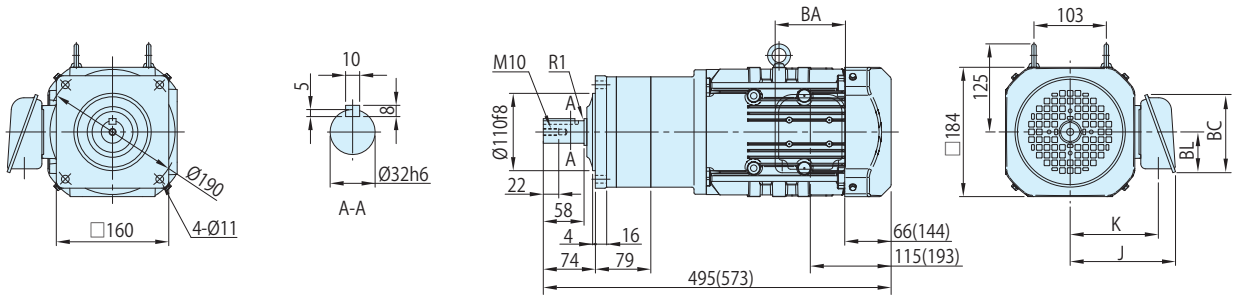

図 C3 CNVM3-5117-EP-25~43 (CNVM3-5117-EP-B-25~43)

質量 kg	屋内形	屋外形
	45(52)	46(53)

仕様記号	屋内形	屋外形
	J □ NSLA	J □ ASLB

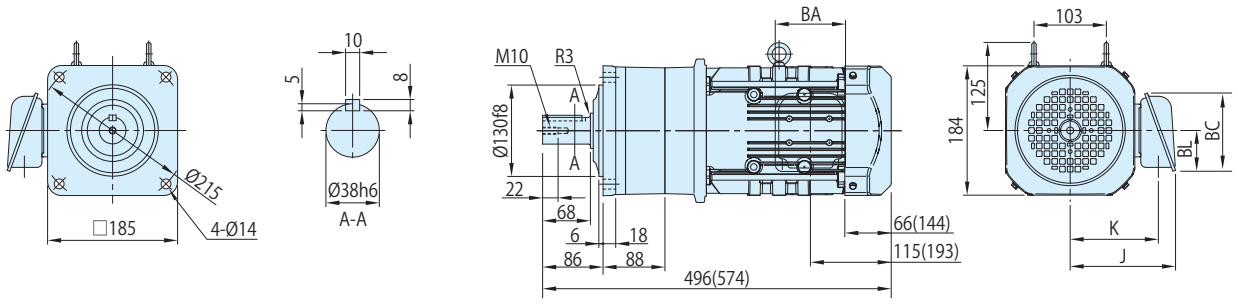

	J	K	BA	BC	BL
屋内形	150	126	100	111	58
屋外形	183	141	123	151	87

注) 1. (　) 内はブレーキ付の形式、寸法、質量を示しますのでご注意ください。
2. 仕様記号の□は、200V 級は "2"、400V 級は "4" が入ります。詳細は C2 ～ C6 頁をご参照ください。
3. 出力軸径寸法 : 寸法公差は、JIS B 0401-1998 "h6" です。
4. 軸端キー寸法 : 寸法公差は、JIS B 1301-1996(ISO) キー及びキー溝　平行キー (普通形) に準拠しています。
5. 出力軸部の詳細寸法は、技術資料 E10 頁をご参照ください。
6. 屋外形は端子箱の向き（引出方向）が図面とは異なります。詳細は技術資料 E58 頁をご参照ください。
7. 本寸法図の寸法及び質量は、予告なしに変更することが有ります。

概要
ブレーキ無
ブレーキ付
三相モータ
プレミアム効率三相モータ
インバータ用三相モータ
インバータ用プレミアム効率三相モータ
高効率 (JIS) 三相モータ
単相モータ
単相レバーシブルモータ
レデューサ（両軸形）
オプション製品
防水形
安全増防爆形
従来製品互換
40W
60W
90W
0.1kW
0.2kW
0.25kW
0.4kW
0.55kW
0.75kW
1.1kW
1.5kW
2.2kW
3.7kW

■寸法図

図 C1 CNVM3-5127-EP-51 / 仕様記号
(CNVM3-5127-EP-B-51 / 仕様記号)

質量 kg	屋内形	屋外形
	53(60)	54(61)

仕様記号	屋内形	屋外形
	J □ NSLA	J □ ASLB

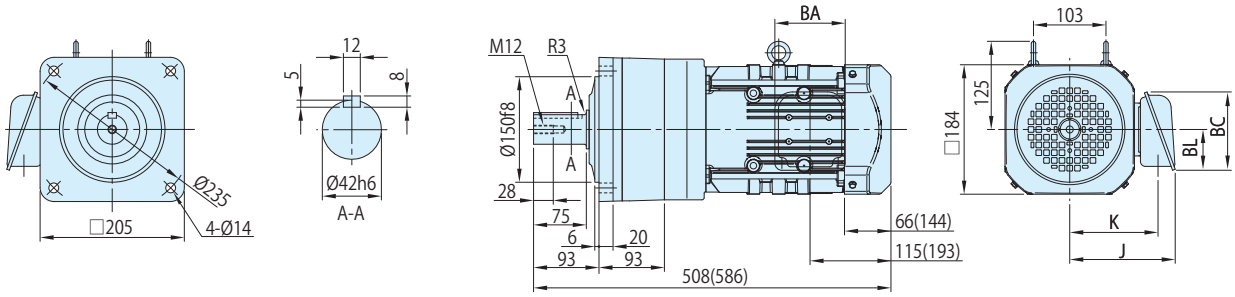

	J	K	BA	BC	BL
屋内形	150	126	100	111	58
屋外形	183	141	123	151	87

注) 1. (　) 内はブレーキ付の形式、寸法、質量を示しますのでご注意ください。
2. 仕様記号の□は、200V 級は "2"、400V 級は "4" が入ります。詳細は C2 ～ C6 頁をご参照ください。
3. 出力軸径寸法 : 寸法公差は、JIS B 0401-1998 "h6" です。
4. 軸端キー寸法 : 寸法公差は、JIS B 1301-1996(ISO) キー及びキー溝　平行キー (普通形) に準拠しています。
5. 出力軸部の詳細寸法は、技術資料 E10 頁をご参照ください。
6. 屋外形は端子箱の向き（引出方向）が図面とは異なります。詳細は技術資料 E58 頁をご参照ください。
7. 本寸法図の寸法及び質量は、予告なしに変更することが有ります。

■寸法図

図 C1 CNHM3-510R-EP-3, 5 (CNHM3-510R-EP-B-3, 5)

質量 kg	屋内形	屋外形
	36(43)	37(44)

仕様記号	屋内形	屋外形
	J □ NSLA	J □ ASLB

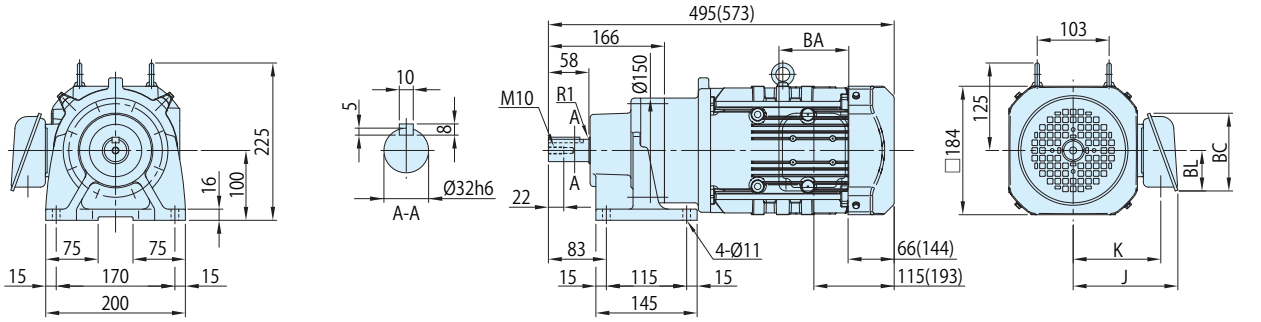

図 C2 CNHM3-5107-EP-8~21 (CNHM3-5107-EP-B-8~21)

質量 kg	屋内形	屋外形
	37(44)	38(45)

仕様記号	屋内形	屋外形
	J □ NSLA	J □ ASLB

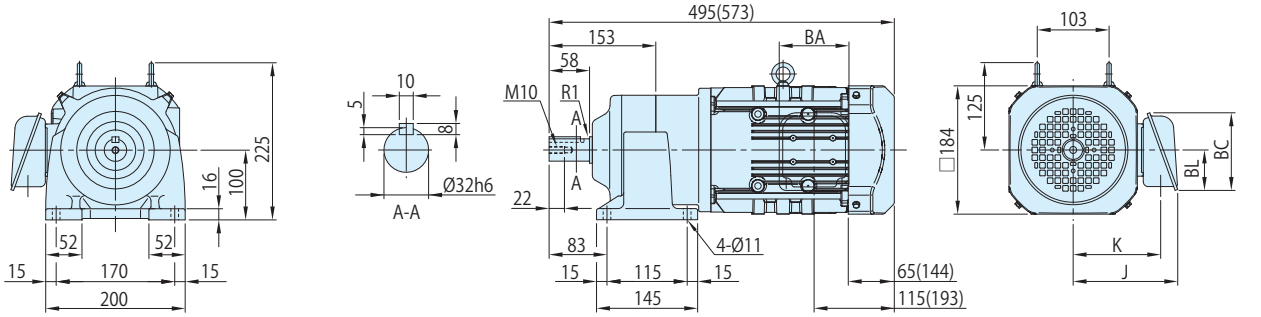

図 C3 CNHM3-5117-EP-25~43 (CNHM3-5117-EP-B-25~43)

質量 kg	屋内形	屋外形
	47(54)	48(55)

仕様記号	屋内形	屋外形
	J □ NSLA	J □ ASLB

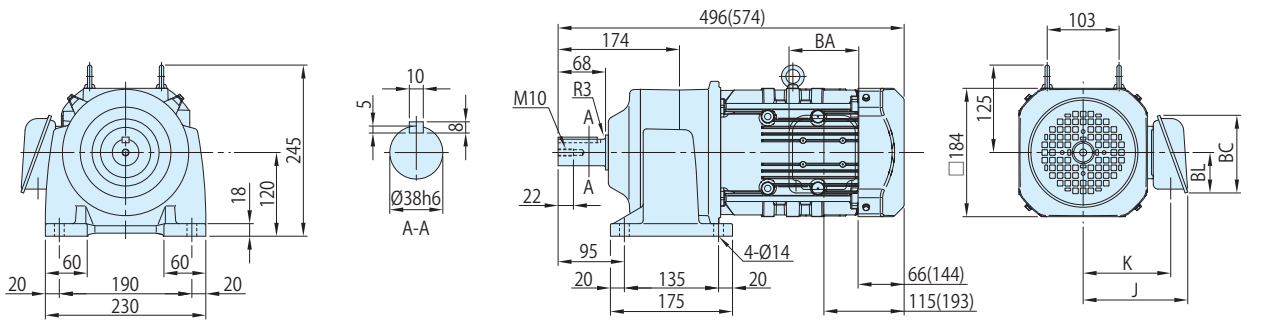

注) 1. (　) 内はブレーキ付の形式、寸法、質量を示しますのでご注意ください。
2. 仕様記号の□は、200V 級は "2"、400V 級は "4" が入ります。詳細は C2 ～ C6 頁をご参照ください。
3. 出力軸径寸法 : 寸法公差は、JIS B 0401-1998 "h6" です。
4. 軸端キー寸法 : 寸法公差は、JIS B 1301-1996(ISO) キー及びキー溝　平行キー (普通形) に準拠しています。
5. 出力軸部の詳細寸法は、技術資料 E10 頁をご参照ください。
6. 屋外形は端子箱の向き（引出方向）が図面とは異なります。詳細は技術資料 E58 頁をご参照ください。
7. 本寸法図の寸法及び質量は、予告なしに変更することが有ります。

	J	K	BA	BC	BL
屋内形	150	126	100	111	58
屋外形	183	141	123	151	87

■寸法図

図 C1 CNHM3-5127-EP-51 / 仕様記号
(CNHM3-5127-EP-B-51 / 仕様記号)

質量 kg	屋内形	屋外形
	54(61)	55(62)

仕様記号	屋内形	屋外形
	J □ NSLA	J □ ASLB

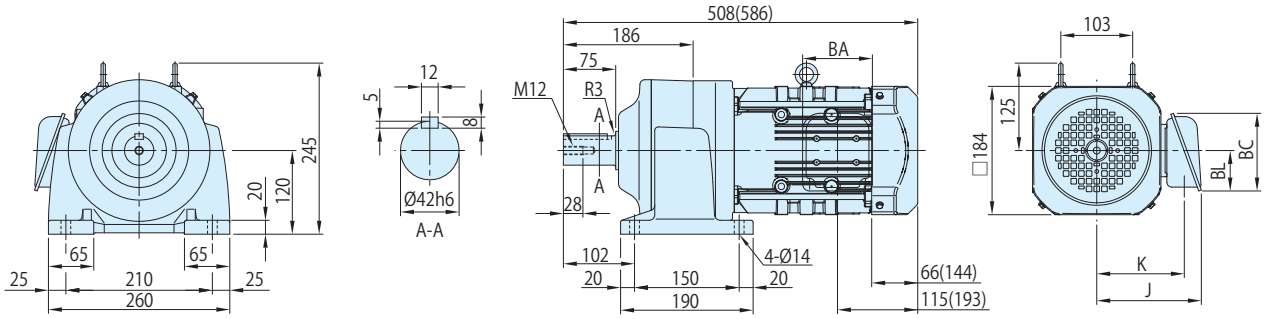

	J	K	BA	BC	BL
屋内形	150	126	100	111	58
屋外形	183	141	123	151	87

注) 1. (　) 内はブレーキ付の形式、寸法、質量を示しますのでご注意ください。
2. 仕様記号の□は、200V 級は "2"、400V 級は "4" が入ります。詳細は C2 ～ C6 頁をご参照ください。
3. 出力軸径寸法 : 寸法公差は、JIS B 0401-1998 "h6" です。
4. 軸端キー寸法 : 寸法公差は、JIS B 1301-1996(ISO) キー及びキー溝　平行キー (普通形) に準拠しています。
5. 出力軸部の詳細寸法は、技術資料 E10 頁をご参照ください。
6. 屋外形は端子箱の向き（引出方向）が図面とは異なります。詳細は技術資料 E58 頁をご参照ください。
7. 本寸法図の寸法及び質量は、予告なしに変更することが有ります。

ギヤモータ・フランジ取付形・CNVM タイプ / 脚取付形・CNHM タイプ
プレミアム効率三相モータ（屋内形・屋外形 / ブレーキ無・ブレーキ付） 3.7kW

■形式記号

形式記号									仕様記号
ブレーキ無	CN□M5	—	枠番	—	EP	—		減速比	/ ① ② ③ ④ ⑤ ⑥
ブレーキ付	CN□M5	—	枠番	—	EP	—	B	— 減速比	

仕様記号はモータに関わる仕様を表す記号です。
B11 頁または各寸法図中の表記をご参照ください。

注) 形式記号の□には、H（脚取付）または V（フランジ取付）のいずれかが入ります。

■モータ特性表

モータ容量	電圧 [V]	周波数 [Hz]	定格電流値 [A]	定格回転速度 [r/min]	耐熱クラス	保護方式
3.7kW	200/200/220	50/60/60	16.6/15.0/14.5	1460/1750/1760	155(F)	IP44 全閉外扇形
	400/400/440	50/60/60	8.30/7.50/7.25	1460/1750/1760		

■選定表

減速比	出力回転数 r/min		形式記号 (詳細は B10 頁)		出力トルク Tout				出力軸許容ラジアル荷重 Pro				寸法図	
				容量記号 – 枠番 – 補助形式 – 減速比	N・m		kgf・m		N		kgf		フランジ取付	脚取付
	50Hz	60Hz			50Hz	60Hz	50Hz	60Hz	50Hz	60Hz	50Hz	60Hz		
11	132	159	CNVM (フランジ取付) CNHM (脚取付)	5 - 5117 - EP (-B) - 11	240	200	24.5	20.4	4270	4270	435	435	C65 図 C1	C66 図 C1
13	112	135		5 - 5117 - EP (-B) - 13	284	236	28.9	24.1	4970	4970	507	507		
15	96.7	117		5 - 5127 - EP (-B) - 15	327	273	33.4	27.8	7260	7260	740	740	C65 図 C2	C66 図 C2
17	85.3	103		5 - 5127 - EP (-B) - 17	371	309	37.8	31.5	7260	7260	740	740		
21	69.0	83.3		5 - 5127 - EP (-B) - 21	458	382	46.7	38.9	7260	7260	740	740		

注) 1. 出力回転数は、モータ回転数 50Hz：1450r/min, 60Hz：1750r/min としたときの代表値です。詳細は技術資料「モータ部」を参照ください。
2. 低速軸許容ラジアル荷重は、低速軸中央の位置の値です。
3. ( ) 内はブレーキ付の形式を示します。（オプションのワンタッチゆるめ仕様（E28 頁参照）の場合は、"-C" となります。）
4. 枠番末尾に「R」の付く機種は、トラクションドライブ機種です。ご使用にあたっては B14 頁の選定資料をご参照ください。

■寸法図

図 C1 CNVM5-5117-EP-11, 13 / 仕様記号
(CNVM5-5117-EP-B-11, 13 / 仕様記号)

質量 kg	屋内形	屋外形
	58(69)	59(70)

仕様記号	屋内形	屋外形
	J □ NSLA	J □ ASLB

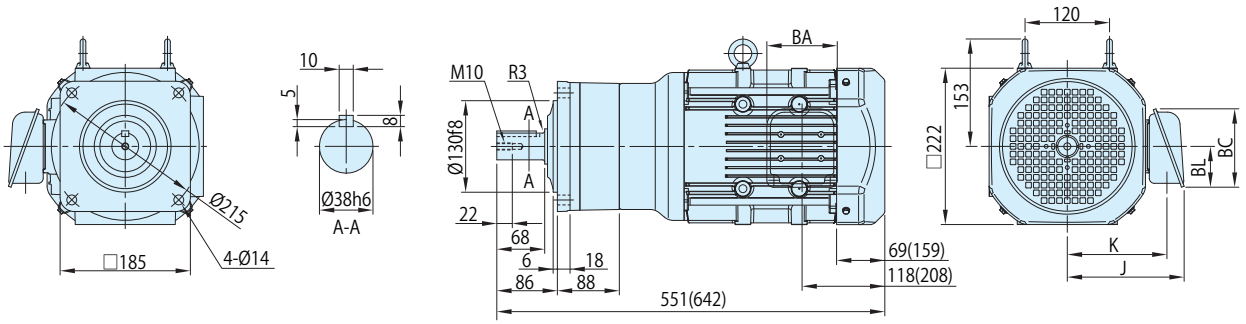

図 C2 CNVM5-5127-EP-15~21 / 仕様記号
(CNVM5-5127-EP-B-15~21 / 仕様記号)

質量 kg	屋内形	屋外形
	64(75)	65(76)

仕様記号	屋内形	屋外形
	J □ NSLA	J □ ASLB

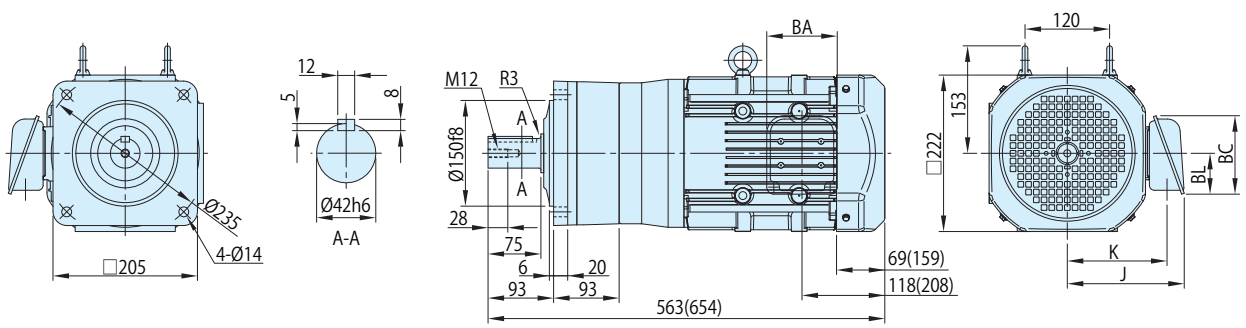

注) 1. ( ) 内はブレーキ付の形式、寸法、質量を示しますのでご注意ください。
2. 仕様記号の□は、200V 級は "2"、400V 級は "4" が入ります。詳細は C2 ～ C6 頁をご参照ください。
3. 出力軸径寸法 : 寸法公差は、JIS B 0401-1998 "h6" です。
4. 軸端キー寸法 : 寸法公差は、JIS B 1301-1996(ISO) キー及びキー溝　平行キー (普通形) に準拠しています。
5. 出力軸部の詳細寸法は、技術資料 E10 頁をご参照ください。
6. 屋外形は端子箱の向き（引出方向）が図面とは異なります。詳細は技術資料 E58 頁をご参照ください。
7. 本寸法図の寸法及び質量は、予告なしに変更することが有ります。

	J	K	BA	BC	BL
屋内形	166	142	100	111	58
屋外形	199	157	123	151	87

■寸法図

図 C1 CNHM5-5117-EP-11, 13 / 仕様記号
(CNHM5-5117-EP-B-11, 13 / 仕様記号)

質量 kg	屋内形	屋外形
	59(70)	60(71)

仕様記号	屋内形	屋外形
	J □ NSLA	J □ ASLB

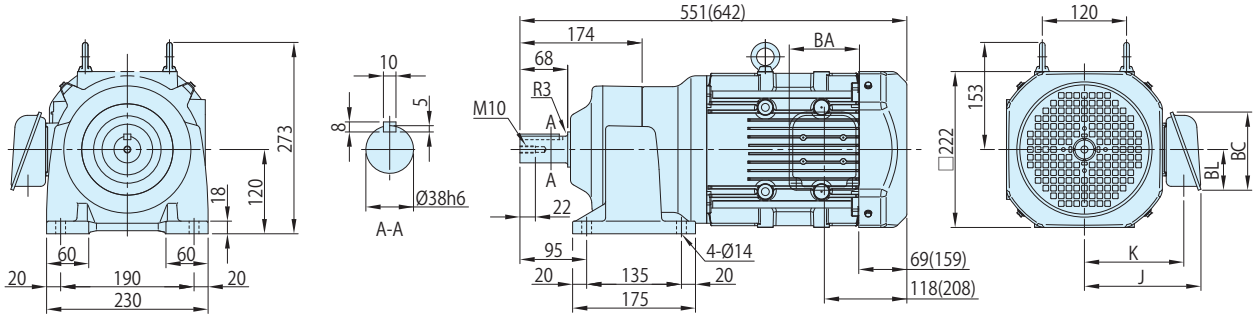

図 C2 CNHM5-5127-EP-15~21 / 仕様記号
(CNHM5-5127-EP-B-15~21 / 仕様記号)

質量 kg	屋内形	屋外形
	65(76)	66(77)

仕様記号	屋内形	屋外形
	J □ NSLA	J □ ASLB

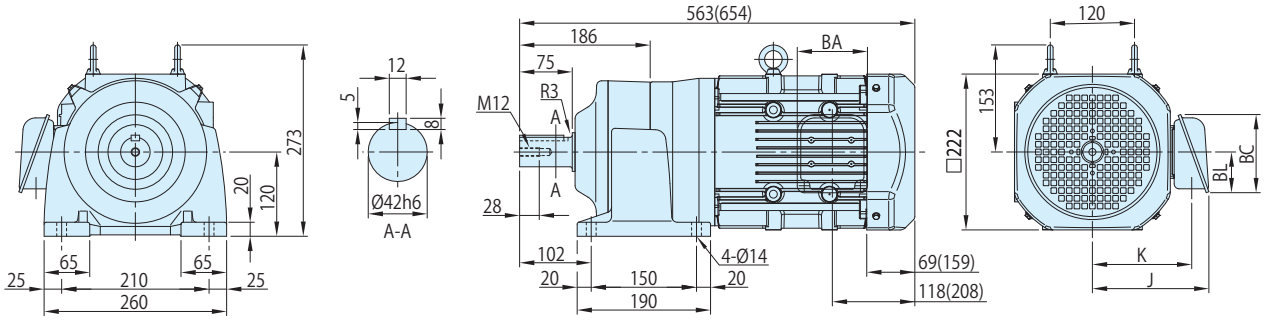

	J	K	BA	BC	BL
屋内形	166	142	100	111	58
屋外形	199	157	123	151	87

注) 1. ( ) 内はブレーキ付の形式、寸法、質量を示しますのでご注意ください。
2. 仕様記号の□は、200V 級は "2"、400V 級は "4" が入ります。詳細は C2 ～ C6 頁をご参照ください。
3. 出力軸径寸法 : 寸法公差は、JIS B 0401-1998 "h6" です。
4. 軸端キー寸法 : 寸法公差は、JIS B 1301-1996(ISO) キー及びキー溝　平行キー (普通形) に準拠しています。
5. 出力軸部の詳細寸法は、技術資料 E10 頁をご参照ください。
6. 屋外形は端子箱の向き（引出方向）が図面とは異なります。詳細は技術資料 E58 頁をご参照ください。
7. 本寸法図の寸法及び質量は、予告なしに変更することが有ります。

インバータ用三相モータ
インバータ用プレミアム効率三相モータ

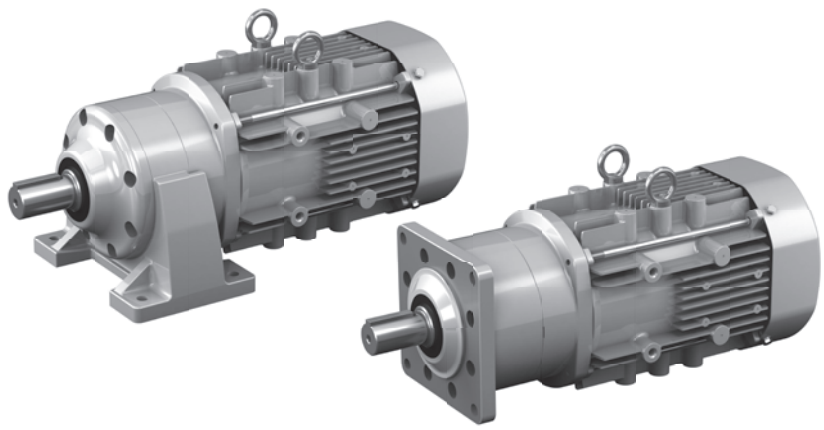

	モータ容量	減速比範囲			頁
インバータ用三相モータ	0.1kW	3	▶	1003	C68
	0.2kW	3	▶	1003	C75
	0.4kW	3	▶	731	C82
インバータ用プレミアム効率三相モータ	0.75kW	3	▶	255	C87
	1.5kW	3	▶	59	C92
	2.2kW	3	▶	51	C97
	3.7kW	11	▶	21	C102

MOTOR FOR INVERTER DRIVE

■形式記号

形式記号								仕様記号
ブレーキ無	CN□M01	—	枠番	— AV —			減速比	/ ① ② ③ ④ ⑤ ⑥
ブレーキ付	CN□M01	—	枠番	— AV —	B	—	減速比	

仕様記号はモータに関わる仕様を表す記号です。
B11 頁または各寸法図中の表記をご参照ください。

注) 形式記号の□には、H（脚取付）または V（フランジ取付）のいずれかが入ります。

■モータ特性表

モータ容量	電圧 [V]	周波数 [Hz]	定格電流値 [A]	定格回転速度 [r/min]	耐熱クラス	保護方式
0.1kW	200(34)/220(34)	60(6)/60(6)	0.83(0.75)/0.91(0.75)	1750(120)/1760(120)	130(B)	IP44 全閉外扇形
	400(68)/440(68)	60(6)/60(6)	0.42(0.37)/0.46(0.38)	1760(125)/1765(125)		

■選定表

減速比	出力回転数 r/min 6Hz	出力回転数 r/min 60Hz	最高許容回転数 (120Hz)	形式記号 (詳細は B10 頁) 容量記号 — 枠番 — 補助形式 — 減速比	N・m 60Hz	kgf・m 60Hz	出力軸許容ラジアル荷重 Pro N 60Hz	kgf 60Hz	寸法図 フランジ取付	寸法図 脚取付
3	58.3	583	1167	01 - 507R - AV (-B) - 3	1.56	0.159	235	24.0	C68 図 C1	C71 図 C1
5	35.0	350	700	01 - 507R - AV (-B) - 5	2.59	0.264	392	40.0		
6	29.2	292	584	01 - 506H - AV (-B) - 6	3.11	0.317	540	55.0	C68 図 C2	C71 図 C2
8	21.9	219	438	01 - 506H - AV (-B) - 8	4.15	0.423	687	70.0		
11	15.9	159	318	01 - 506H - AV (-B) - 11	5.70	0.581	687	70.0		
13	13.5	135	270	01 - 506H - AV (-B) - 13	6.74	0.687	687	70.0		
15	11.7	117	234	01 - 506H - AV (-B) - 15	7.78	0.793	883	90.0		
17	10.3	103	206	01 - 506H - AV (-B) - 17	8.81	0.898	883	90.0		
21	8.33	83.3	167	01 - 506H - AV (-B) - 21	10.9	1.11	1180	120		
25	7.00	70.0	140	01 - 506H - AV (-B) - 25	13.0	1.32	1180	120		
29	6.03	60.3	121	01 - 506H - AV (-B) - 29	15.0	1.53	1230	125		
35	5.00	50.0	100	01 - 506H - AV (-B) - 35	18.1	1.85	1230	125		
43	4.07	40.7	81.4	01 - 506H - AV (-B) - 43	22.3	2.27	1230	125		
51	3.43	34.3	68.6	01 - 506H - AV (-B) - 51	26.4	2.70	1230	125		
59	2.97	29.7	59.4	CNVM (フランジ取付) CNHM (脚取付) 01 - 5077 - AV (-B) - 59	30.6	3.12	1670	170	C68 図 C3	C71 図 C3
71	2.46	24.6	49.2	01 - 5077 - AV (-B) - 71	36.8	3.75	1670	170		
87	2.01	20.1	40.2	01 - 5087 - AV (-B) - 87	45.1	4.60	2700	275	C69 図 C1	C72 図 C1
103	1.70	17.0	33.4	01 - 5097 - AV (-B) - 103	51.6	5.26	3430	350	C69 図 C2	C72 図 C2
119	1.47	14.7	29.4	01 - 5097 - AV (-B) - 119	61.7	6.29	3430	350		
145	1.21	12.1	24.2	01 - 5097DR - AV (-B) - 145	71.2	7.26	3430	350	C69 図 C3	C72 図 C3
175	1.00	10.0	20.0	01 - 5097DR - AV (-B) - 175	86.0	8.76	3430	350		
215	0.814	8.14	16.3	01 - 5097DR - AV (-B) - 215	106	10.8	3430	350		
255	0.686	6.86	13.7	01 - 5097DR - AV (-B) - 255	125	12.8	3430	350		
295	0.593	5.93	11.9	01 - 5097DR - AV (-B) - 295	145	14.8	3430	350		
355	0.493	4.93	9.86	01 - 5097DR - AV (-B) - 355	174	17.8	3430	350		
435	0.402	4.02	8.04	01 - 5107DR - AV (-B) - 435	214	21.8	4660	475	C70 図 C1	C73 図 C1
559	0.313	3.13	6.26	01 - 5107DA - AV (-B) - 559	275	28.0	4660	475	C70 図 C2	C73 図 C2
649	0.270	2.70	5.40	01 - 5107DA - AV (-B) - 649	319	32.5	4660	475		
731	0.239	2.39	4.78	01 - 5107DA - AV (-B) - 731	359	36.6	4660	475		
841	0.208	2.08	4.16	01 - 5127DA - AV (-B) - 841	413	42.1	7260	740	C70 図 C3	C73 図 C3
1003	0.174	1.74	3.48	01 - 5127DA - AV (-B) - 1003	493	50.2	7260	740		

注) 1. 出力回転数は、モータ回転数 60Hz：1750r/min, 6Hz：175r/min としたときの代表値です。詳細は技術資料「モータ部」を参照ください。
2. 低速軸許容ラジアル荷重は、低速軸中央の位置の値です。
3. ( ) 内はブレーキ付の形式を示します。（オプションのワンタッチゆるめ仕様（E28 頁参照）の場合は、"-C" となります。）
4. 枠番末尾に「R」の付く機種は、トラクションドライブ機種です。ご使用にあたっては B14 頁の選定資料をご参照ください。

■寸法図

図 C1

CNVM01-507R-AV-3, 5 / 仕様記号
(CNVM01-507R-AV-B-3, 5 / 仕様記号)

質量 kg	屋内形	屋外形
	7.0(8.5)	7.0(8.5)

仕様記号	屋内形	屋外形
	J □ NPLA	J □ AALB

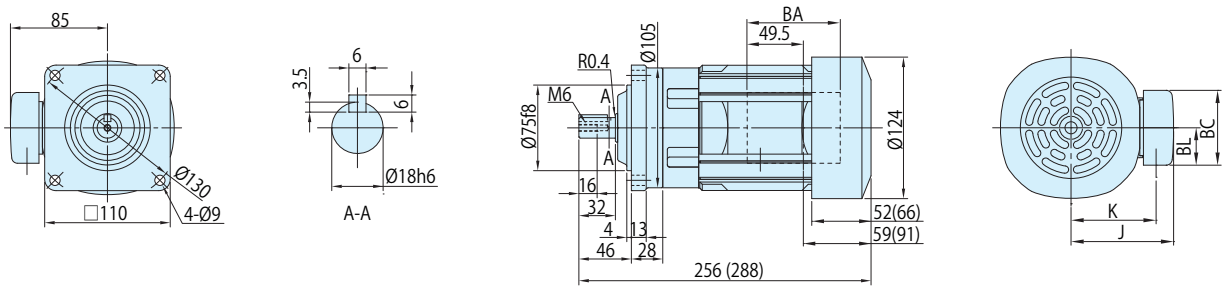

図 C2

CNVM01-506H-AV-6~51 / 仕様記号
(CNVM01-506H-AV-B-6~51 / 仕様記号)

質量 kg	屋内形	屋外形
	6.5(8.0)	6.5(8.0)

仕様記号	屋内形	屋外形
	J □ NPLA	J □ AALB

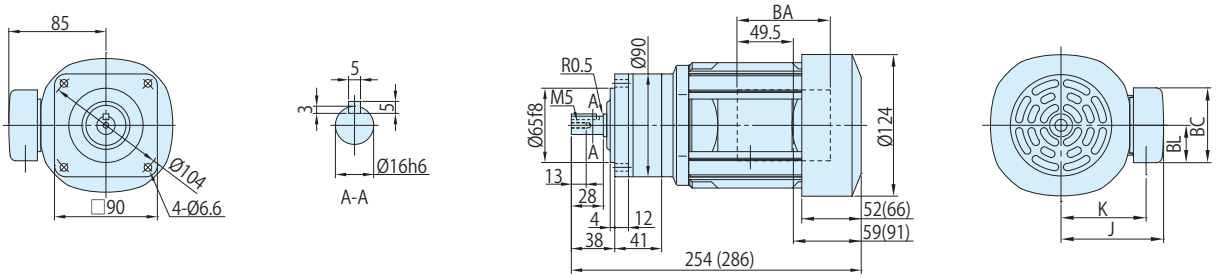

図 C3

CNVM01-5077-AV-59, 71 / 仕様記号
(CNVM01-5077-AV-B-59, 71 / 仕様記号)

質量 kg	屋内形	屋外形
	6.5(8.0)	7.0(8.0)

仕様記号	屋内形	屋外形
	J □ NPLA	J □ AALB

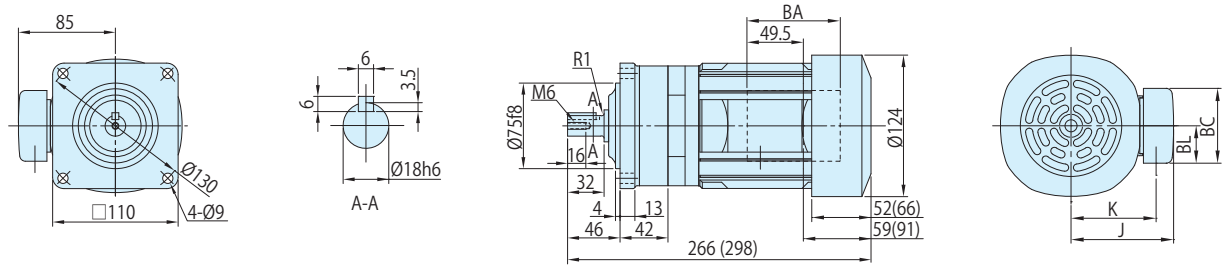

注) 1. (　) 内はブレーキ付の形式、寸法、質量を示しますのでご注意ください。
2. 仕様記号の□は、200V 級は "2"、400V 級は "4" が入ります。詳細は C2 ～ C6 頁をご参照ください。
3. 出力軸径寸法 : 寸法公差は、JIS B 0401-1998 "h6" です。
4. 軸端キー寸法 : 寸法公差は、JIS B 1301-1996(ISO) キー及びキー溝　平行キー (普通形) に準拠しています。
5. 出力軸部の詳細寸法は、技術資料 E10 頁をご参照ください。
6. 屋外形は端子箱の向き（引出方向）が図面とは異なります。詳細は技術資料 E58 頁をご参照ください。
7. 本寸法図の寸法及び質量は、予告なしに変更することが有ります。

	J	K	BA	BC	BL
屋内形	85	70.5	81.5	62	31
屋外形	105	81	60	85	52

■寸法図

図 C1　CNVM01-5087-AV-87 / 仕様記号 (CNVM01-5087-AV-B-87 / 仕様記号)

質量 kg	屋内形	屋外形
	7.0(8.5)	7.0(8.5)

仕様記号	屋内形	屋外形
	J □ NPLA	J □ AALB

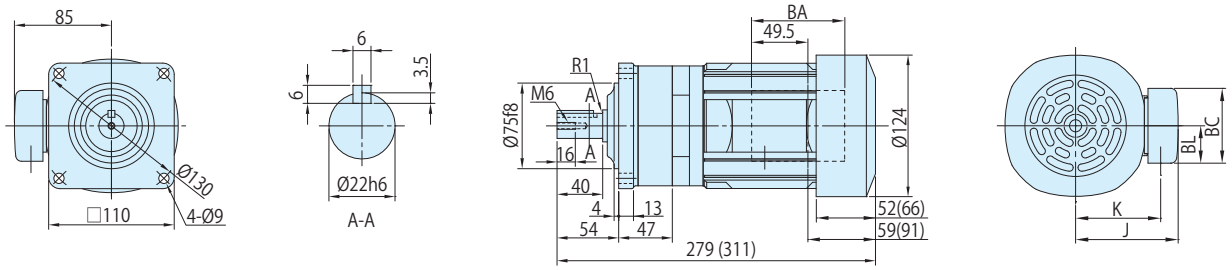

図 C2　CNVM01-5097-AV-103, 119 / 仕様記号 (CNVM01-5097-AV-B-103, 119 / 仕様記号)

質量 kg	屋内形	屋外形
	10(11)	10(11)

仕様記号	屋内形	屋外形
	J □ NPLA	J □ AALB

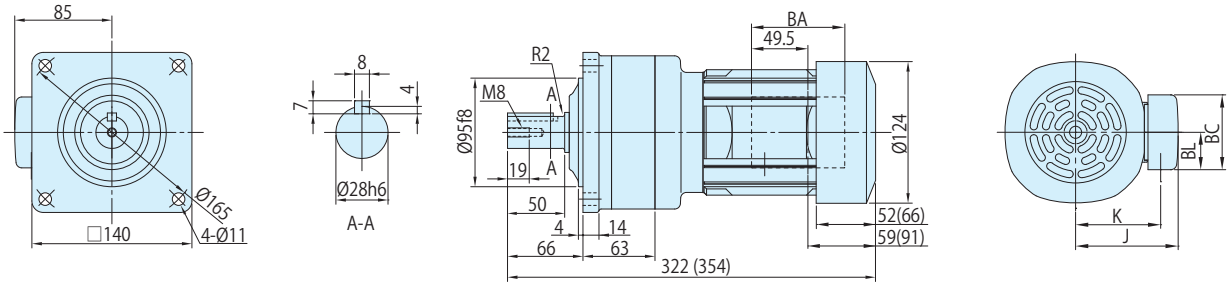

図 C3　CNVM01-5097DR-AV-145~355 / 仕様記号 (CNVM01-5097DR-AV-B-145~355 / 仕様記号)

質量 kg	屋内形	屋外形
	10(12)	11(12)

仕様記号	屋内形	屋外形
	J □ NPLA	J □ AALB

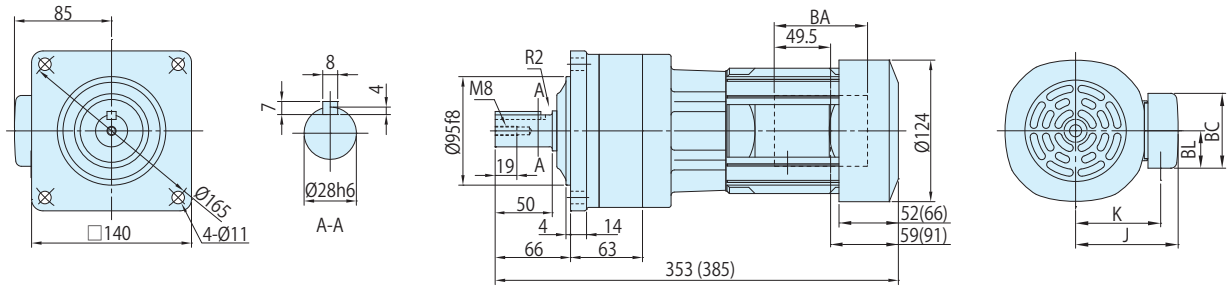

	J	K	BA	BC	BL
屋内形	85	70.5	81.5	62	31
屋外形	105	81	60	85	52

注) 1. (　) 内はブレーキ付の形式、寸法、質量を示しますのでご注意ください。
2. 仕様記号の□は、200V 級は "2"、400V 級は "4" が入ります。詳細は C2 ～ C6 頁をご参照ください。
3. 出力軸径寸法 : 寸法公差は、JIS B 0401-1998 "h6" です。
4. 軸端キー寸法 : 寸法公差は、JIS B 1301-1996(ISO) キー及びキー溝　平行キー (普通形) に準拠しています。
5. 出力軸部の詳細寸法は、技術資料 E10 頁をご参照ください。
6. 屋外形は端子箱の向き（引出方向）が図面とは異なります。詳細は技術資料 E58 頁をご参照ください。
7. 本寸法図の寸法及び質量は、予告なしに変更することが有ります。

■寸法図

図 C1

CNVM01-5107DR-AV-435 / 仕様記号
(CNVM01-5107DR-AV-B-435 / 仕様記号)

質量 kg	屋内形	屋外形
	14(15)	14(15)

仕様記号	屋内形	屋外形
	J □ NPLA	J □ AALB

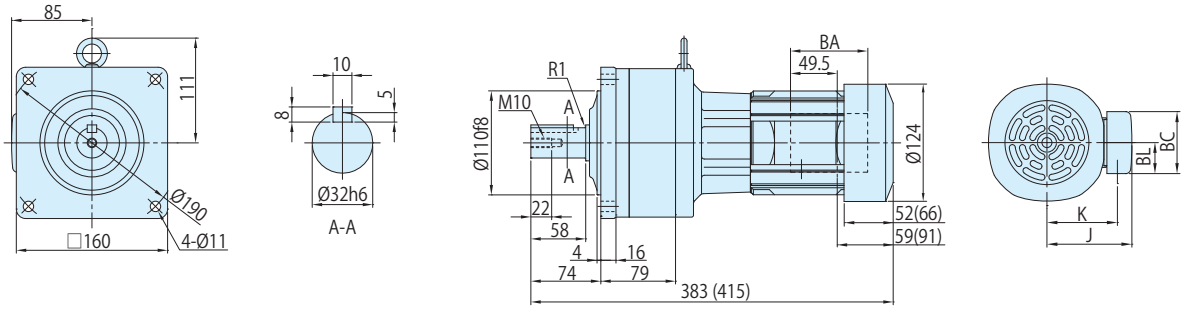

図 C2

CNVM01-5107DA-AV-559~731 / 仕様記号
(CNVM01-5107DA-AV-B-559~731 / 仕様記号)

質量 kg	屋内形	屋外形
	14(16)	14(16)

仕様記号	屋内形	屋外形
	J □ NPLA	J □ AALB

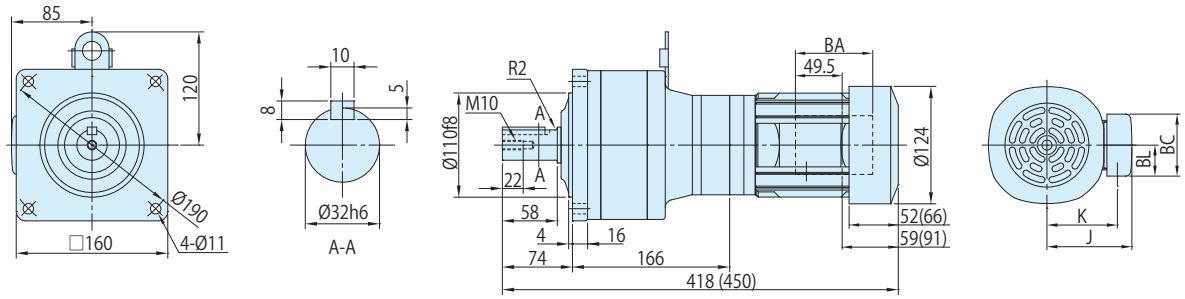

図 C3

CNVM01-5127DA-AV-841, 1003 / 仕様記号
(CNVM01-5127DA-AV-B-841, 1003 / 仕様記号)

質量 kg	屋内形	屋外形
	33(34)	33(35)

仕様記号	屋内形	屋外形
	J □ NPLA	J □ AALB

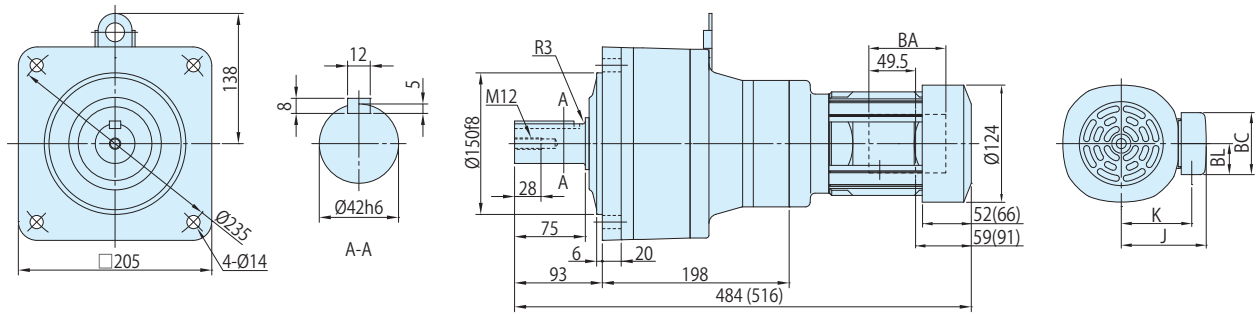

注) 1. (　) 内はブレーキ付の形式、寸法、質量を示しますのでご注意ください。
2. 仕様記号の□は、200V 級は "2"、400V 級は "4" が入ります。詳細は C2 ～ C6 頁をご参照ください。
3. 出力軸径寸法 : 寸法公差は、JIS B 0401-1998 "h6" です。
4. 軸端キー寸法 : 寸法公差は、JIS B 1301-1996(ISO) キー及びキー溝　平行キー (普通形) に準拠しています。
5. 出力軸部の詳細寸法は、技術資料 E10 頁をご参照ください。
6. 屋外形は端子箱の向き（引出方向）が図面とは異なります。詳細は技術資料 E58 頁をご参照ください。
7. 本寸法図の寸法及び質量は、予告なしに変更することが有ります。

	J	K	BA	BC	BL
屋内形	85	70.5	81.5	62	31
屋外形	105	81	60	85	52

■寸法図

図 C1　CNHM01-507R-AV-3, 5 / 仕様記号 (CNHM01-507R-AV-B-3, 5 / 仕様記号)

質量 kg	屋内形	屋外形
	7.0(8.5)	7.0(8.5)

仕様記号	屋内形	屋外形
	J □ NPLA	J □ AALB

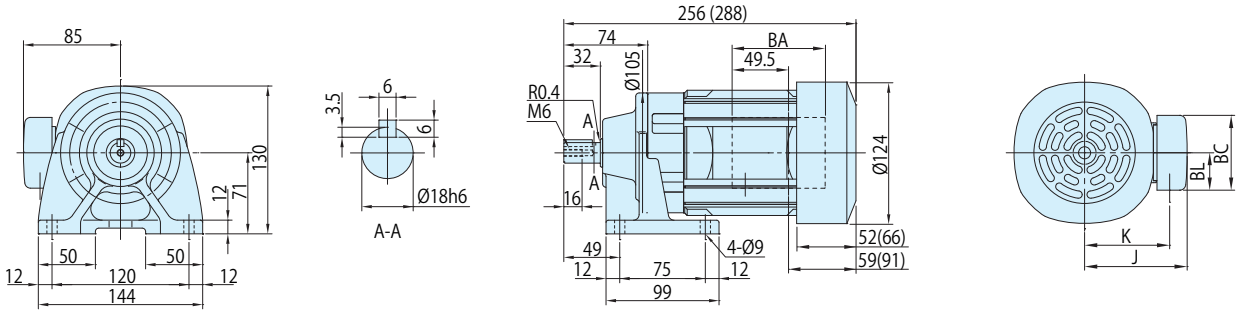

図 C2　CNHM01-506H-AV-6~51 / 仕様記号 (CNHM01-506H-AV-B-6~51 / 仕様記号)

質量 kg	屋内形	屋外形
	6.5(8.0)	6.5(8.0)

仕様記号	屋内形	屋外形
	J □ NPLA	J □ AALB

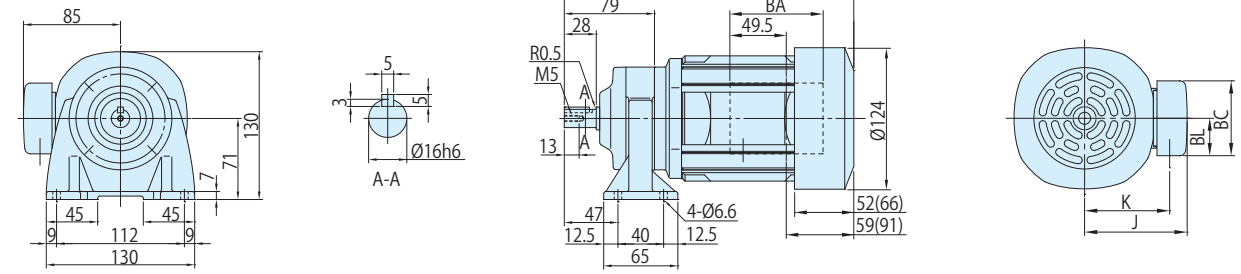

図 C3　CNHM01-5077-AV-59, 71 / 仕様記号 (CNHM01-5077-AV-B-59, 71 / 仕様記号)

質量 kg	屋内形	屋外形
	7.0(8.5)	7.0(8.5)

仕様記号	屋内形	屋外形
	J □ NPLA	J □ AALB

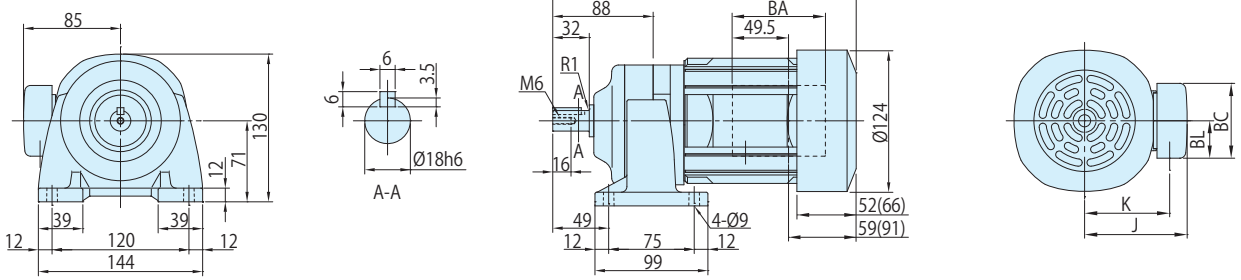

注) 1. (　) 内はブレーキ付の形式、寸法、質量を示しますのでご注意ください。
2. 仕様記号の□は、200V 級は "2"、400V 級は "4" が入ります。詳細は C2 ～ C6 頁をご参照ください。
3. 出力軸径寸法 : 寸法公差は、JIS B 0401-1998 "h6" です。
4. 軸端キー寸法 : 寸法公差は、JIS B 1301-1996(ISO) キー及びキー溝　平行キー (普通形) に準拠しています。
5. 出力軸部の詳細寸法は、技術資料 E10 頁をご参照ください。
6. 屋外形は端子箱の向き（引出方向）が図面とは異なります。詳細は技術資料 E58 頁をご参照ください。
7. 本寸法図の寸法及び質量は、予告なしに変更することが有ります。

	J	K	BA	BC	BL
屋内形	85	70.5	81.5	62	31
屋外形	105	81	60	85	52

0.1kW

■寸法図

図 C1　CNHM01-5087-AV-87 / 仕様記号 (CNHM01-5087-AV-B-87 / 仕様記号)

質量 kg	屋内形	屋外形
	7.5(9.0)	7.5(9.0)

仕様記号	屋内形	屋外形
	J □ NPLA	J □ AALB

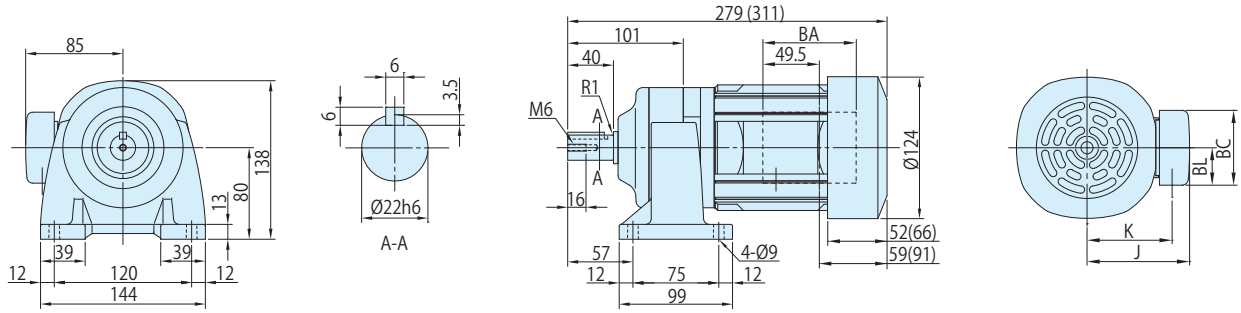

図 C2　CNHM01-5097-AV-103, 119 / 仕様記号 (CNHM01-5097-AV-B-103, 119 / 仕様記号)

質量 kg	屋内形	屋外形
	12(12)	10(12)

仕様記号	屋内形	屋外形
	J □ NPLA	J □ AALB

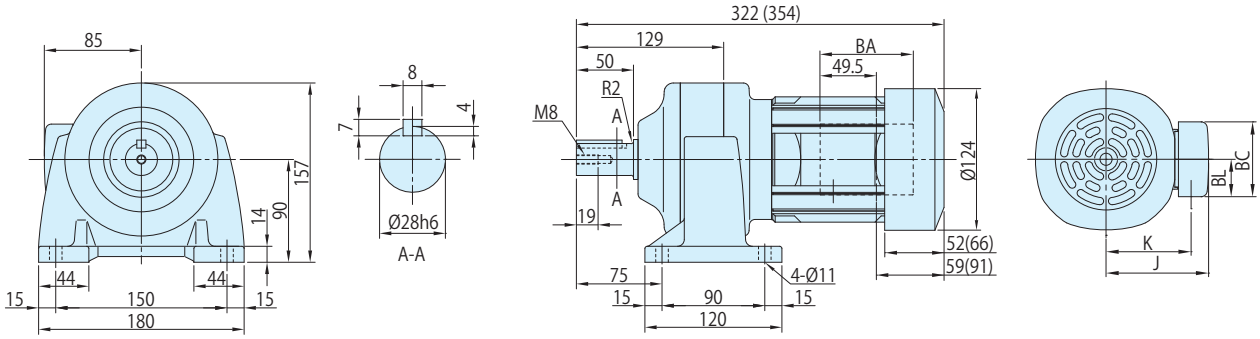

図 C3　CNHM01-5097DR-AV-145~355 / 仕様記号 (CNHM01-5097DR-AV-B-145~355 / 仕様記号)

質量 kg	屋内形	屋外形
	11(12)	11(12)

仕様記号	屋内形	屋外形
	J □ NPLA	J □ AALB

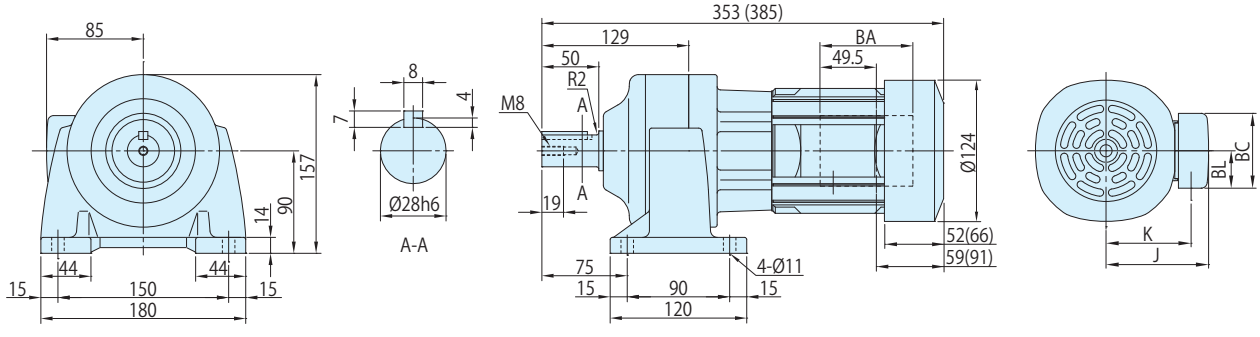

	J	K	BA	BC	BL
屋内形	85	70.5	81.5	62	31
屋外形	105	81	60	85	52

注) 1. (　) 内はブレーキ付の形式、寸法、質量を示しますのでご注意ください。
2. 仕様記号の□は、200V 級は "2"、400V 級は "4" が入ります。詳細は C2 ～ C6 頁をご参照ください。
3. 出力軸径寸法 : 寸法公差は、JIS B 0401-1998 "h6" です。
4. 軸端キー寸法 : 寸法公差は、JIS B 1301-1996(ISO) キー及びキー溝　平行キー (普通形) に準拠しています。
5. 出力軸部の詳細寸法は、技術資料 E10 頁をご参照ください。
6. 屋外形は端子箱の向き（引出方向）が図面とは異なります。詳細は技術資料 E58 頁をご参照ください。
7. 本寸法図の寸法及び質量は、予告なしに変更することが有ります。

■寸法図

図 C1　CNHM01-5107DR-AV-435 / 仕様記号 (CNHM01-5107DR-AV-B-435 / 仕様記号)

質量 kg	屋内形	屋外形
	15(16)	15(16)

仕様記号	屋内形	屋外形
	J □ NPLA	J □ AALB

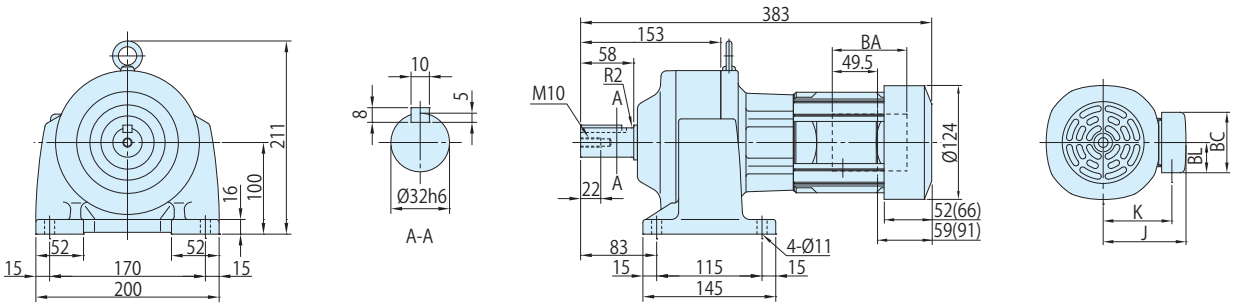

図 C2　CNHM01-5107DA-AV-559~731 / 仕様記号 (CNHM01-5107DA-AV-B-559~731 / 仕様記号)

質量 kg	屋内形	屋外形
	15(17)	15(17)

仕様記号	屋内形	屋外形
	J □ NPLA	J □ AALB

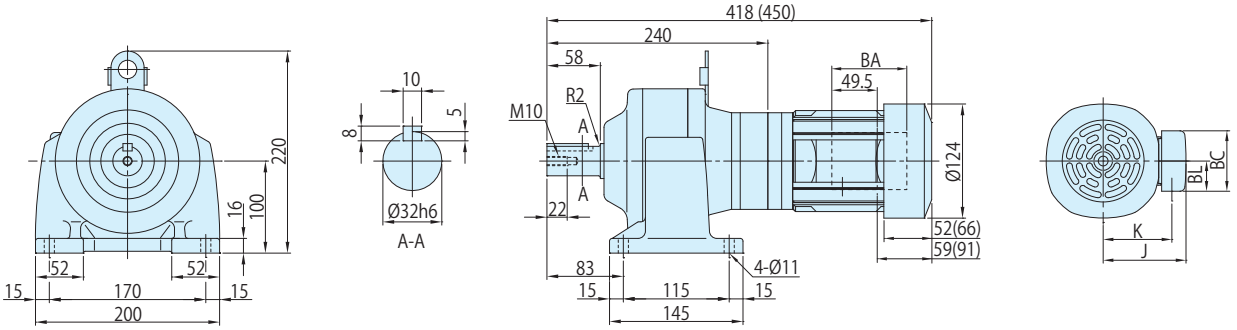

図 C3　CNHM01-5127DA-AV-841, 1003 / 仕様記号 (CNHM01-5127DA-AV-B-841, 1003 / 仕様記号)

質量 kg	屋内形	屋外形
	35(37)	35(37)

仕様記号	屋内形	屋外形
	J □ NPLA	J □ AALB

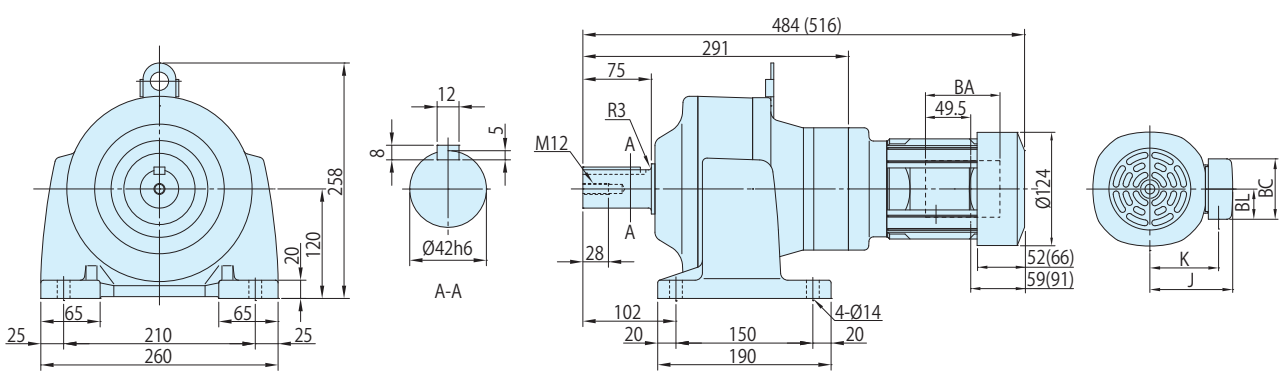

	J	K	BA	BC	BL
屋内形	85	70.5	81.5	62	31
屋外形	105	81	60	85	52

注) 1. (　) 内はブレーキ付の形式、寸法、質量を示しますのでご注意ください。
2. 仕様記号の□は、200V 級は "2"、400V 級は "4" が入ります。詳細は C2 ～ C6 頁をご参照ください。
3. 出力軸径寸法 : 寸法公差は、JIS B 0401-1998 "h6" です。
4. 軸端キー寸法 : 寸法公差は、JIS B 1301-1996(ISO) キー及びキー溝　平行キー (普通形) に準拠しています。
5. 出力軸部の詳細寸法は、技術資料 E10 頁をご参照ください。
6. 屋外形は端子箱の向き（引出方向）が図面とは異なります。詳細は技術資料 E58 頁をご参照ください。
7. 本寸法図の寸法及び質量は、予告なしに変更することが有ります。

■形式記号

形　式　記　号	仕　様　記　号
ブレーキ無　CN□M02 — 枠番 — AV — 減速比	/ ① ② ③ ④ ⑤ ⑥
ブレーキ付　CN□M02 — 枠番 — AV — B — 減速比	仕様記号はモータに関わる仕様を表す記号です。B11 頁または各寸法図中の表記をご参照ください。

注）形式記号の□には、H（脚取付）または V（フランジ取付）のいずれかが入ります。

■モータ特性表

モータ容量	電圧 [V]	周波数 [Hz]	定格電流値 [A]	定格回転速度 [r/min]	耐熱クラス	保護方式
0.2kW	200(34)/220(34)	60(6)/60(6)	1.5(1.5)/1.6(1.5)	1750(130)/1760(130)	130(B)	IP44 全閉外扇形
	400(68)/440(68)	60(6)/60(6)	0.74(0.73)/0.84(0.72)	1755(130)/1765(130)		

■選定表

減速比	出力回転数 r/min 6Hz	出力回転数 r/min 60Hz	最高許容回転数 (120Hz)	形式記号 (詳細は B10 頁)	容量記号 — 枠番 — 補助形式 — 減速比	出力トルク Tout N・m 60Hz	出力トルク Tout kgf・m 60Hz	出力軸許容ラジアル荷重 Pro N 60Hz	出力軸許容ラジアル荷重 Pro kgf 60Hz	寸法図 フランジ取付	寸法図 脚取付
3	58.3	583	1167	CNVM (フランジ取付) CNHM (脚取付)	02 - 507R - AV (-B) - 3	3.11	0.317	235	24.0	C76 図 C1	C79 図 C1
5	35.0	350	700		02 - 507R - AV (-B) - 5	5.18	0.528	392	40.0		
6	29.2	292	584		02 - 506H - AV (-B) - 6	6.22	0.634	540	55.0	C76 図 C2	C79 図 C2
8	21.9	219	438		02 - 506H - AV (-B) - 8	8.29	0.846	687	70.0		
11	15.9	159	318		02 - 506H - AV (-B) - 11	11.4	1.16	687	70.0		
13	13.5	135	270		02 - 506H - AV (-B) - 13	13.5	1.37	687	70.0		
15	11.7	117	234		02 - 506H - AV (-B) - 15	15.6	1.59	883	90.0		
17	10.3	103	206		02 - 506H - AV (-B) - 17	17.6	1.80	883	90.0		
21	8.33	83.3	167		02 - 506H - AV (-B) - 21	21.8	2.22	1180	120		
25	7.00	70.0	140		02 - 506H - AV (-B) - 25	25.9	2.64	1180	120		
29	6.03	60.3	121		02 - 5077 - AV (-B) - 29	30.1	3.07	1670	170	C76 図 C3	C79 図 C3
35	5.00	50.0	100		02 - 5077 - AV (-B) - 35	36.3	3.70	1670	170		
43	4.07	40.7	81.4		02 - 5077 - AV (-B) - 43	44.6	4.54	1670	170		
51	3.43	34.3	68.6		02 - 5087 - AV (-B) - 51	52.9	5.39	2700	275	C77 図 C1	C80 図 C1
59	2.97	29.7	59.4		02 - 5087 - AV (-B) - 59	61.2	6.24	2700	275		
71	2.46	24.6	49.2		02 - 5097 - AV (-B) - 71	73.6	7.50	3430	350	C77 図 C2	C80 図 C2
87	2.01	20.1	40.2		02 - 5097 - AV (-B) - 87	90.2	9.20	3430	350		
103	1.70	17.0	33.4		02 - 5097 - AV (-B) - 103	103	10.5	3430	350		
119	1.47	14.7	29.4		02 - 5097 - AV (-B) - 119	123	12.6	3430	350		
145	1.21	12.1	24.2		02 - 5097DR - AV (-B) - 145	142	14.5	3430	350	C77 図 C3	C80 図 C3
175	1.00	10.0	20.0		02 - 5097DR - AV (-B) - 175	172	17.5	3430	350		
215	0.814	8.14	16.3		02 - 5107DR - AV (-B) - 215	211	21.5	4660	475	C78 図 C1	C81 図 C1
255	0.686	6.86	13.7		02 - 5107DR - AV (-B) - 255	250	25.5	4660	475		
295	0.593	5.93	11.9		02 - 5107DR - AV (-B) - 295	290	29.5	4660	475		
355	0.493	4.93	9.86		02 - 5107DR - AV (-B) - 355	*340	*34.7	4660	475		
435	0.402	4.02	8.04		02 - 5117DR - AV (-B) - 435	427	43.6	5690	580	C78 図 C2	C81 図 C2
559	0.313	3.13	6.26		02 - 5127DA - AV (-B) - 559	549	56.0	7260	740	C78 図 C3	C81 図 C3
649	0.270	2.70	5.40		02 - 5127DA - AV (-B) - 649	638	65.0	7260	740		
731	0.239	2.39	4.78		02 - 5127DA - AV (-B) - 731	*711	*72.5	7260	740		
841	0.208	2.08	4.16		02 - 5127DA - AV (-B) - 841	*665	*67.8	7260	740		
1003	0.174	1.74	3.48		02 - 5127DA - AV (-B) - 1003	*762	*77.7	7260	740		

注) 1. 出力回転数は、モータ回転数 60Hz：1750r/min, 6Hz：175r/min としたときの代表値です。詳細は技術資料「モータ部」を参照ください。
2. 低速軸許容ラジアル荷重は、低速軸中央の位置の値です。
3.（ ）内はブレーキ付の形式を示します。（オプションのワンタッチゆるめ仕様（E28 頁参照）の場合は、"-C" となります。）
4. 枠番末尾に「R」の付く機種は、トラクションドライブ機種です。ご使用にあたっては B14 頁の選定資料をご参照ください。

■寸法図

図 C1　CNVM02-507R-AV-3, 5 / 仕様記号 (CNVM02-507R-AV-B-3, 5 / 仕様記号)

質量 kg	屋内形	屋外形
	8.0(9.5)	8.5(9.5)

仕様記号	屋内形	屋外形
	J □ NPLA	J □ AALB

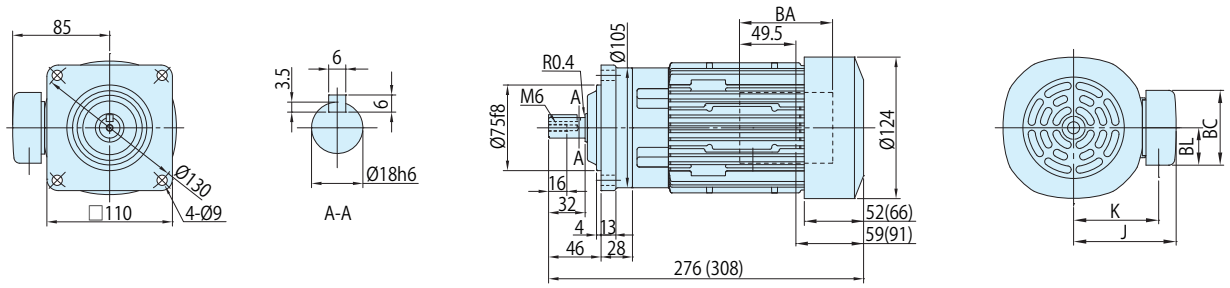

図 C2　CNVM02-506H-AV-6~25 / 仕様記号 (CNVM02-506H-AV-B-6~25 / 仕様記号)

質量 kg	屋内形	屋外形
	7.5(9.0)	8.0(9.0)

仕様記号	屋内形	屋外形
	J □ NPLA	J □ AALB

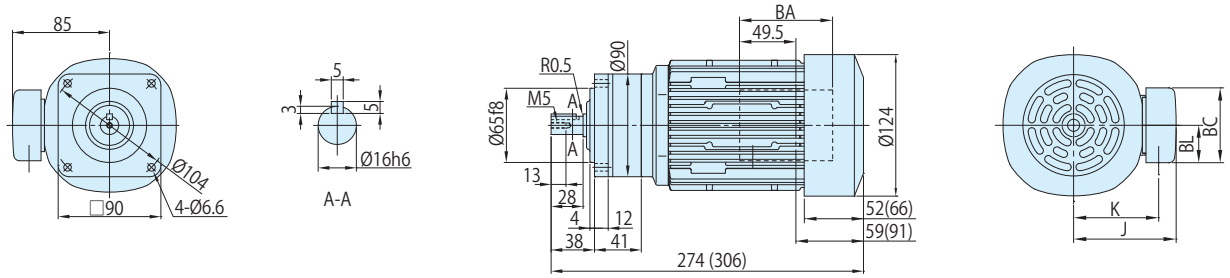

図 C3　CNVM02-5077-AV-29~43 / 仕様記号 (CNVM02-5077-AV-B-29~43 / 仕様記号)

質量 kg	屋内形	屋外形
	8.0(9.0)	8.0(9.5)

仕様記号	屋内形	屋外形
	J □ NPLA	J □ AALB

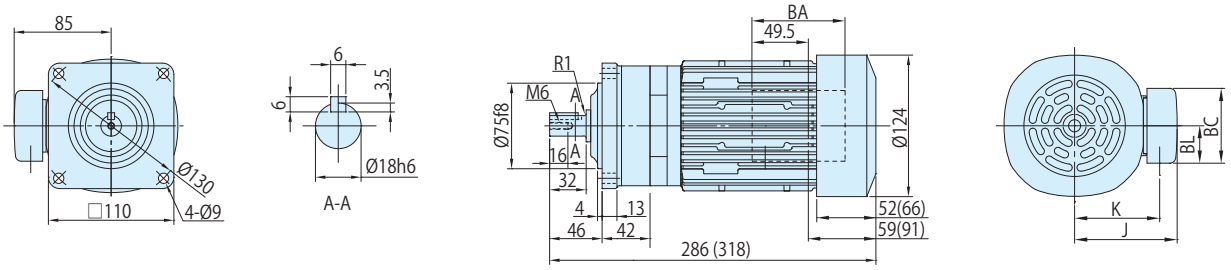

注) 1. (　) 内はブレーキ付の形式、寸法、質量を示しますのでご注意ください。
2. 仕様記号の□は、200V 級は "2"、400V 級は "4" が入ります。詳細は C2 ～ C6 頁をご参照ください。
3. 出力軸径寸法 : 寸法公差は、JIS B 0401-1998 "h6" です。
4. 軸端キー寸法 : 寸法公差は、JIS B 1301-1996(ISO) キー及びキー溝　平行キー (普通形) に準拠しています。
5. 出力軸部の詳細寸法は、技術資料 E10 頁をご参照ください。
6. 屋外形は端子箱の向き（引出方向）が図面とは異なります。詳細は技術資料 E58 頁をご参照ください。
7. 本寸法図の寸法及び質量は、予告なしに変更することが有ります。

	J	K	BA	BC	BL
屋内形	85	70.5	81.5	62	31
屋外形	105	81	60	85	52

■寸法図

図 C1 CNVM02-5087-AV-51, 59 / 仕様記号 (CNVM02-5087-AV-B-51, 59 / 仕様記号)

質量 kg	屋内形	屋外形
	8.0(9.5)	8.5(9.5)

仕様記号	屋内形	屋外形
	J □ NPLA	J □ AALB

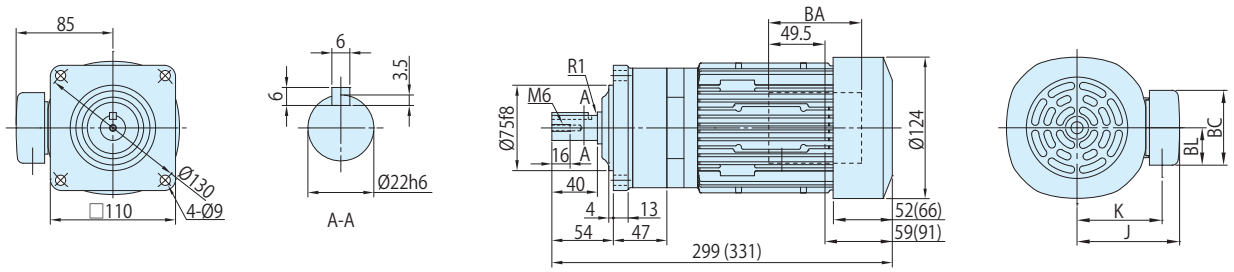

図 C2 CNVM02-5097-AV-71~119 / 仕様記号 (CNVM02-5097-AV-B-71~119 / 仕様記号)

質量 kg	屋内形	屋外形
	11(12)	11(12)

仕様記号	屋内形	屋外形
	J □ NPLA	J □ AALB

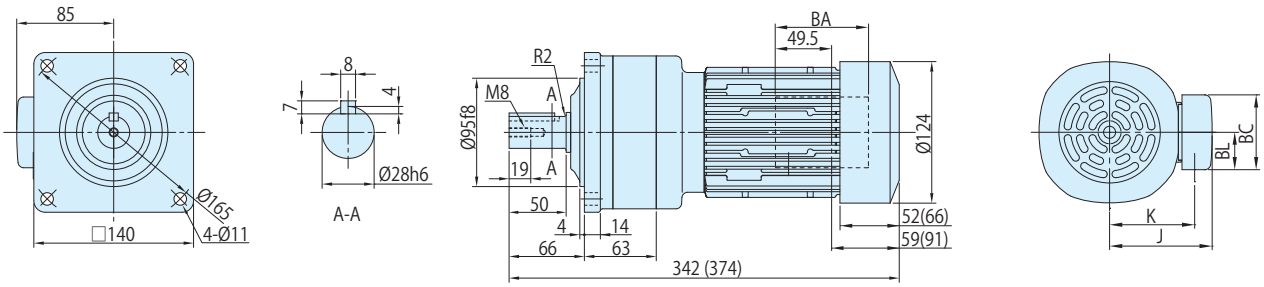

図 C3 CNVM02-5097DR-AV-145, 175 / 仕様記号 (CNVM02-5097DR-AV-B-145, 175 / 仕様記号)

質量 kg	屋内形	屋外形
	12(13)	12(13)

仕様記号	屋内形	屋外形
	J □ NPLA	J □ AALB

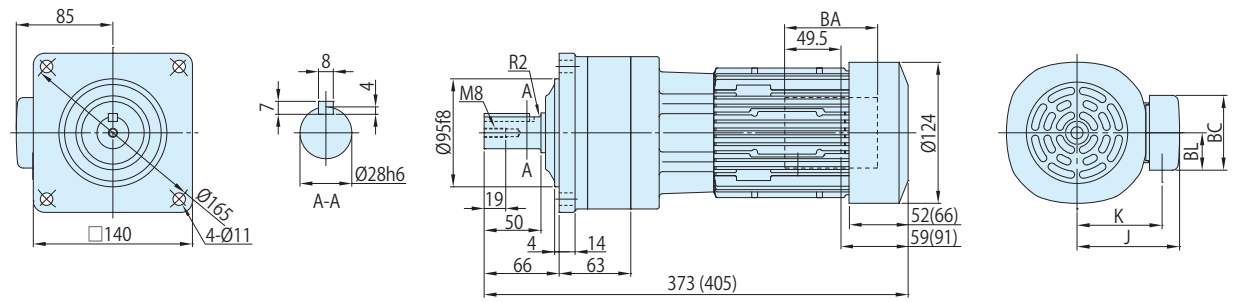

注) 1. ( ) 内はブレーキ付の形式、寸法、質量を示しますのでご注意ください。
2. 仕様記号の□は、200V 級は "2"、400V 級は "4" が入ります。詳細は C2 ～ C6 頁をご参照ください。
3. 出力軸径寸法 : 寸法公差は、JIS B 0401-1998 "h6" です。
4. 軸端キー寸法 : 寸法公差は、JIS B 1301-1996(ISO) キー及びキー溝　平行キー (普通形) に準拠しています。
5. 出力軸部の詳細寸法は、技術資料 E10 頁をご参照ください。
6. 屋外形は端子箱の向き（引出方向）が図面とは異なります。詳細は技術資料 E58 頁をご参照ください。
7. 本寸法図の寸法及び質量は、予告なしに変更することが有ります。

	J	K	BA	BC	BL
屋内形	85	70.5	81.5	62	31
屋外形	105	81	60	85	52

■寸法図

図 C1

CNVM02-5107DR-AV-215~355 / 仕様記号
(CNVM02-5107DR-AV-B-215~355 / 仕様記号)

質量 kg	屋内形	屋外形
	15(16)	15(16)

仕様記号	屋内形	屋外形
	J □ NPLA	J □ AALB

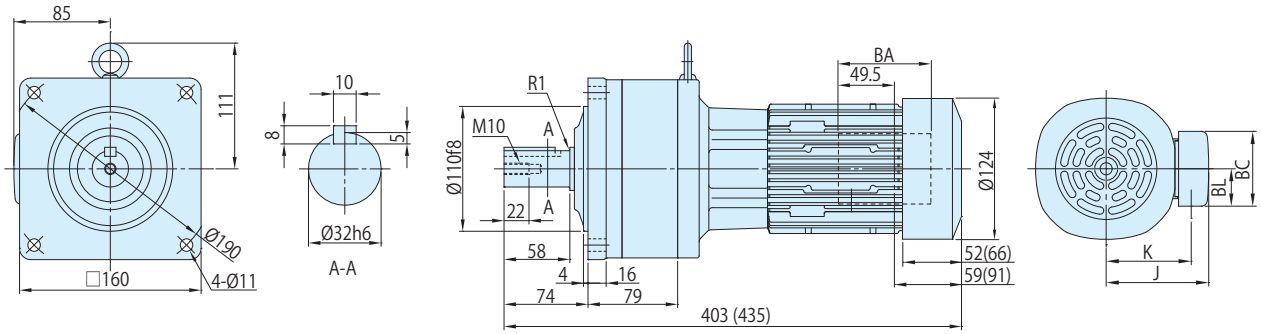

図 C2

CNVM02-5117DR-AV-435 / 仕様記号
(CNVM02-5117DR-AV-B-435 / 仕様記号)

質量 kg	屋内形	屋外形
	26(27)	25(27)

仕様記号	屋内形	屋外形
	J □ NPLA	J □ AALB

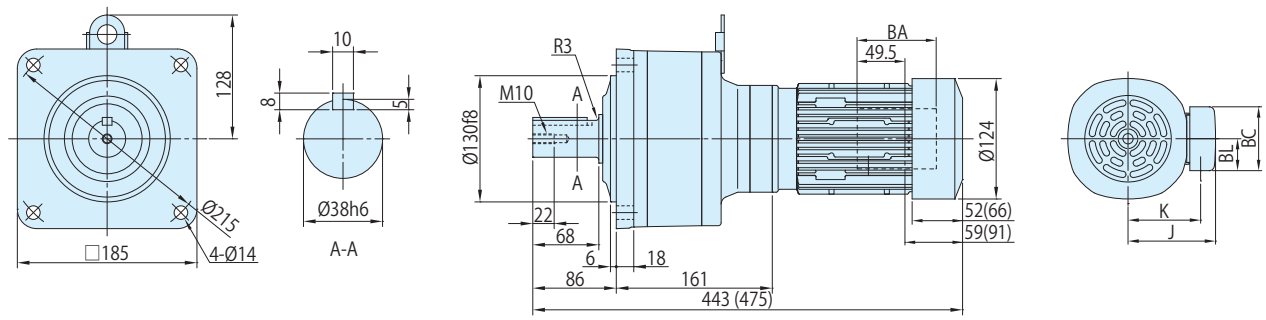

図 C3

CNVM02-5127DA-AV-559~1003 / 仕様記号
(CNVM02-5127DA-AV-B-559~1003 / 仕様記号)

質量 kg	屋内形	屋外形
	34(35)	34(36)

仕様記号	屋内形	屋外形
	J □ NPLA	J □ AALB

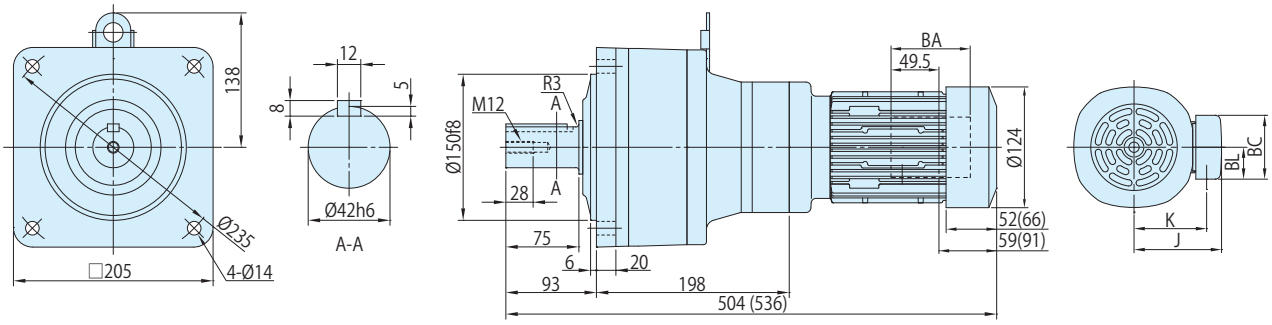

注) 1. ( ) 内はブレーキ付の形式、寸法、質量を示しますのでご注意ください。
2. 仕様記号の□は、200V 級は "2"、400V 級は "4" が入ります。詳細は C2 ～ C6 頁をご参照ください。
3. 出力軸径寸法 : 寸法公差は、JIS B 0401-1998 "h6" です。
4. 軸端キー寸法 : 寸法公差は、JIS B 1301-1996(ISO) キー及びキー溝　平行キー (普通形) に準拠しています。
5. 出力軸部の詳細寸法は、技術資料 E10 頁をご参照ください。
6. 屋外形は端子箱の向き（引出方向）が図面とは異なります。詳細は技術資料 E58 頁をご参照ください。
7. 本寸法図の寸法及び質量は、予告なしに変更することが有ります。

	J	K	BA	BC	BL
屋内形	85	70.5	81.5	62	31
屋外形	105	81	60	85	52

■寸法図

図 C1　CNHM02-507R-AV-3, 5 / 仕様記号 (CNHM02-507R-AV-B-3, 5 / 仕様記号)

質量 kg	屋内形	屋外形
	8.0(9.5)	8.0(9.5)

仕様記号	屋内形	屋外形
	J □ NPLA	J □ AALB

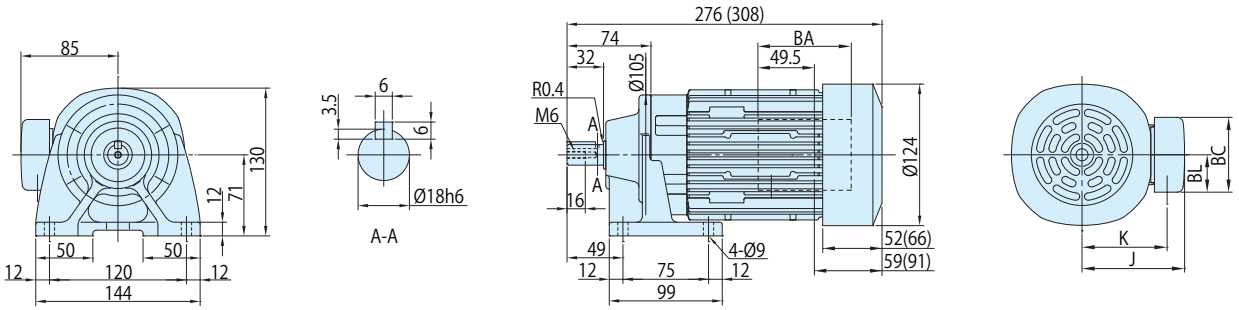

図 C2　CNHM02-506H-AV-6~25 / 仕様記号 (CNHM02-506H-AV-B-6~25 / 仕様記号)

質量 kg	屋内形	屋外形
	8.0(9.0)	8.0(9.5)

仕様記号	屋内形	屋外形
	J □ NPLA	J □ AALB

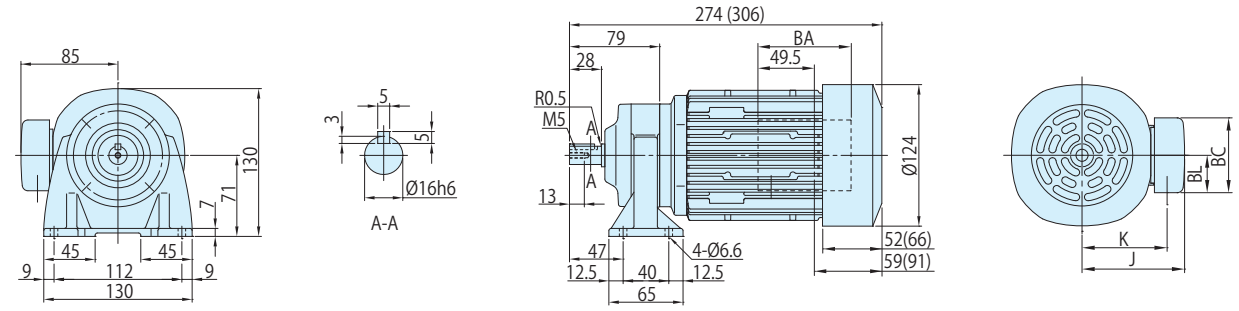

図 C3　CNHM02-5077-AV-29~43 / 仕様記号 (CNHM02-5077-AV-B-29~43 / 仕様記号)

質量 kg	屋内形	屋外形
	8.0(9.5)	8.5(10)

仕様記号	屋内形	屋外形
	J □ NPLA	J □ AALB

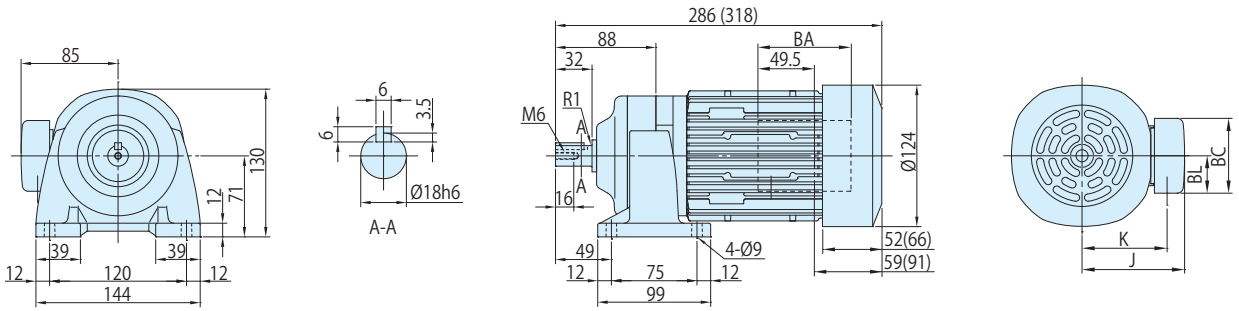

	J	K	BA	BC	BL
屋内形	85	70.5	81.5	62	31
屋外形	105	81	60	85	52

注) 1. (　) 内はブレーキ付の形式、寸法、質量を示しますのでご注意ください。
2. 仕様記号の□は、200V 級は "2"、400V 級は "4" が入ります。詳細は C2 ～ C6 頁をご参照ください。
3. 出力軸径寸法 : 寸法公差は、JIS B 0401-1998 "h6" です。
4. 軸端キー寸法 : 寸法公差は、JIS B 1301-1996(ISO) キー及びキー溝　平行キー (普通形) に準拠しています。
5. 出力軸部の詳細寸法は、技術資料 E10 頁をご参照ください。
6. 屋外形は端子箱の向き（引出方向）が図面とは異なります。詳細は技術資料 E58 頁をご参照ください。
7. 本寸法図の寸法及び質量は、予告なしに変更することが有ります。

■寸法図

図 C1　CNHM02-5087-AV-51, 59 / 仕様記号 (CNHM02-5087-AV-B-51, 59 / 仕様記号)

質量 kg	屋内形	屋外形
	8.5(10)	8.5(10)

仕様記号	屋内形	屋外形
	J □ NPLA	J □ AALB

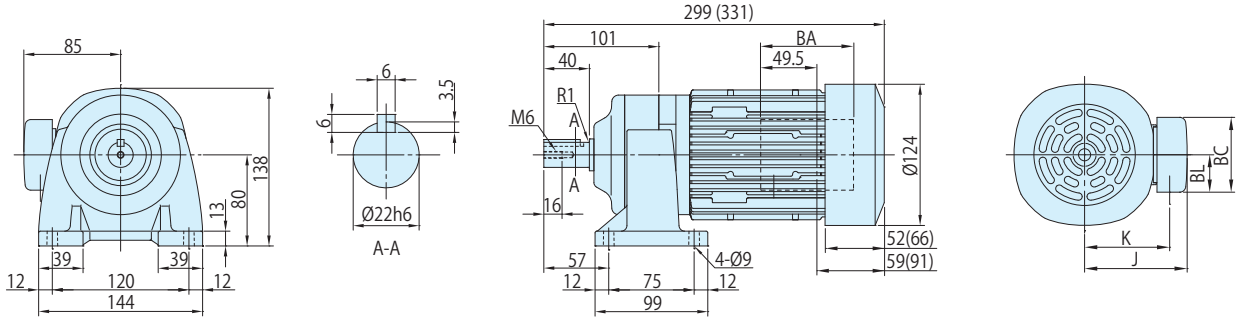

図 C2　CNHM02-5097-AV-71~119 / 仕様記号 (CNHM02-5097-AV-B-71~119 / 仕様記号)

質量 kg	屋内形	屋外形
	11(13)	11(13)

仕様記号	屋内形	屋外形
	J □ NPLA	J □ AALB

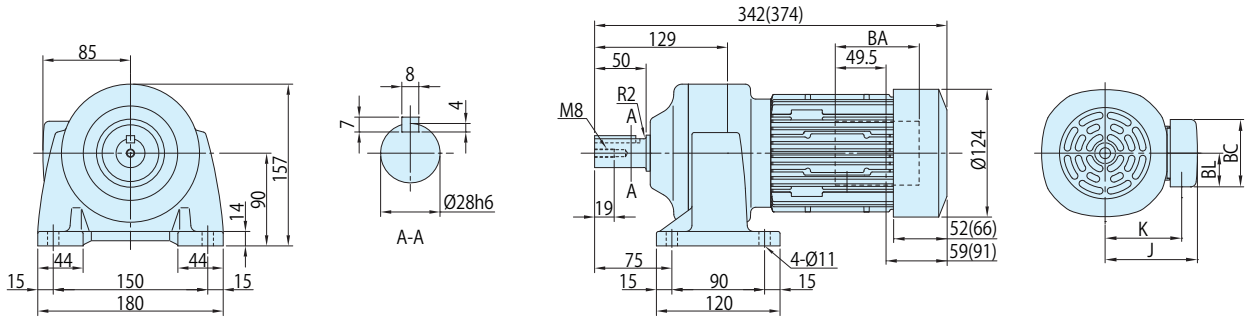

図 C3　CNHM02-5097DR-AV-145, 175 / 仕様記号 (CNHM02-5097DR-AV-B-145, 175 / 仕様記号)

質量 kg	屋内形	屋外形
	12(13)	12(14)

仕様記号	屋内形	屋外形
	J □ NPLA	J □ AALB

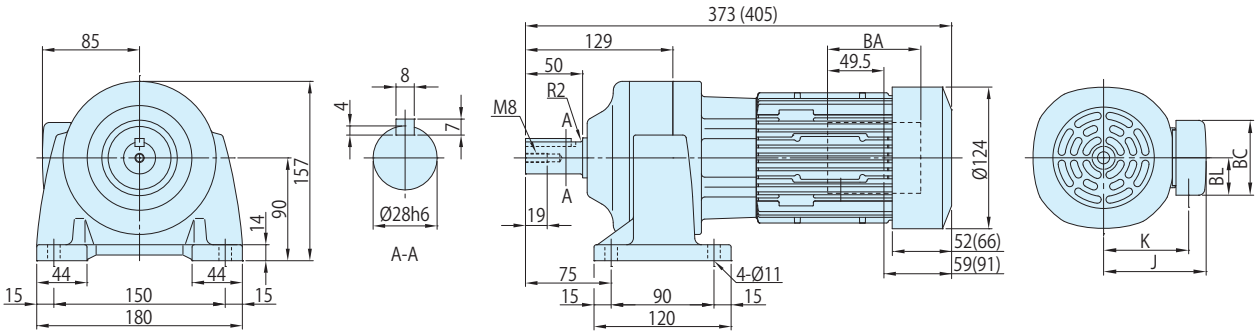

注) 1. (　) 内はブレーキ付の形式、寸法、質量を示しますのでご注意ください。
2. 仕様記号の□は、200V 級は "2"、400V 級は "4" が入ります。詳細は C2 ～ C6 頁をご参照ください。
3. 出力軸径寸法 : 寸法公差は、JIS B 0401-1998 "h6" です。
4. 軸端キー寸法 : 寸法公差は、JIS B 1301-1996(ISO) キー及びキー溝　平行キー (普通形) に準拠しています。
5. 出力軸部の詳細寸法は、技術資料 E10 頁をご参照ください。
6. 屋外形は端子箱の向き（引出方向）が図面とは異なります。詳細は技術資料 E58 頁をご参照ください。
7. 本寸法図の寸法及び質量は、予告なしに変更することが有ります。

	J	K	BA	BC	BL
屋内形	85	70.5	81.5	62	31
屋外形	105	81	60	85	52

0.2kW

■寸法図

図 C1

CNHM02-5107DR-AV-215~355 / 仕様記号
(CNHM02-5107DR-AV-B-215~355 / 仕様記号)

質量 kg	屋内形	屋外形
	16(17)	16(17)

仕様記号	屋内形	屋外形
	J □ NPLA	J □ AALB

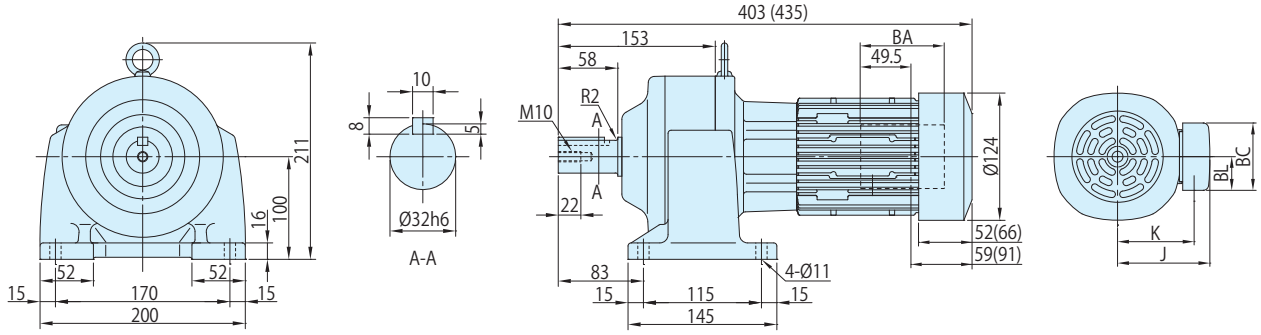

図 C2

CNHM02-5117DR-AV-435 / 仕様記号
(CNHM02-5117DR-AV-B-435 / 仕様記号)

質量 kg	屋内形	屋外形
	28(29)	28(29)

仕様記号	屋内形	屋外形
	J □ NPLA	J □ AALB

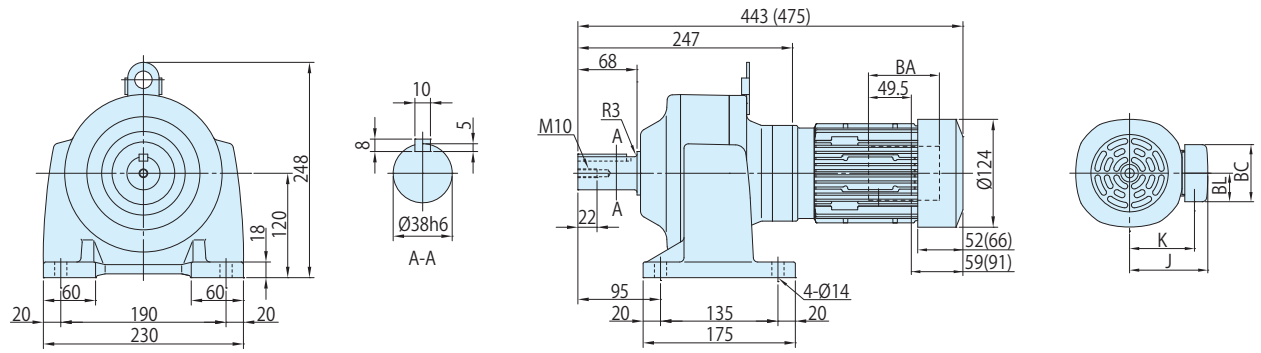

図 C3

CNHM02-5127DA-AV-559~1003 / 仕様記号
(CNHM02-5127DA-AV-B-559~1003 / 仕様記号)

質量 kg	屋内形	屋外形
	36(38)	36(38)

仕様記号	屋内形	屋外形
	J □ NPLA	J □ AALB

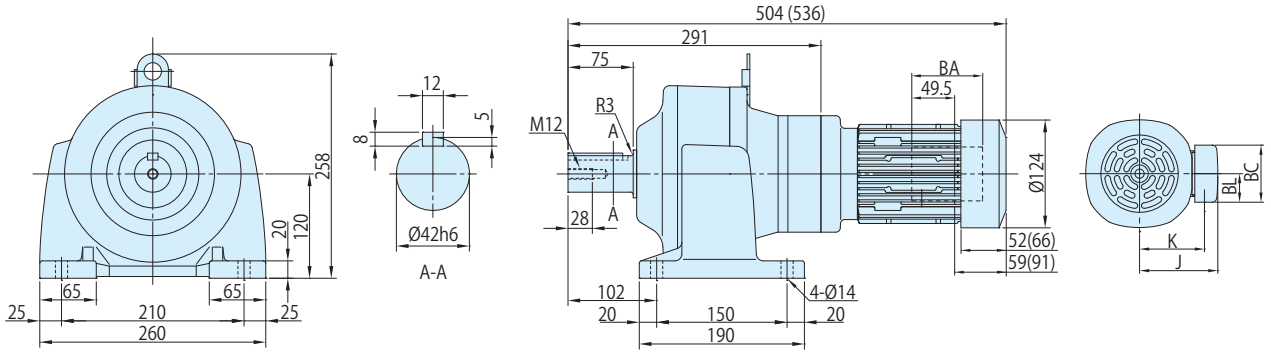

注) 1. (　) 内はブレーキ付の形式、寸法、質量を示しますのでご注意ください。
2. 仕様記号の□は、200V 級は "2"、400V 級は "4" が入ります。詳細は C2 ～ C6 頁をご参照ください。
3. 出力軸径寸法 : 寸法公差は、JIS B 0401-1998 "h6" です。
4. 軸端キー寸法 : 寸法公差は、JIS B 1301-1996(ISO) キー及びキー溝　平行キー (普通形) に準拠しています。
5. 出力軸部の詳細寸法は、技術資料 E10 頁をご参照ください。
6. 屋外形は端子箱の向き（引出方向）が図面とは異なります。詳細は技術資料 E58 頁をご参照ください。
7. 本寸法図の寸法及び質量は、予告なしに変更することが有ります。

	J	K	BA	BC	BL
屋内形	85	70.5	81.5	62	31
屋外形	105	81	60	85	52

0.4kW ギヤモータ・フランジ取付形・CNVM タイプ / 脚取付形・CNHM タイプ インバータ用三相モータ（屋内形・屋外形 / ブレーキ無・ブレーキ付）

■形式記号

形式記号									仕様記号
ブレーキ無	CN□M05	—	枠番	—	AV	—		減速比	/ ① ② ③ ④ ⑤ ⑥
ブレーキ付	CN□M05	—	枠番	—	AV	—	B	— 減速比	

仕様記号はモータに関わる仕様を表す記号です。
B11 頁または各寸法図中の表記をご参照ください。

注) 形式記号の□には、H（脚取付）または V（フランジ取付）のいずれかが入ります。

■モータ特性表

モータ容量	電圧 [V]	周波数 [Hz]	定格電流値 [A]	定格回転速度 [r/min]	耐熱クラス	保護方式
0.4kW	200(35)/220(35)	60(6)/60(6)	2.3(2.2)/2.4(2.2)	1735(115)/1745(115)	130(B)	IP44 全閉外扇形
	400(70)/440(70)	60(6)/60(6)	1.2(1.1)/1.2(1.1)	1735(115)/1745(115)		

■選定表

減速比	出力回転数 r/min 6Hz	出力回転数 r/min 60Hz	最高許容回転数 (120Hz)	形式記号 (詳細は B10 頁) 容量記号 — 枠番 — 補助形式 — 減速比	出力トルク Tout N・m 60Hz	出力トルク Tout kgf・m 60Hz	出力軸許容ラジアル荷重 Pro N 60Hz	出力軸許容ラジアル荷重 Pro kgf 60Hz	寸法図 フランジ取付	寸法図 脚取付
3	58.3	583	1167	CNVM (フランジ取付) CNHM (脚取付) 05 - 508R - AV (-B) - 3	6.22	0.634	603	62.0	C83 図 C1	C85 図 C1
5	35.0	350	700	05 - 508R - AV (-B) - 5	10.4	1.06	1000	102		
6	29.2	292	584	05 - 5087 - AV (-B) - 6	12.4	1.27	1000	102	C83 図 C2	C85 図 C2
8	21.9	219	438	05 - 5087 - AV (-B) - 8	16.6	1.69	1000	102		
11	15.9	159	318	05 - 5087 - AV (-B) - 11	22.8	2.33	1470	150		
13	13.5	135	270	05 - 5087 - AV (-B) - 13	27.0	2.75	1470	150		
15	11.7	117	234	05 - 5087 - AV (-B) - 15	31.1	3.17	1600	163		
17	10.3	103	206	05 - 5087 - AV (-B) - 17	35.3	3.59	1810	185		
21	8.33	83.3	167	05 - 5087 - AV (-B) - 21	43.5	4.44	2250	229		
25	7.00	70.0	140	05 - 5087 - AV (-B) - 25	51.8	5.28	2680	273		
29	6.03	60.3	121	05 - 5087 - AV (-B) - 29	60.1	6.13	2700	275		
35	5.00	50.0	100	05 - 5087 - AV (-B) - 35	72.6	7.40	2700	275		
43	4.07	40.7	81.4	05 - 5097 - AV (-B) - 43	89.2	9.09	3430	350	C83 図 C3	C85 図 C3
51	3.43	34.3	68.6	05 - 5097 - AV (-B) - 51	106	10.8	3430	350		
59	2.97	29.7	59.4	05 - 5097 - AV (-B) - 59	122	12.5	3430	350		
71	2.46	24.6	49.2	05 - 5097 - AV (-B) - 71	147	15.0	3430	350		
87	2.01	20.1	40.2	05 - 5107 - AV (-B) - 87	180	18.4	4660	475	C84 図 C1	C86 図 C1
103	1.70	17.0	33.4	05 - 5107 - AV (-B) - 103	206	21.0	4660	475		
119	1.47	14.7	29.4	05 - 5107 - AV (-B) - 119	247	25.2	4660	475		
145	1.21	12.1	24.2	05 - 5127DR - AV (-B) - 145	285	29.0	7260	740	C84 図 C2	C86 図 C2
175	1.00	10.0	20.0	05 - 5127DR - AV (-B) - 175	344	35.0	7260	740		
215	0.81	8.1	16.3	05 - 5127DR - AV (-B) - 215	422	43.1	7260	740		
255	0.686	6.86	13.7	05 - 5127DR - AV (-B) - 255	501	51.1	7260	740		
295	0.593	5.93	11.9	05 - 5127DR - AV (-B) - 295	580	59.1	7260	740		
355	0.493	4.93	9.86	05 - 5127DR - AV (-B) - 355	*604	*61.5	7260	740		
435	0.402	4.02	8.04	05 - 5127DR - AV (-B) - 435	*774	*78.9	7260	740		
559	0.313	3.13	6.26	05 - 5127DA - AV (-B) - 559	*711	*72.5	7260	740	C84 図 C3	C86 図 C3
649	0.270	2.70	5.40	05 - 5127DA - AV (-B) - 649	*762	*77.7	7260	740		
731	0.239	2.39	4.78	05 - 5127DA - AV (-B) - 731	*711	*72.5	7260	740		

注) 1. 出力回転数は、モータ回転数 60Hz：1750r/min, 6Hz：175r/min としたときの代表値です。詳細は技術資料「モータ部」を参照ください。
2. 低速軸許容ラジアル荷重は、低速軸中央の位置の値です。
3. ( ) 内はブレーキ付の形式を示します。（オプションのワンタッチゆるめ仕様（E28 頁参照）の場合は、"-C" となります。）
4. 枠番末尾に「R」の付く機種は、トラクションドライブ機種です。ご使用にあたっては B14 頁の選定資料をご参照ください。

■寸法図

図 C1 CNVM05-508R-AV-3, 5 / 仕様記号 (CNVM05-508R-AV-B-3, 5 / 仕様記号)

質量 kg	屋内形	屋外形
	13(16)	13(16)

仕様記号	屋内形	屋外形
	J □ NSLA	J □ ASLB

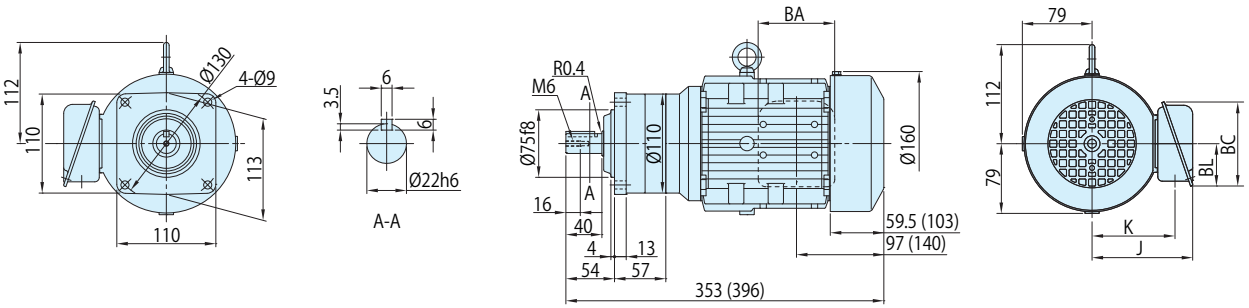

図 C2 CNVM05-5087-AV-6~35 / 仕様記号 (CNVM05-5087-AV-B-6~35 / 仕様記号)

質量 kg	屋内形	屋外形
	11(14)	11(14)

仕様記号	屋内形	屋外形
	J □ NSLA	J □ ASLB

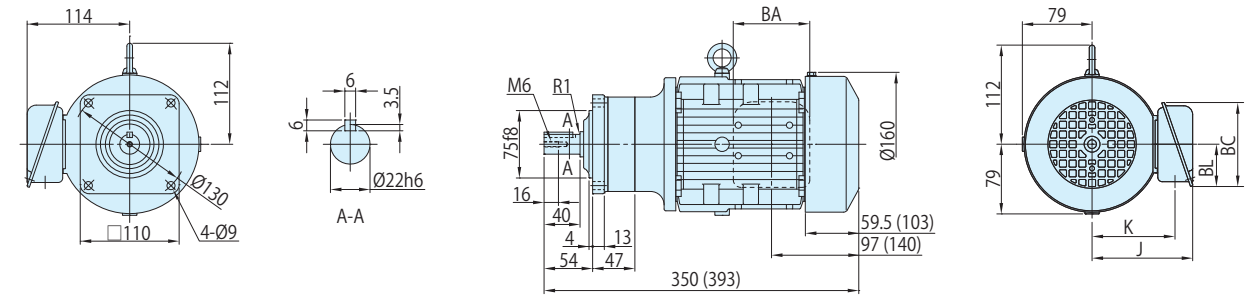

図 C3 CNVM05-5097-AV-43~71 / 仕様記号 (CNVM05-5097-AV-B-43~71 / 仕様記号)

質量 kg	屋内形	屋外形
	13(16)	13(16)

仕様記号	屋内形	屋外形
	J □ NSLA	J □ ASLB

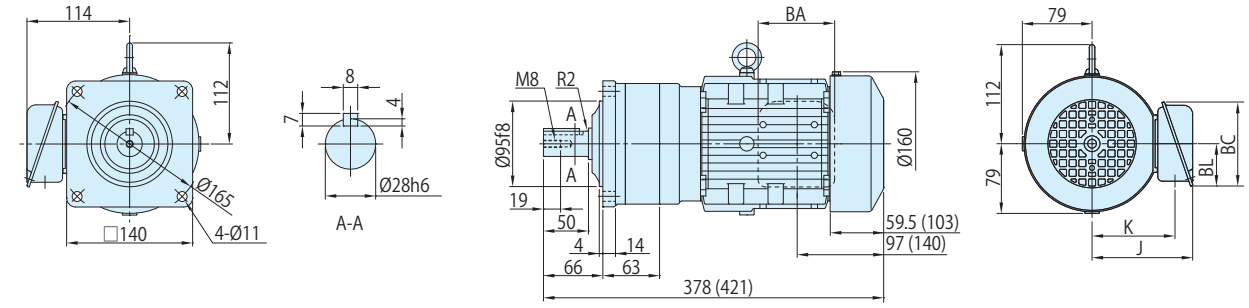

注) 1. (　) 内はブレーキ付の形式、寸法、質量を示しますのでご注意ください。
2. 仕様記号の□は、200V 級は "2"、400V 級は "4" が入ります。詳細は C2 ～ C6 頁をご参照ください。
3. 出力軸径寸法 : 寸法公差は、JIS B 0401-1998 "h6" です。
4. 軸端キー寸法 : 寸法公差は、JIS B 1301-1996(ISO) キー及びキー溝　平行キー (普通形) に準拠しています。
5. 出力軸部の詳細寸法は、技術資料 E10 頁をご参照ください。
6. 屋外形は端子箱の向き（引出方向）が図面とは異なります。詳細は技術資料 E58 頁をご参照ください。
7. 本寸法図の寸法及び質量は、予告なしに変更することが有ります。

	J	K	BA	BC	BL
屋内形	114	94	85	95	48
屋外形	141	105	100	131	75

■寸法図

図 C1

CNVM05-5107-AV-87~119 / 仕様記号
(CNVM05-5107-AV-B-87~119 / 仕様記号)

質量 kg	屋内形	屋外形
	17(19)	17(19)

仕様記号	屋内形	屋外形
	J □ NSLA	J □ ASLB

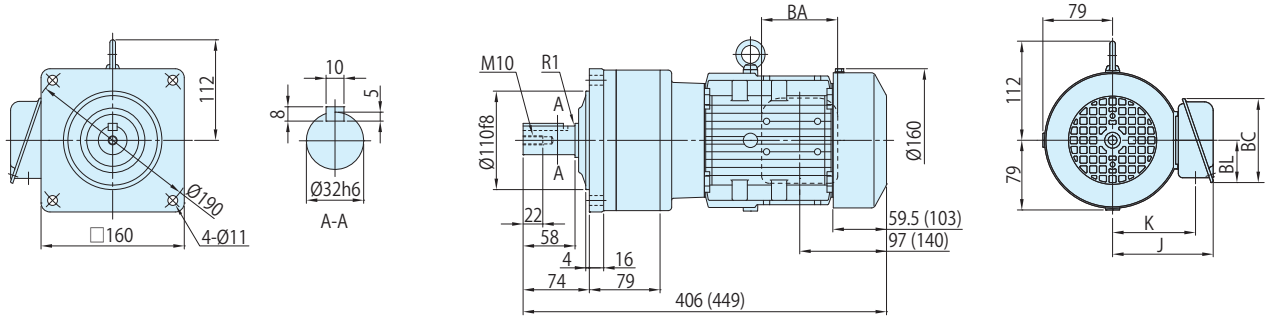

図 C2

CNVM05-5127DR-AV-145~435 / 仕様記号
(CNVM05-5127DR-AV-B-145~435 / 仕様記号)

質量 kg	屋内形	屋外形
	37(40)	37(40)

仕様記号	屋内形	屋外形
	J □ NSLA	J □ ASLB

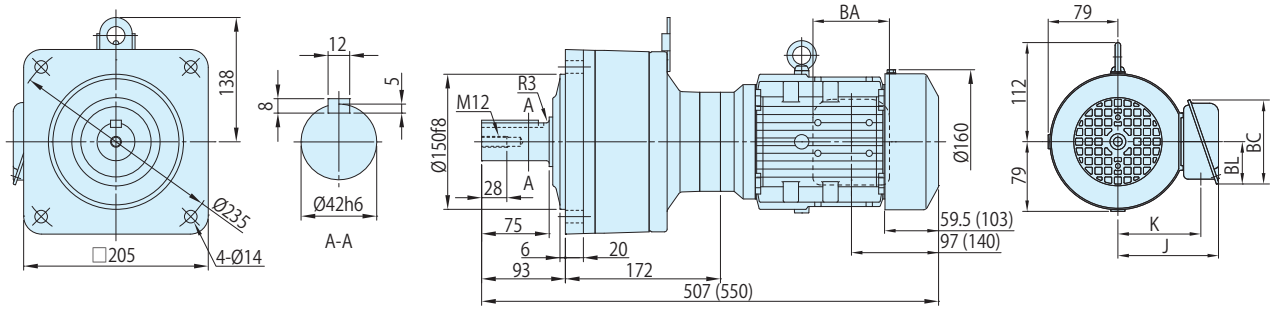

図 C3

CNVM05-5127DA-AV-559~731 / 仕様記号
(CNVM05-5127DA-AV-B-559~731 / 仕様記号)

質量 kg	屋内形	屋外形
	37(39)	37(39)

仕様記号	屋内形	屋外形
	J □ NSLA	J □ ASLB

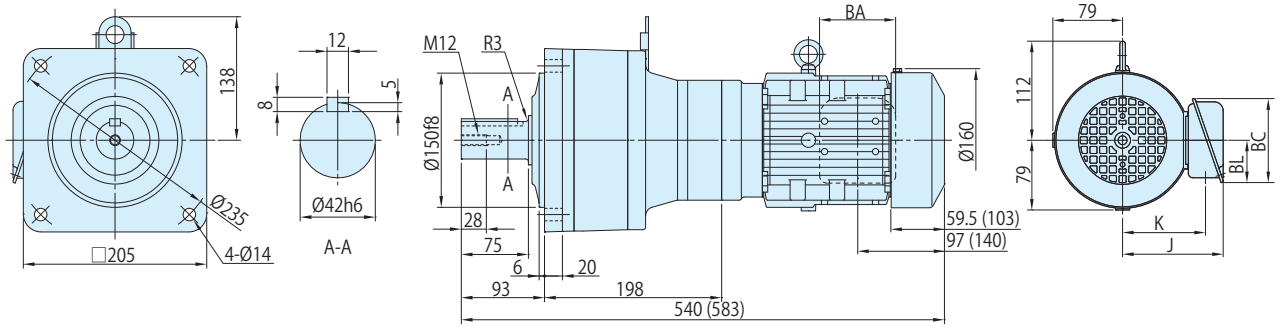

注) 1. ( ) 内はブレーキ付の形式、寸法、質量を示しますのでご注意ください。
2. 仕様記号の□は、200V 級は "2"、400V 級は "4" が入ります。詳細は C2 ～ C6 頁をご参照ください。
3. 出力軸径寸法 : 寸法公差は、JIS B 0401-1998 "h6" です。
4. 軸端キー寸法 : 寸法公差は、JIS B 1301-1996(ISO) キー及びキー溝　平行キー (普通形) に準拠しています。
5. 出力軸部の詳細寸法は、技術資料 E10 頁をご参照ください。
6. 屋外形は端子箱の向き（引出方向）が図面とは異なります。詳細は技術資料 E58 頁をご参照ください。
7. 本寸法図の寸法及び質量は、予告なしに変更することが有ります。

	J	K	BA	BC	BL
屋内形	114	94	85	95	48
屋外形	141	105	100	131	75

■寸法図

図 C1　CNHM05-508R-AV-3, 5 / 仕様記号 (CNHM05-508R-AV-B-3, 5 / 仕様記号)

質量 kg	屋内形	屋外形
	13(16)	13(16)

仕様記号	屋内形	屋外形
	J □ NSLA	J □ ASLB

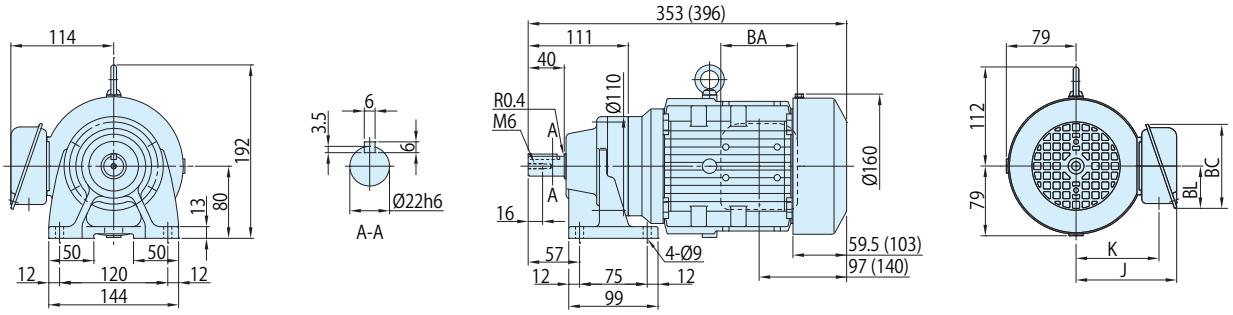

図 C2　CNHM05-5087-AV-6~35 / 仕様記号 (CNHM05-5087-AV-B-6~35 / 仕様記号)

質量 kg	屋内形	屋外形
	11(14)	11(14)

仕様記号	屋内形	屋外形
	J □ NSLA	J □ ASLB

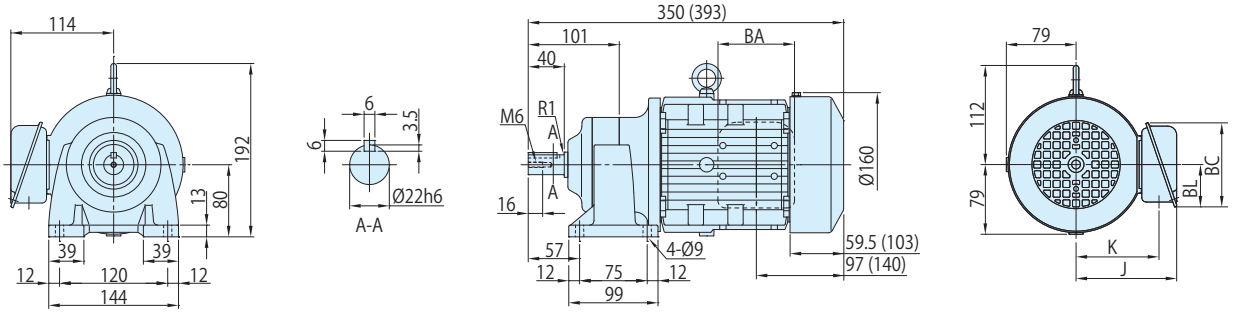

図 C3　CNHM05-5097-AV-43~71 / 仕様記号 (CNHM05-5097-AV-B-43~71 / 仕様記号)

質量 kg	屋内形	屋外形
	14(17)	14(17)

仕様記号	屋内形	屋外形
	J □ NSLA	J □ ASLB

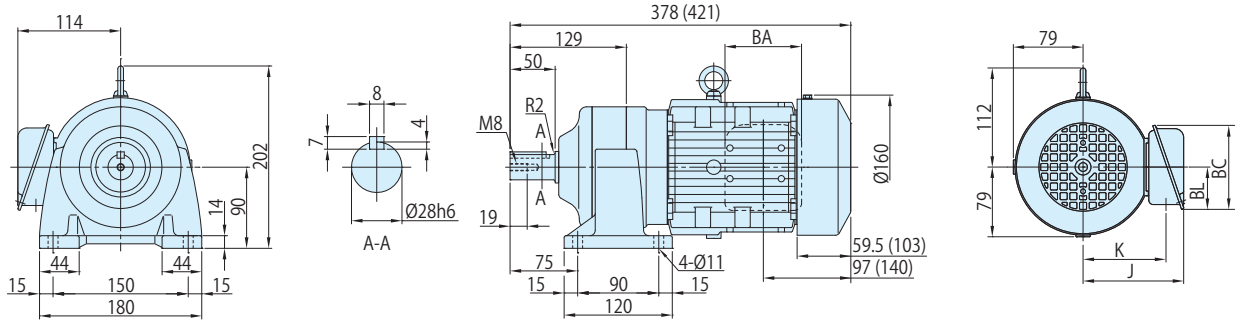

注) 1. (　) 内はブレーキ付の形式、寸法、質量を示しますのでご注意ください。
2. 仕様記号の□は、200V 級は "2"、400V 級は "4" が入ります。詳細は C2 ～ C6 頁をご参照ください。
3. 出力軸径寸法 : 寸法公差は、JIS B 0401-1998 "h6" です。
4. 軸端キー寸法 : 寸法公差は、JIS B 1301-1996(ISO) キー及びキー溝　平行キー (普通形) に準拠しています。
5. 出力軸部の詳細寸法は、技術資料 E10 頁をご参照ください。
6. 屋外形は端子箱の向き（引出方向）が図面とは異なります。詳細は技術資料 E58 頁をご参照ください。
7. 本寸法図の寸法及び質量は、予告なしに変更することが有ります。

	J	K	BA	BC	BL
屋内形	114	94	85	95	48
屋外形	141	105	100	131	75

■寸法図

図 C1　CNHM05-5107-AV-87~119 / 仕様記号 (CNHM05-5107-AV-B-87~119 / 仕様記号)

質量 kg	屋内形	屋外形
	18(20)	18(20)

仕様記号	屋内形	屋外形
	J □ NSLA	J □ ASLB

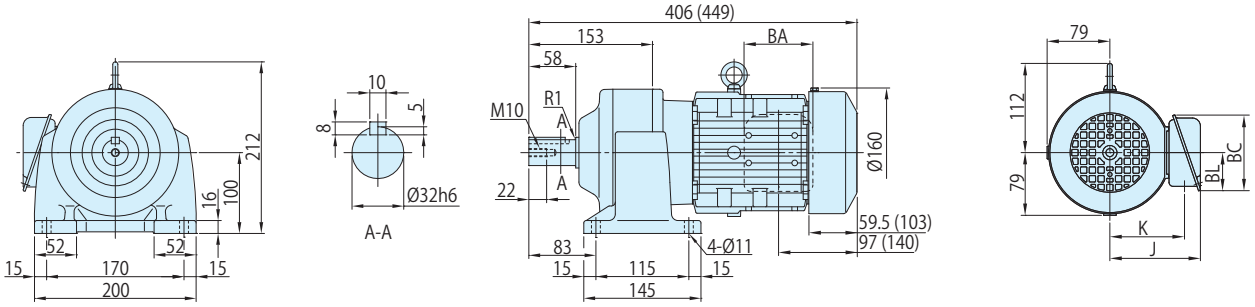

図 C2　CNHM05-5127DR-AV-145~435 / 仕様記号 (CNHM05-5127DR-AV-B-145~435 / 仕様記号)

質量 kg	屋内形	屋外形
	37(40)	37(40)

仕様記号	屋内形	屋外形
	J □ NSLA	J □ ASLB

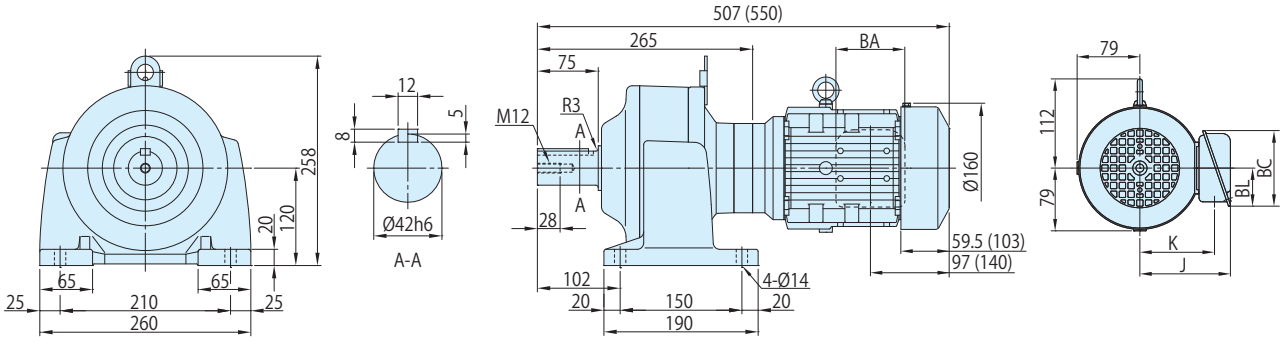

図 C3　CNHM05-5127DA-AV-559~731 / 仕様記号 (CNHM05-5127DA-AV-B-559~731 / 仕様記号)

質量 kg	屋内形	屋外形
	40(42)	41(43)

仕様記号	屋内形	屋外形
	J □ NSLA	J □ ASLB

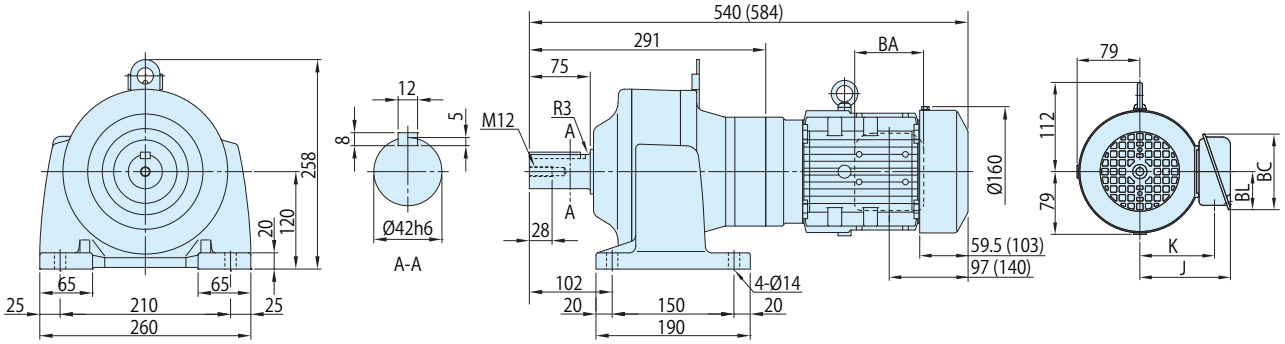

注) 1. (　) 内はブレーキ付の形式、寸法、質量を示しますのでご注意ください。
2. 仕様記号の□は、200V 級は "2"、400V 級は "4" が入ります。詳細は C2 ～ C6 頁をご参照ください。
3. 出力軸径寸法 : 寸法公差は、JIS B 0401-1998 "h6" です。
4. 軸端キー寸法 : 寸法公差は、JIS B 1301-1996(ISO) キー及びキー溝　平行キー (普通形) に準拠しています。
5. 出力軸部の詳細寸法は、技術資料 E10 頁をご参照ください。
6. 屋外形は端子箱の向き（引出方向）が図面とは異なります。詳細は技術資料 E58 頁をご参照ください。
7. 本寸法図の寸法及び質量は、予告なしに変更することが有ります。

	J	K	BA	BC	BL
屋内形	114	94	85	95	48
屋外形	141	105	100	131	75

■形式記号

形式記号								仕様記号
ブレーキ無	CN□M1	—	枠番	— AP —		減速比	/	① ② ③ ④ ⑤ ⑥
ブレーキ付	CN□M1	—	枠番	— AP —	B —	減速比		

仕様記号はモータに関わる仕様を表す記号です。
B11 頁または各寸法図中の表記をご参照ください。

注) 形式記号の□には、H（脚取付）または V（フランジ取付）のいずれかが入ります。

■モータ特性表

モータ容量	電圧 [V]	周波数 [Hz]	定格電流値 [A]	定格回転速度 [r/min]	耐熱クラス	保護方式
0.75kW	200(31)/220(31)	60(6)/60(6)	3.58(3.52)/3.57(3.52)	1735(115)/1750(115)	155(F)	IP44 全閉外扇形
	400(62)/440(62)	60(6)/60(6)	1.79(1.76)/1.79(1.76)	1735(115)/1750(115)		

■選定表

減速比	出力回転数 r/min 6Hz	出力回転数 r/min 60Hz	最高許容回転数 (120Hz)	形式記号 (詳細は B10 頁)	出力トルク Tout N・m 60Hz	出力トルク Tout kgf・m 60Hz	出力軸許容ラジアル荷重 Pro N 60Hz	出力軸許容ラジアル荷重 Pro kgf 60Hz	寸法図 フランジ取付	寸法図 脚取付
3	58.3	583	1167	CNVM (フランジ取付) CNHM (脚取付) 1 - 508R - AP (-B) - 3	11.7	1.19	603	62.0	C88 図 C1	C90 図 C1
5	35.0	350	700	1 - 508R - AP (-B) - 5	19.4	1.98	1000	102		
6	29.2	292	584	1 - 5087 - AP (-B) - 6	23.3	2.38	1000	102	C88 図 C2	C90 図 C2
8	21.9	219	438	1 - 5087 - AP (-B) - 8	31.1	3.17	1000	102		
11	15.9	159	318	1 - 5097 - AP (-B) - 11	42.8	4.36	2450	250	C88 図 C3	C90 図 C3
13	13.5	135	270	1 - 5097 - AP (-B) - 13	50.5	5.15	2750	280		
15	11.7	117	234	1 - 5097 - AP (-B) - 15	58.3	5.95	2850	290		
17	10.3	103	206	1 - 5097 - AP (-B) - 17	66.1	6.74	3240	330		
21	8.33	83.3	167	1 - 5097 - AP (-B) - 21	81.7	8.32	3430	350		
25	7.00	70.0	140	1 - 5097 - AP (-B) - 25	97.2	9.91	3430	350		
29	6.03	60.3	121	1 - 5097 - AP (-B) - 29	113	11.5	3430	350		
35	5.00	50.0	100	1 - 5097 - AP (-B) - 35	136	13.9	3430	350		
43	4.07	40.7	81.4	1 - 5097 - AP (-B) - 43	167	17.0	3430	350		
51	3.43	34.3	68.6	1 - 5107 - AP (-B) - 51	198	20.2	4660	475	C89 図 C1	C91 図 C1
59	2.97	29.7	59.4	1 - 5107 - AP (-B) - 59	229	23.4	4660	475		
71	2.46	24.6	49.2	1 - 5117 - AP (-B) - 71	276	28.1	5690	580	C89 図 C2	C91 図 C2
87	2.01	20.1	40.2	1 - 5117 - AP (-B) - 87	338	34.5	5690	580		
105	1.67	16.7	33.4	1 - 5127DR - AP (-B) - 105	387	39.4	7260	740	C89 図 C3	C91 図 C3
125	1.40	14.0	28.0	1 - 5127DR - AP (-B) - 125	460	46.9	7260	740		
145	1.21	12.1	24.2	1 - 5127DR - AP (-B) - 145	534	54.4	7260	740		
175	1.00	10.0	20.0	1 - 5127DR - AP (-B) - 175	645	65.7	7260	740		
215	0.814	8.14	16.3	1 - 5127DR - AP (-B) - 215	*711	*72.5	7260	740		
255	0.686	6.86	13.7	1 - 5127DR - AP (-B) - 255	*740	*75.4	7260	740		

注) 1. 出力回転数は、モータ回転数 60Hz：1750r/min, 6Hz：175r/min としたときの代表値です。詳細は技術資料「モータ部」を参照ください。
2. 低速軸許容ラジアル荷重は、低速軸中央の位置の値です。
3. （ ）内はブレーキ付の形式を示します。（オプションのワンタッチゆるめ仕様（E28 頁参照）の場合は、"-C" となります。）
4. 枠番末尾に「R」の付く機種は、トラクションドライブ機種です。ご使用にあたっては B14 頁の選定資料をご参照ください。

■寸法図

図 C1　CNVM1-508R-AP-3, 5 / 仕様記号 (CNVM1-508R-AP-B-3, 5 / 仕様記号)

質量 kg	屋内形	屋外形
	17(22)	18(23)

仕様記号	屋内形	屋外形
	J □ NSLA	J □ ASLB

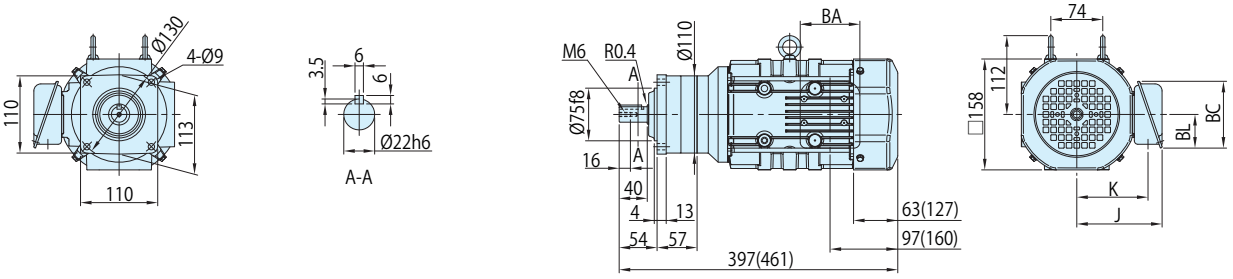

図 C2　CNVM1-5087-AP-6, 8 / 仕様記号 (CNVM1-5087-AP-B-6, 8 / 仕様記号)

質量 kg	屋内形	屋外形
	16(21)	17(22)

仕様記号	屋内形	屋外形
	J □ NSLA	J □ ASLB

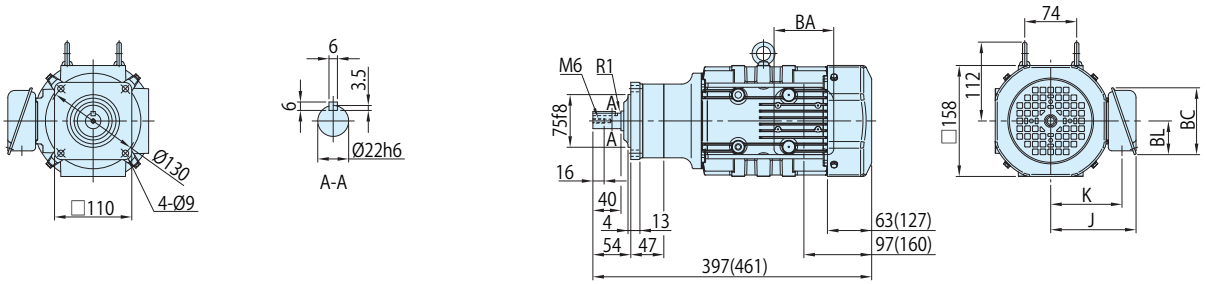

図 C3　CNVM1-5097-AP-11~43 / 仕様記号 (CNVM1-5097-AP-B-11~43 / 仕様記号)

質量 kg	屋内形	屋外形
	19(24)	20(25)

仕様記号	屋内形	屋外形
	J □ NSLA	J □ ASLB

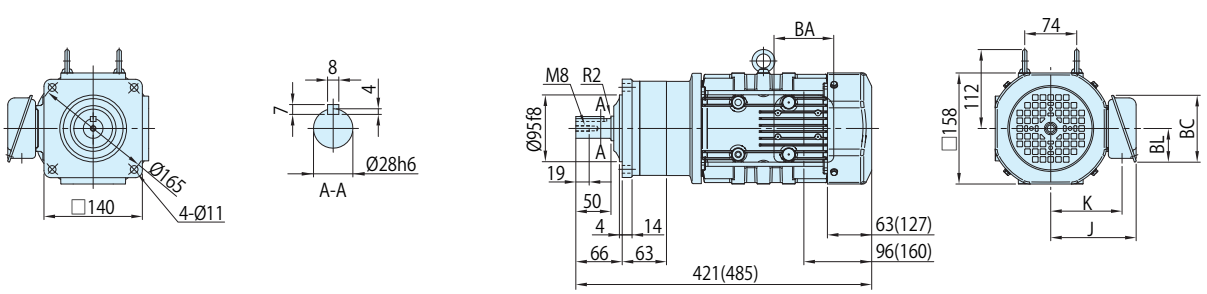

	J	K	BA	BC	BL
屋内形	122	102	85	95	48
屋外形	149	112	100	131	75

注) 1. (　) 内はブレーキ付の形式、寸法、質量を示しますのでご注意ください。
2. 仕様記号の□は、200V 級は "2"、400V 級は "4" が入ります。詳細は C2 ～ C6 頁をご参照ください。
3. 出力軸径寸法 : 寸法公差は、JIS B 0401-1998 "h6" です。
4. 軸端キー寸法 : 寸法公差は、JIS B 1301-1996(ISO) キー及びキー溝　平行キー (普通形) に準拠しています。
5. 出力軸部の詳細寸法は、技術資料 E10 頁をご参照ください。
6. 屋外形は端子箱の向き（引出方向）が図面とは異なります。詳細は技術資料 E58 頁をご参照ください。
7. 本寸法図の寸法及び質量は、予告なしに変更することが有ります。

■寸法図

図 C1 CNVM1-5107-AP-51, 59 / 仕様記号 (CNVM1-5107-AP-B-51, 59 / 仕様記号)

質量 kg	屋内形	屋外形
	22(27)	23(28)

仕様記号	屋内形	屋外形
	J □ NSLA	J □ ASLB

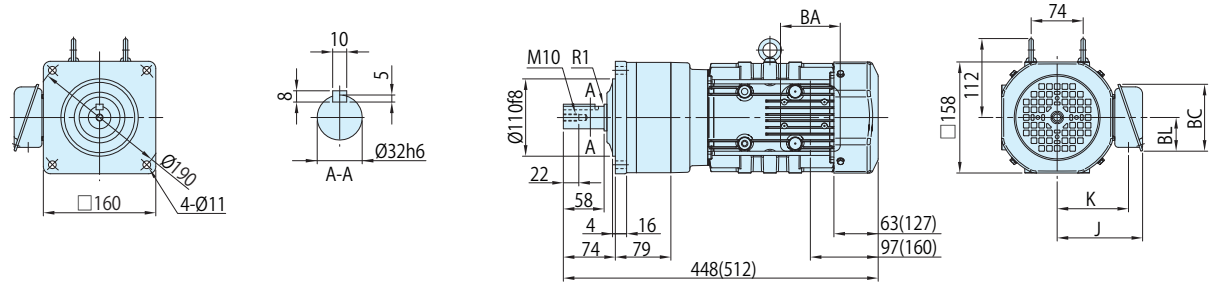

図 C2 CNVM1-5117-AP-71, 87 / 仕様記号 (CNVM1-5117-AP-B-71, 87 / 仕様記号)

質量 kg	屋内形	屋外形
	35(40)	36(41)

仕様記号	屋内形	屋外形
	J □ NSLA	J □ ASLB

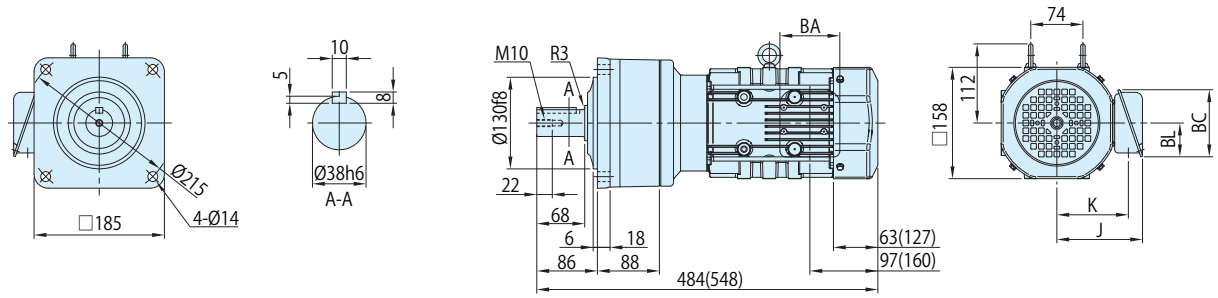

図 C3 CNVM1-5127DR-AP-105~255 / 仕様記号 (CNVM1-5127DR-AP-B-105~255 / 仕様記号)

質量 kg	屋内形	屋外形
	42(47)	43(48)

仕様記号	屋内形	屋外形
	J □ NSLA	J □ ASLB

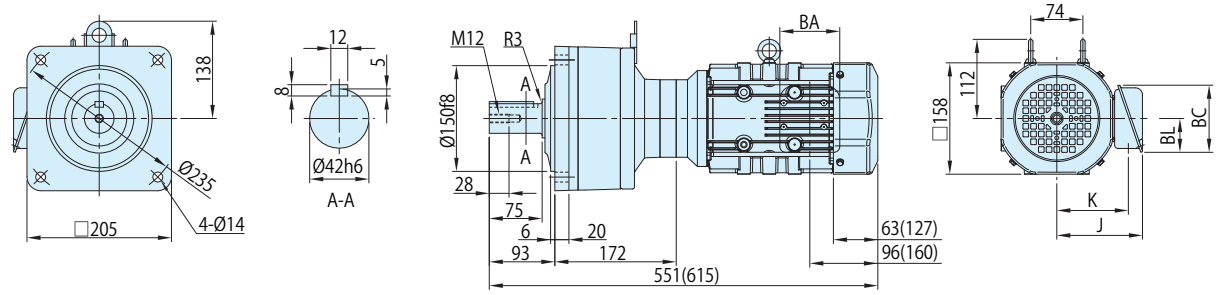

注) 1. ( ) 内はブレーキ付の形式、寸法、質量を示しますのでご注意ください。
2. 仕様記号の□は、200V 級は "2"、400V 級は "4" が入ります。詳細は C2 ～ C6 頁をご参照ください。
3. 出力軸径寸法 : 寸法公差は、JIS B 0401-1998 "h6" です。
4. 軸端キー寸法 : 寸法公差は、JIS B 1301-1996(ISO) キー及びキー溝　平行キー (普通形) に準拠しています。
5. 出力軸部の詳細寸法は、技術資料 E10 頁をご参照ください。
6. 屋外形は端子箱の向き（引出方向）が図面とは異なります。詳細は技術資料 E58 頁をご参照ください。
7. 本寸法図の寸法及び質量は、予告なしに変更することが有ります。

	J	K	BA	BC	BL
屋内形	122	102	85	95	48
屋外形	149	112	100	131	75

■寸法図

図 C1 CNHM1-508R-AP-3, 5 / 仕様記号 (CNHM1-508R-AP-B-3, 5 / 仕様記号)

質量 kg	屋内形	屋外形
	17(22)	18(23)

仕様記号	屋内形	屋外形
	J □ NSLA	J □ ASLB

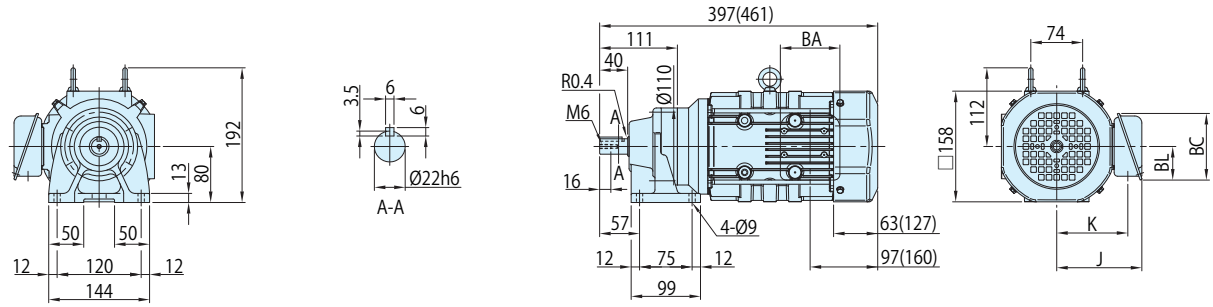

図 C2 CNHM1-5087-AP-6, 8 / 仕様記号 (CNHM1-5087-AP-B-6, 8 / 仕様記号)

質量 kg	屋内形	屋外形
	17(22)	18(23)

仕様記号	屋内形	屋外形
	J □ NSLA	J □ ASLB

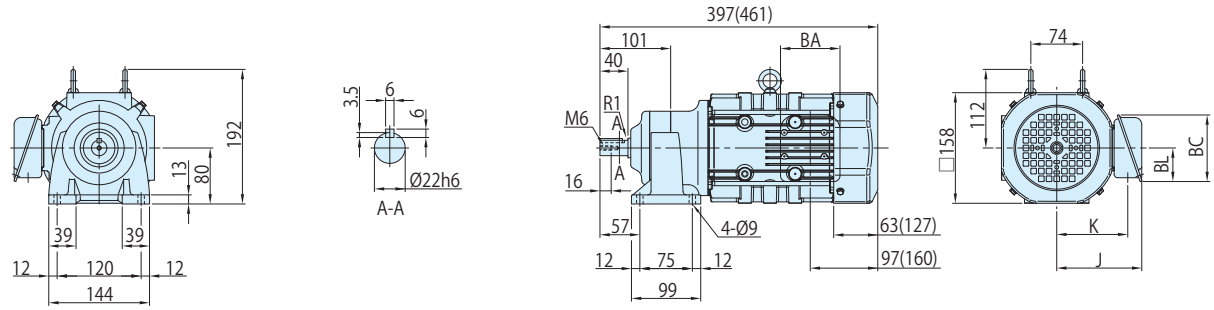

図 C3 CNHM1-5097-AP-11~43 / 仕様記号 (CNHM1-5097-AP-B-11~43 / 仕様記号)

質量 kg	屋内形	屋外形
	19(24)	20(25)

仕様記号	屋内形	屋外形
	J □ NSLA	J □ ASLB

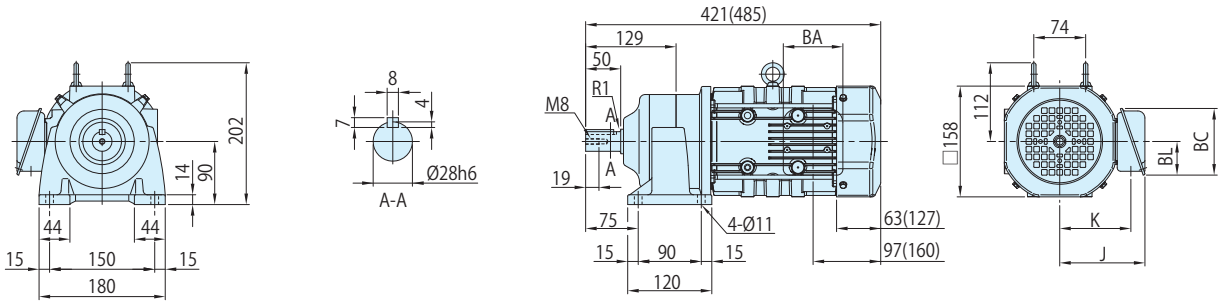

	J	K	BA	BC	BL
屋内形	122	102	85	95	48
屋外形	149	112	100	131	75

注) 1. ( ) 内はブレーキ付の形式、寸法、質量を示しますのでご注意ください。
2. 仕様記号の□は、200V 級は "2"、400V 級は "4" が入ります。詳細は C2 ～ C6 頁をご参照ください。
3. 出力軸径寸法 : 寸法公差は、JIS B 0401-1998 "h6" です。
4. 軸端キー寸法 : 寸法公差は、JIS B 1301-1996(ISO) キー及びキー溝　平行キー (普通形) に準拠しています。
5. 出力軸部の詳細寸法は、技術資料 E10 頁をご参照ください。
6. 屋外形は端子箱の向き（引出方向）が図面とは異なります。詳細は技術資料 E58 頁をご参照ください。
7. 本寸法図の寸法及び質量は、予告なしに変更することが有ります。

■寸法図

図 C1 CNHM1-5107-AP-51, 59 / 仕様記号 (CNHM1-5107-AP-B-51, 59 / 仕様記号)

質量 kg	屋内形	屋外形
	23(28)	24(29)

仕様記号	屋内形	屋外形
	J □ NSLA	J □ ASLB

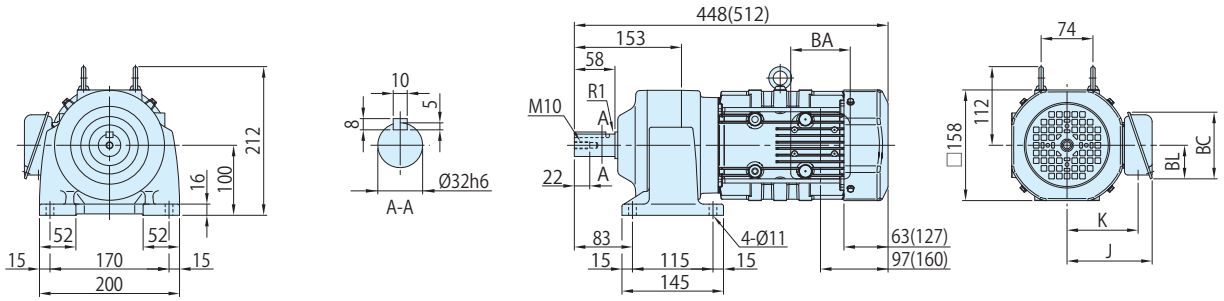

図 C2 CNHM1-5117-AP-71, 87 / 仕様記号 (CNHM1-5117-AP-B-71, 87 / 仕様記号)

質量 kg	屋内形	屋外形
	37(42)	38(43)

仕様記号	屋内形	屋外形
	J □ NSLA	J □ ASLB

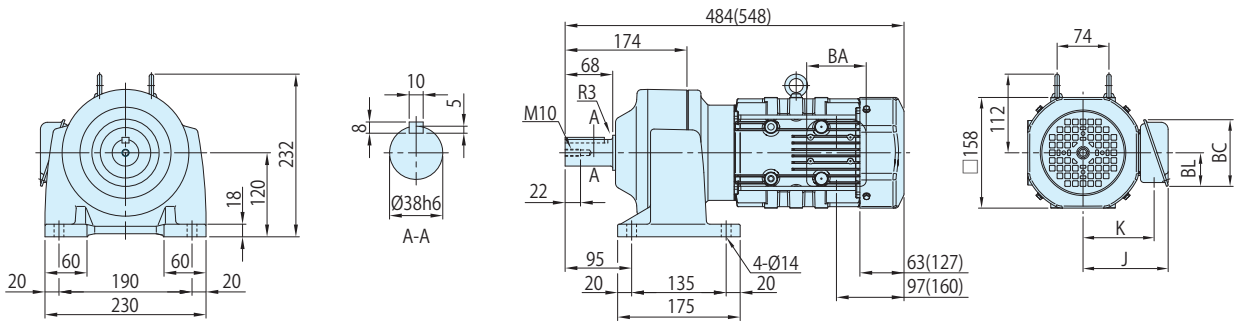

図 C3 CNHM1-5127DR-AP-105~255 / 仕様記号 (CNHM1-5127DR-AP-B-105~255 / 仕様記号)

質量 kg	屋内形	屋外形
	43(48)	44(49)

仕様記号	屋内形	屋外形
	J □ NSLA	J □ ASLB

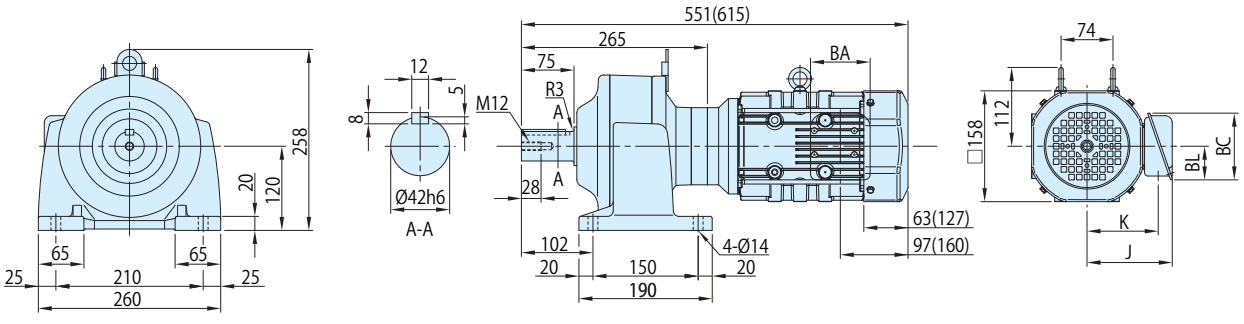

注) 1. (　) 内はブレーキ付の形式、寸法、質量を示しますのでご注意ください。
2. 仕様記号の□は、200V 級は "2"、400V 級は "4" が入ります。詳細は C2 ～ C6 頁をご参照ください。
3. 出力軸径寸法 : 寸法公差は、JIS B 0401-1998 "h6" です。
4. 軸端キー寸法 : 寸法公差は、JIS B 1301-1996(ISO) キー及びキー溝　平行キー (普通形) に準拠しています。
5. 出力軸部の詳細寸法は、技術資料 E10 頁をご参照ください。
6. 屋外形は端子箱の向き（引出方向）が図面とは異なります。詳細は技術資料 E58 頁をご参照ください。
7. 本寸法図の寸法及び質量は、予告なしに変更することが有ります。

	J	K	BA	BC	BL
屋内形	122	102	85	95	48
屋外形	149	112	100	131	75

1.5kW ギヤモータ・フランジ取付形・CNVM タイプ / 脚取付形・CNHM タイプ インバータ用プレミアム効率三相モータ（屋内形・屋外形 / ブレーキ無・ブレーキ付）

■形式記号

形式記号								仕様記号
ブレーキ無	CN□M2	—	枠番	— AP —			減速比	/ ① ② ③ ④ ⑤ ⑥
ブレーキ付	CN□M2	—	枠番	— AP —	B	—	減速比	

仕様記号はモータに関わる仕様を表す記号です。
B11 頁または各寸法図中の表記をご参照ください。

注) 形式記号の□には、H（脚取付）または V（フランジ取付）のいずれかが入ります。

■モータ特性表

モータ容量	電圧 [V]	周波数 [Hz]	定格電流値 [A]	定格回転速度 [r/min]	耐熱クラス	保護方式
1.5kW	200(32)/220(32)	60(6)/60(6)	6.43(6.34)/6.22(6.34)	1725(110)/1745(110)	155(F)	IP44 全閉外扇形
	400(64)/440(65)	60(6)/60(6)	3.22(3.17)/3.11(3.12)	1725(110)/1745(115)		

■選定表

減速比	出力回転数 r/min 6Hz	出力回転数 r/min 60Hz	最高許容回転数 (120Hz)	形式記号 (詳細は B10 頁)	容量記号	枠番	補助形式	減速比	出力トルク Tout N・m 60Hz	出力トルク Tout kgf・m 60Hz	出力軸許容ラジアル荷重 Pro N 60Hz	出力軸許容ラジアル荷重 Pro kgf 60Hz	寸法図 フランジ取付	寸法図 脚取付
3	58.3	583	1167	CNVM (フランジ取付) CNHM (脚取付)	2	509R	AP (-B)	3	23.3	2.38	948	97.0	C93 図 C1	C95 図 C1
5	35.0	350	700		2	509R	AP (-B)	5	38.9	3.96	1580	161		
6	29.2	292	584		2	5097	AP (-B)	6	46.7	4.76	1960	200	C93 図 C2	C95 図 C2
8	21.9	219	438		2	5097	AP (-B)	8	62.2	6.34	2450	250		
11	15.9	159	318		2	5097	AP (-B)	11	85.5	8.72	2450	250		
13	13.5	135	270		2	5097	AP (-B)	13	101	10.3	2750	280		
15	11.7	117	234		2	5097	AP (-B)	15	117	11.9	2850	290		
17	10.3	103	206		2	5097	AP (-B)	17	132	13.5	3240	330		
21	8.33	83.3	167		2	5097	AP (-B)	21	163	16.6	3430	350		
25	7.00	70.0	140		2	5107	AP (-B)	25	194	19.8	4660	475	C93 図 C3	C95 図 C3
29	6.03	60.3	121		2	5107	AP (-B)	29	226	23.0	4660	475		
35	5.00	50.0	100		2	5107	AP (-B)	35	272	27.7	4660	475		
43	4.07	40.7	81.4		2	5117	AP (-B)	43	334	34.1	5690	580	C94 図 C1	C96 図 C1
51	3.43	34.3	68.6		2	5117	AP (-B)	51	397	40.4	5690	580		
59	2.97	29.7	59.4		2	5127	AP (-B)	59	459	46.8	7260	740	C94 図 C2	C96 図 C2

注) 1. 出力回転数は、モータ回転数 60Hz：1750r/min, 6Hz：175r/min としたときの代表値です。詳細は技術資料「モータ部」を参照ください。
2. 低速軸許容ラジアル荷重は、低速軸中央の位置の値です。
3. ( ) 内はブレーキ付の形式を示します。（オプションのワンタッチゆるめ仕様（E28 頁参照）の場合は、"-C" となります。）
4. 枠番末尾に「R」の付く機種は、トラクションドライブ機種です。ご使用にあたっては B14 頁の選定資料をご参照ください。

■寸法図

図 C1 CNVM2-509R-AP-3, 5 / 仕様記号 (CNVM2-509R-AP-B-3, 5 / 仕様記号)

質量 kg	屋内形	屋外形
	26(32)	27(33)

仕様記号	屋内形	屋外形
	J □ NSLA	J □ ASLB

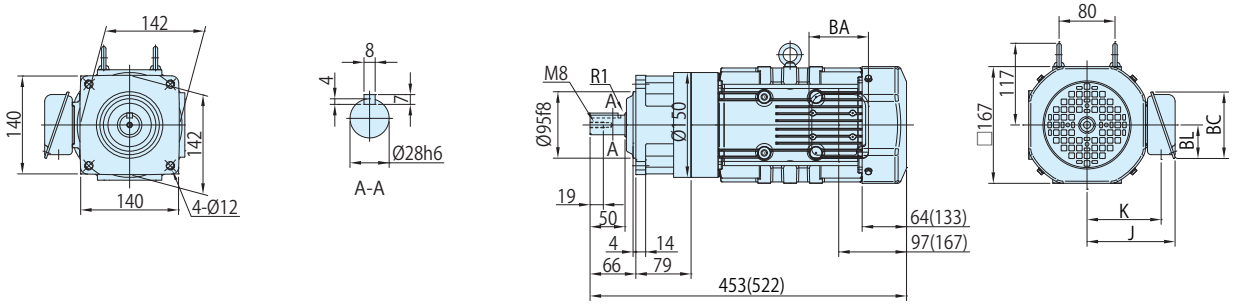

図 C2 CNVM2-5097-AP-6~21 / 仕様記号 (CNVM2-5097-AP-B-6~21 / 仕様記号)

質量 kg	屋内形	屋外形
	25(31)	26(32)

仕様記号	屋内形	屋外形
	J □ NSLA	J □ ASLB

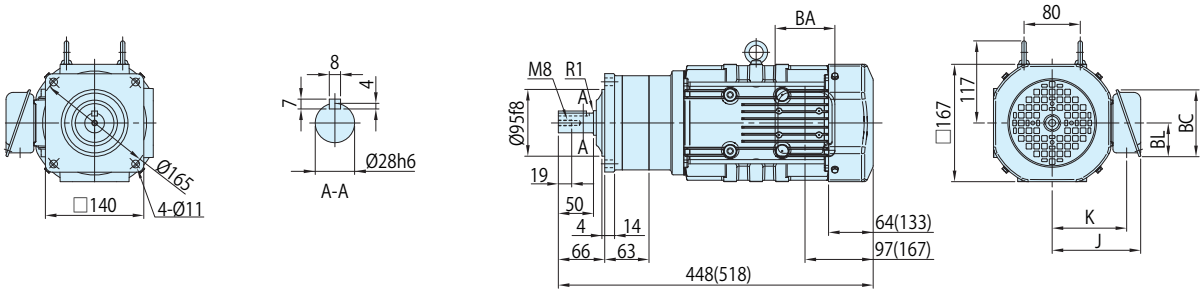

図 C3 CNVM2-5107-AP-25~35 / 仕様記号 (CNVM2-5107-AP-B-25~35 / 仕様記号)

質量 kg	屋内形	屋外形
	26(32)	27(33)

仕様記号	屋内形	屋外形
	J □ NSLA	J □ ASLB

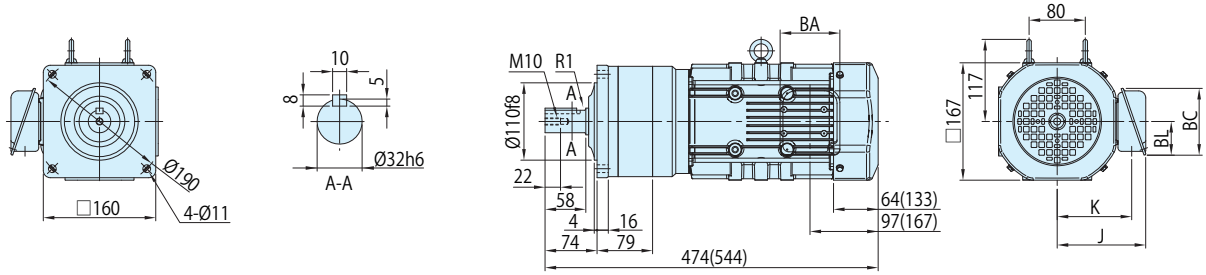

	J	K	BA	BC	BL
屋内形	126	106	85	95	48
屋外形	153	117	100	131	75

注) 1. ( ) 内はブレーキ付の形式、寸法、質量を示しますのでご注意ください。
2. 仕様記号の□は、200V 級は "2"、400V 級は "4" が入ります。詳細は C2 ～ C6 頁をご参照ください。
3. 出力軸径寸法 : 寸法公差は、JIS B 0401-1998 "h6" です。
4. 軸端キー寸法 : 寸法公差は、JIS B 1301-1996(ISO) キー及びキー溝　平行キー (普通形) に準拠しています。
5. 出力軸部の詳細寸法は、技術資料 E10 頁をご参照ください。
6. 屋外形は端子箱の向き（引出方向）が図面とは異なります。詳細は技術資料 E58 頁をご参照ください。
7. 本寸法図の寸法及び質量は、予告なしに変更することが有ります。

概要
ブレーキ無
ブレーキ付
三相モータ
プレミアム効率三相モータ
インバータ用三相モータ
インバータ用プレミアム効率三相モータ
高効率 (JIS) 三相モータ
単相モータ
単相レバーシブルモータ
レデューサ（両軸形）
オプション製品
防水形
安全増防爆形
従来製品互換
40W
60W
90W
0.1kW
0.2kW
0.25kW
0.4kW
0.55kW
0.75kW
1.1kW
1.5kW
2.2kW
3.7kW

■寸法図

図 C1 CNVM2-5117-AP-43, 51 / 仕様記号
(CNVM2-5117-AP-B-43, 51 / 仕様記号)

質量 kg	屋内形	屋外形
	41(47)	42(48)

仕様記号	屋内形	屋外形
	J □ NSLA	J □ ASLB

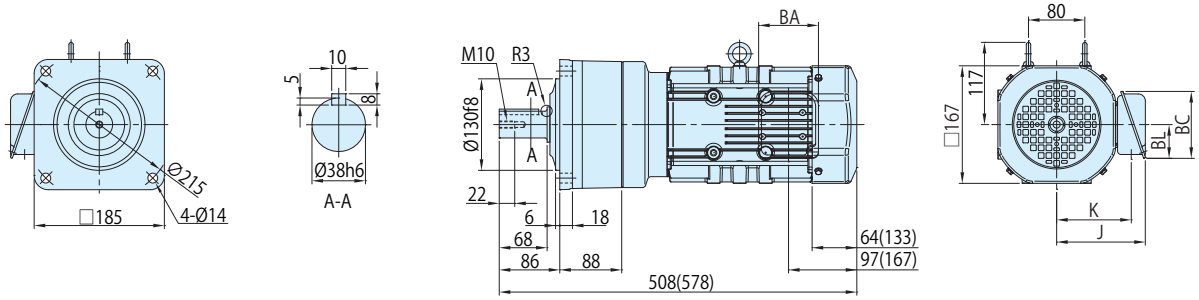

図 C2 CNVM2-5127-AP-59 / 仕様記号
(CNVM2-5127-AP-B-59 / 仕様記号)

質量 kg	屋内形	屋外形
	46(52)	47(53)

仕様記号	屋内形	屋外形
	J □ NSLA	J □ ASLB

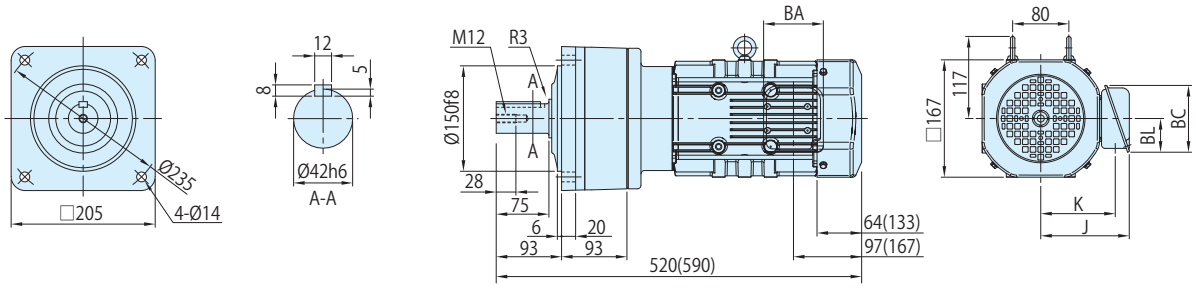

注) 1. ( ) 内はブレーキ付の形式、寸法、質量を示しますのでご注意ください。
2. 仕様記号の□は、200V 級は "2"、400V 級は "4" が入ります。詳細は C2 ～ C6 頁をご参照ください。
3. 出力軸径寸法 : 寸法公差は、JIS B 0401-1998 "h6" です。
4. 軸端キー寸法 : 寸法公差は、JIS B 1301-1996(ISO) キー及びキー溝　平行キー (普通形) に準拠しています。
5. 出力軸部の詳細寸法は、技術資料 E10 頁をご参照ください。
6. 屋外形は端子箱の向き（引出方向）が図面とは異なります。詳細は技術資料 E58 頁をご参照ください。
7. 本寸法図の寸法及び質量は、予告なしに変更することが有ります。

	J	K	BA	BC	BL
屋内形	126	106	85	95	48
屋外形	153	117	100	131	75

■寸法図

図 C1 CNHM2-509R-AP-3, 5 / 仕様記号 (CNHM2-509R-AP-B-3, 5 / 仕様記号)

質量 kg	屋内形	屋外形
	26(32)	27(33)

仕様記号	屋内形	屋外形
	J □ NSLA	J □ ASLB

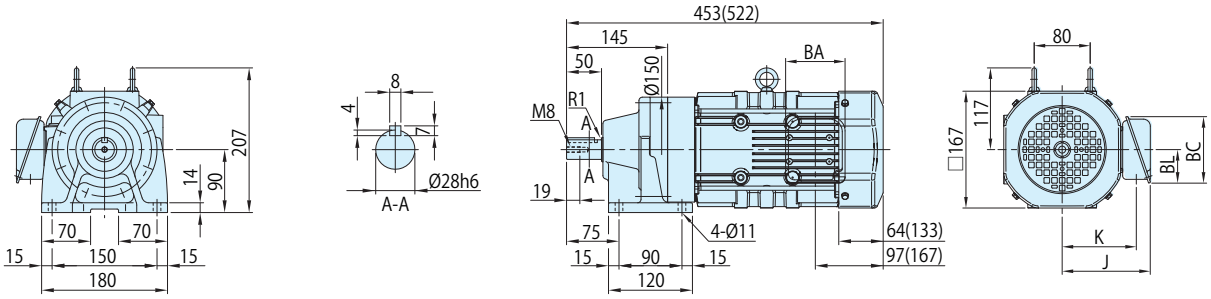

図 C2 CNHM2-5097-AP-6~21 / 仕様記号 (CNHM2-5097-AP-B-6~21 / 仕様記号)

質量 kg	屋内形	屋外形
	26(32)	27(33)

仕様記号	屋内形	屋外形
	J □ NSLA	J □ ASLB

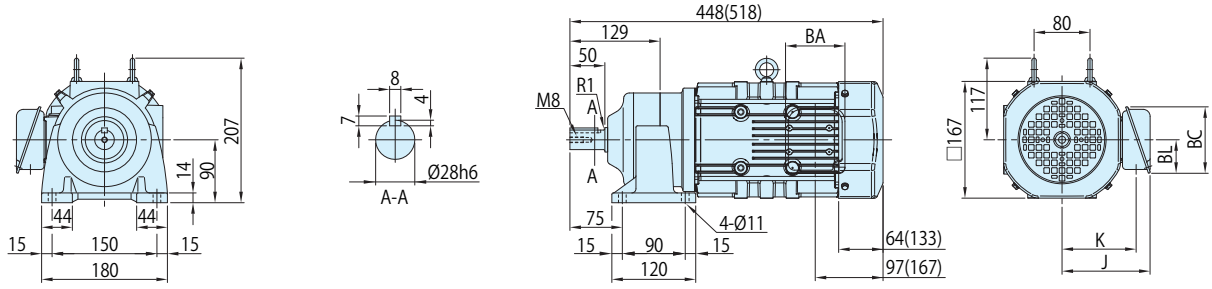

図 C3 CNHM2-5107-AP-25~35 / 仕様記号 (CNHM2-5107-AP-B-25~35 / 仕様記号)

質量 kg	屋内形	屋外形
	27(33)	28(34)

仕様記号	屋内形	屋外形
	J □ NSLA	J □ ASLB

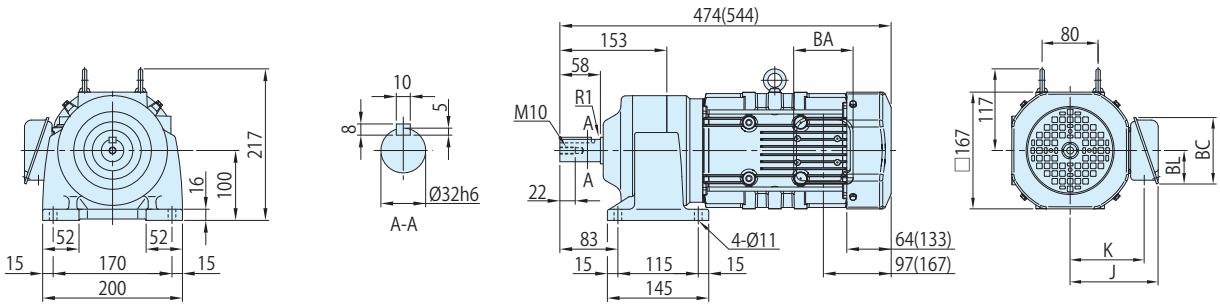

	J	K	BA	BC	BL
屋内形	126	106	85	95	48
屋外形	153	117	100	131	75

注) 1. ( ) 内はブレーキ付の形式、寸法、質量を示しますのでご注意ください。
2. 仕様記号の□は、200V 級は "2"、400V 級は "4" が入ります。詳細は C2 ～ C6 頁をご参照ください。
3. 出力軸径寸法 : 寸法公差は、JIS B 0401-1998 "h6" です。
4. 軸端キー寸法 : 寸法公差は、JIS B 1301-1996(ISO) キー及びキー溝　平行キー (普通形) に準拠しています。
5. 出力軸部の詳細寸法は、技術資料 E10 頁をご参照ください。
6. 屋外形は端子箱の向き（引出方向）が図面とは異なります。詳細は技術資料 E58 頁をご参照ください。
7. 本寸法図の寸法及び質量は、予告なしに変更することが有ります。

概要
ブレーキ無
ブレーキ付
三相モータ
プレミアム効率三相モータ
インバータ用三相モータ
インバータ用プレミアム効率三相モータ
高効率 (JIS) 三相モータ
単相モータ
単相レバーシブルモータ
レデューサ（両軸形）
オプション製品
防水形
安全増防爆形
従来製品互換
40W
60W
90W
0.1kW
0.2kW
0.25kW
0.4kW
0.55kW
0.75kW
1.1kW
1.5kW
2.2kW
3.7kW

■寸法図

図 C1 CNHM2-5117-AP-43, 51 / 仕様記号
(CNHM2-5117-AP-B-43, 51 / 仕様記号)

質量 kg	屋内形	屋外形
	42(48)	43(49)

仕様記号	屋内形	屋外形
	J □ NSLA	J □ ASLB

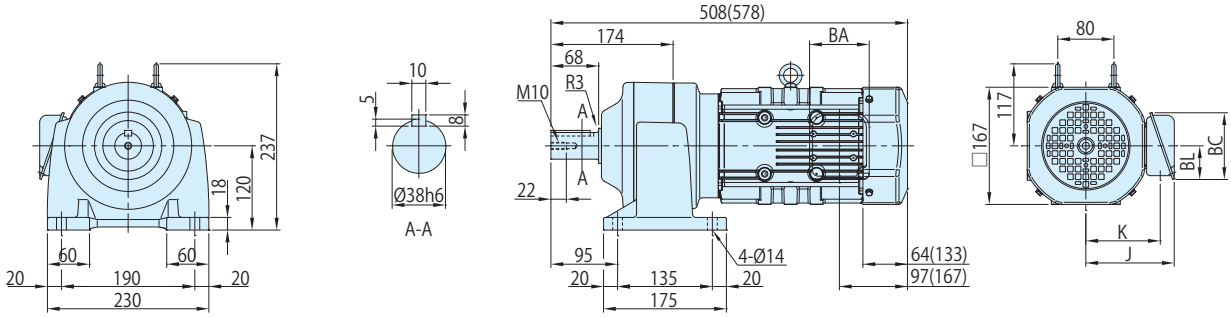

図 C2 CNHM2-5127-AP-59 / 仕様記号
(CNHM2-5127-AP-B-59 / 仕様記号)

質量 kg	屋内形	屋外形
	46(52)	47(53)

仕様記号	屋内形	屋外形
	J □ NSLA	J □ ASLB

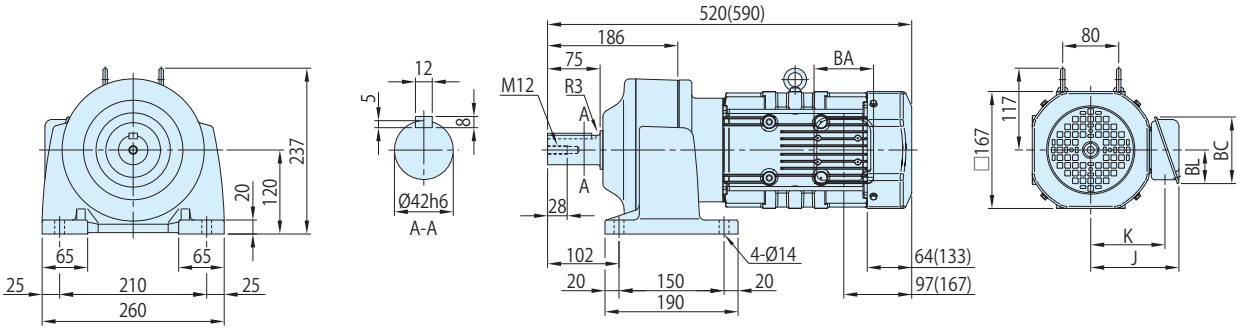

注) 1. ( ) 内はブレーキ付の形式、寸法、質量を示しますのでご注意ください。
2. 仕様記号の□は、200V 級は "2"、400V 級は "4" が入ります。詳細は C2 ～ C6 頁をご参照ください。
3. 出力軸径寸法 : 寸法公差は、JIS B 0401-1998 "h6" です。
4. 軸端キー寸法 : 寸法公差は、JIS B 1301-1996(ISO) キー及びキー溝　平行キー (普通形) に準拠しています。
5. 出力軸部の詳細寸法は、技術資料 E10 頁をご参照ください。
6. 屋外形は端子箱の向き（引出方向）が図面とは異なります。詳細は技術資料 E58 頁をご参照ください。
7. 本寸法図の寸法及び質量は、予告なしに変更することが有ります。

	J	K	BA	BC	BL
屋内形	126	106	85	95	48
屋外形	153	117	100	131	75

ギヤモータ・フランジ取付形・CNVM タイプ / 脚取付形・CNHM タイプ
インバータ用プレミアム効率三相モータ（屋内形・屋外形 / ブレーキ無・ブレーキ付） 2.2kW

■形式記号

形式記号								仕様記号
ブレーキ無	CN□M3	—	枠番	— AP —		減速比	/	① ② ③ ④ ⑤ ⑥
ブレーキ付	CN□M3	—	枠番	— AP — B —		減速比	/	① ② ③ ④ ⑤ ⑥

仕様記号はモータに関わる仕様を表す記号です。
B11 頁または各寸法図中の表記をご参照ください。

注) 形式記号の□には、H（脚取付）または V（フランジ取付）のいずれかが入ります。

■モータ特性表

モータ容量	電圧 [V]	周波数 [Hz]	定格電流値 [A]	定格回転速度 [r/min]	耐熱クラス	保護方式
2.2kW	200(31)/220(31)	60(6)/60(6)	8.96(8.68)/8.66(8.68)	1750(135)/1760(135)	155(F)	IP44 全閉外扇形
	400(62)/440(62)	60(6)/60(6)	4.48(4.34)/4.33(4.34)	1755(135)/1760(135)		

■選定表

減速比	出力回転数 r/min 6Hz	出力回転数 r/min 60Hz	最高許容回転数 (120Hz)	形式記号 (詳細は B10 頁)	容量記号	枠番	補助形式	減速比	出力トルク Tout N・m 60Hz	出力トルク Tout kgf・m 60Hz	出力軸許容ラジアル荷重 Pro N 60Hz	出力軸許容ラジアル荷重 Pro kgf 60Hz	寸法図 フランジ取付	寸法図 脚取付
3	58.3	583	1167	CNVM (フランジ取付) CNHM (脚取付)	3	-510R	-AP (-B)	-3	34.2	3.49	1220	124	C98 図 C1	C100 図 C1
5	35.0	350	700		3	-510R	-AP (-B)	-5	57.0	5.81	2030	207		
8	21.9	219	438		3	-5107	-AP (-B)	-8	91.2	9.30	2970	303	C98 図 C2	C100 図 C2
11	15.9	159	318		3	-5107	-AP (-B)	-11	125	12.8	2970	303		
13	13.5	135	270		3	-5107	-AP (-B)	-13	148	15.1	3510	358		
15	11.7	117	234		3	-5107	-AP (-B)	-15	171	17.4	4050	413		
17	10.3	103	206		3	-5107	-AP (-B)	-17	194	19.8	4590	468		
21	8.33	83.3	167		3	-5107	-AP (-B)	-21	240	24.4	4660	475		
25	7.00	70.0	140		3	-5117	-AP (-B)	-25	285	29.1	5690	580	C98 図 C3	C100 図 C3
29	6.03	60.3	121		3	-5117	-AP (-B)	-29	331	33.7	5690	580		
35	5.00	50.0	100		3	-5117	-AP (-B)	-35	399	40.7	5690	580		
43	4.07	40.7	81.4		3	-5117	-AP (-B)	-43	490	50.0	5690	580		
51	3.43	34.3	68.6		3	-5127	-AP (-B)	-51	582	59.3	7260	740	C99 図 C1	C101 図 C1

注) 1. 出力回転数は、モータ回転数 60Hz：1750r/min, 6Hz：175r/min としたときの代表値です。詳細は技術資料「モータ部」を参照ください。
2. 低速軸許容ラジアル荷重は、低速軸中央の位置の値です。
3. （ ）内はブレーキ付の形式を示します。（オプションのワンタッチゆるめ仕様（E28 頁参照）の場合は、"-C" となります。）
4. 枠番末尾に「R」の付く機種は、トラクションドライブ機種です。ご使用にあたっては B14 頁の選定資料をご参照ください。

■寸法図

図 C1　CNVM3-510R-AP-3, 5 (CNVM3-510R-AP-B-3, 5)

質量 kg	屋内形	屋外形
	36(43)	37(44)

仕様記号	屋内形	屋外形
	J □ NSLA	J □ ASLB

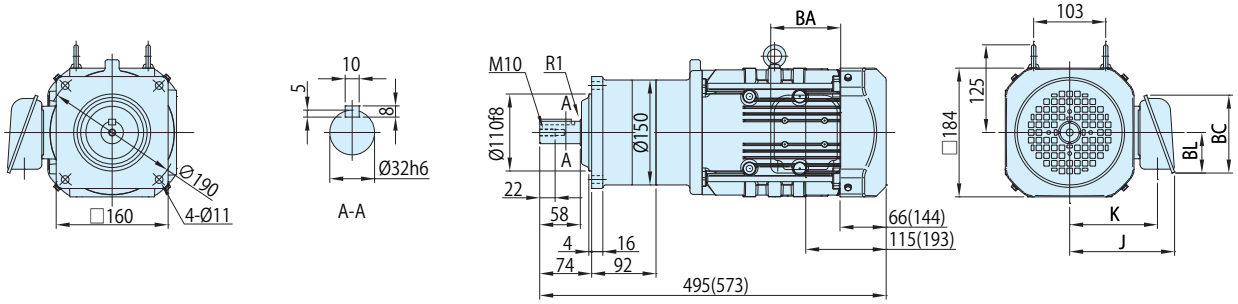

図 C2　CNVM3-5107-AP-8~21 (CNVM3-5107-AP-B-8~21)

質量 kg	屋内形	屋外形
	36(43)	37(44)

仕様記号	屋内形	屋外形
	J □ NSLA	J □ ASLB

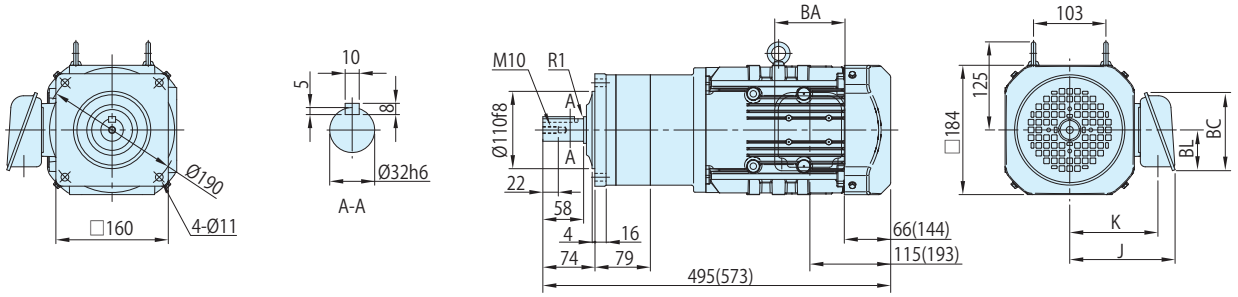

図 C3　CNVM3-5117-AP-25~43 (CNVM3-5117-AP-B-25~43)

質量 kg	屋内形	屋外形
	45(52)	46(53)

仕様記号	屋内形	屋外形
	J □ NSLA	J □ ASLB

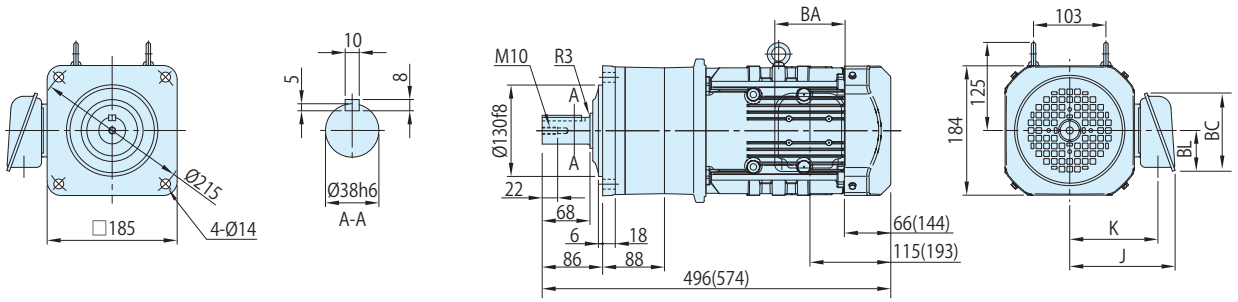

注）1. (　) 内はブレーキ付の形式、寸法、質量を示しますのでご注意ください。
2. 仕様記号の□は、200V 級は "2"、400V 級は "4" が入ります。詳細は C2 ～ C6 頁をご参照ください。
3. 出力軸径寸法 : 寸法公差は、JIS B 0401-1998 "h6" です。
4. 軸端キー寸法 : 寸法公差は、JIS B 1301-1996(ISO) キー及びキー溝　平行キー (普通形) に準拠しています。
5. 出力軸部の詳細寸法は、技術資料 E10 頁をご参照ください。
6. 屋外形は端子箱の向き（引出方向）が図面とは異なります。詳細は技術資料 E58 頁をご参照ください。
7. 本寸法図の寸法及び質量は、予告なしに変更することが有ります。

	J	K	BA	BC	BL
屋内形	150	126	100	111	58
屋外形	183	141	123	151	87

■寸法図

図 C1 CNVM3-5127-AP-51 / 仕様記号
(CNVM3-5127-AP-B-51 / 仕様記号)

質量 kg	屋内形	屋外形
	53(60)	54(61)

仕様記号	屋内形	屋外形
	J □ NSLA	J □ ASLB

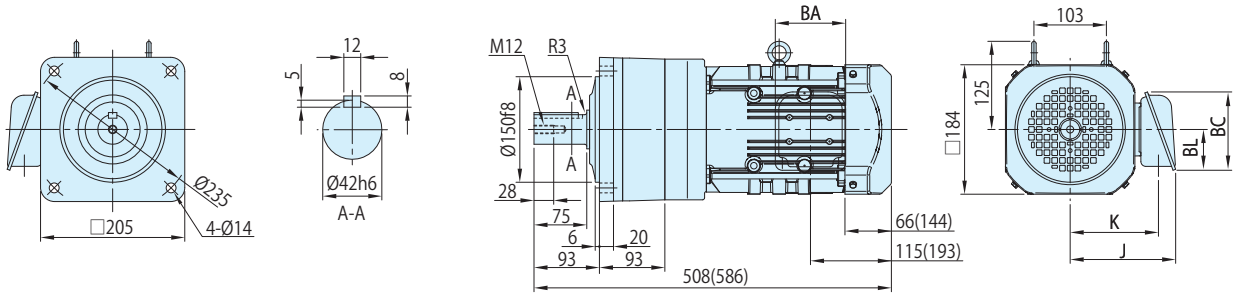

注) 1. ( ) 内はブレーキ付の形式、寸法、質量を示しますのでご注意ください。
2. 仕様記号の□は、200V 級は "2"、400V 級は "4" が入ります。詳細は C2 ～ C6 頁をご参照ください。
3. 出力軸径寸法 : 寸法公差は、JIS B 0401-1998 "h6" です。
4. 軸端キー寸法 : 寸法公差は、JIS B 1301-1996(ISO) キー及びキー溝　平行キー (普通形) に準拠しています。
5. 出力軸部の詳細寸法は、技術資料 E10 頁をご参照ください。
6. 屋外形は端子箱の向き（引出方向）が図面とは異なります。詳細は技術資料 E58 頁をご参照ください。
7. 本寸法図の寸法及び質量は、予告なしに変更することが有ります。

	J	K	BA	BC	BL
屋内形	150	126	100	111	58
屋外形	183	141	123	151	87

概要
ブレーキ無
ブレーキ付
三相モータ
プレミアム効率三相モータ
インバータ用三相モータ
インバータ用プレミアム効率三相モータ
高効率 (JIS) 三相モータ
単相モータ
単相レバーシブルモータ
レデューサ（両軸形）
オプション製品
防水形
安全増防爆形
従来製品互換
40W
60W
90W
0.1kW
0.2kW
0.25kW
0.4kW
0.55kW
0.75kW
1.1kW
1.5kW
2.2kW
3.7kW

■寸法図

図 C1　CNHM3-510R-AP-3, 5 (CNHM3-510R-AP-B-3, 5)

質量 kg	屋内形	屋外形
	36(43)	37(44)

仕様記号	屋内形	屋外形
	J □ NSLA	J □ ASLB

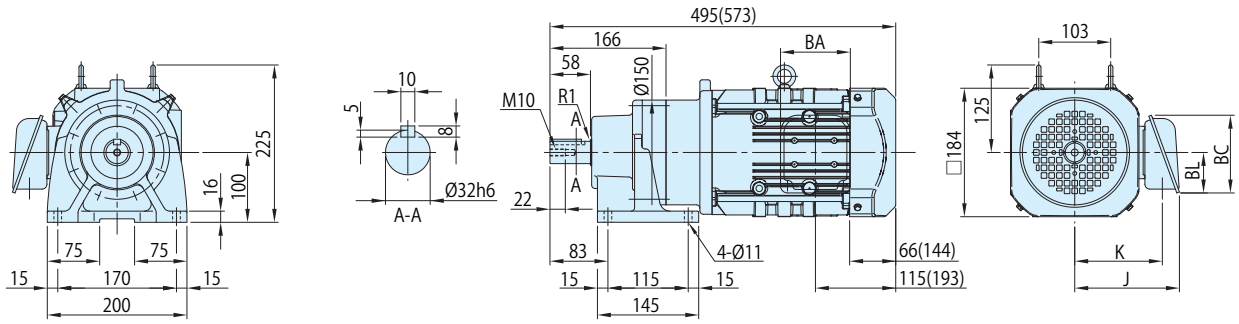

図 C2　CNHM3-5107-AP-8~21 (CNHM3-5107-AP-B-8~21)

質量 kg	屋内形	屋外形
	37(44)	38(45)

仕様記号	屋内形	屋外形
	J □ NSLA	J □ ASLB

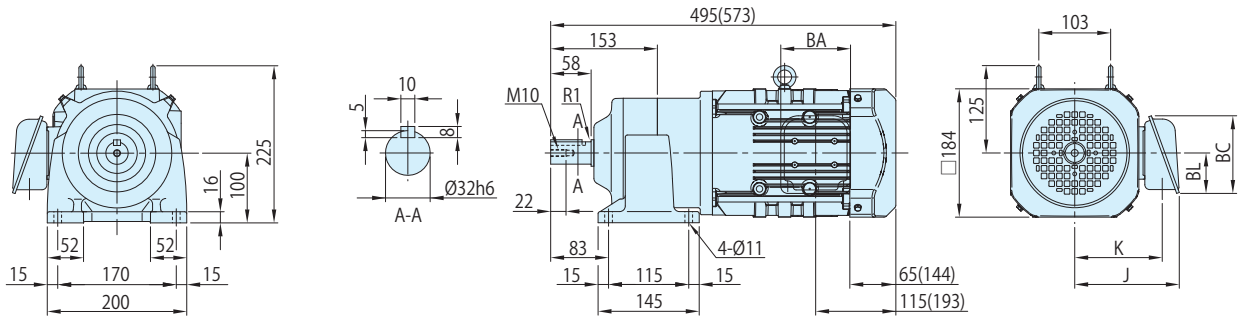

図 C3　CNHM3-5117-AP-25~43 (CNHM3-5117-AP-B-25~43)

質量 kg	屋内形	屋外形
	47(54)	48(55)

仕様記号	屋内形	屋外形
	J □ NSLA	J □ ASLB

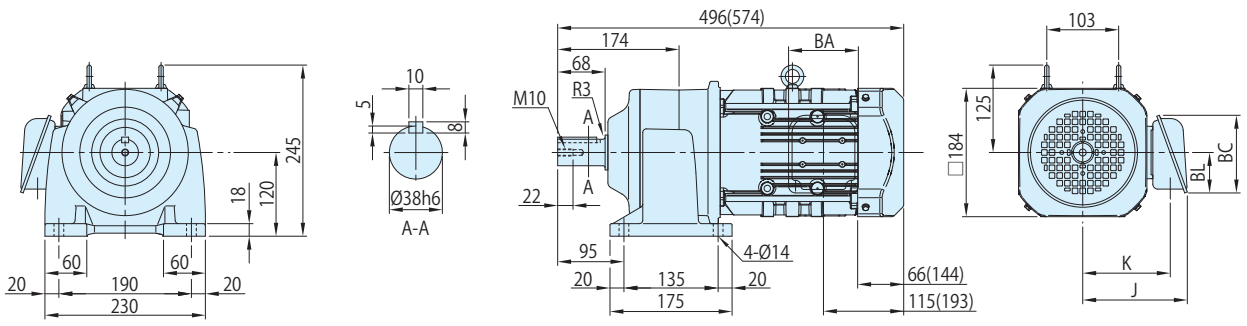

	J	K	BA	BC	BL
屋内形	150	126	100	111	58
屋外形	183	141	123	151	87

注) 1. (　) 内はブレーキ付の形式、寸法、質量を示しますのでご注意ください。
2. 仕様記号の□は、200V 級は "2"、400V 級は "4" が入ります。詳細は C2 ～ C6 頁をご参照ください。
3. 出力軸径寸法 : 寸法公差は、JIS B 0401-1998 "h6" です。
4. 軸端キー寸法 : 寸法公差は、JIS B 1301-1996(ISO) キー及びキー溝　平行キー (普通形) に準拠しています。
5. 出力軸部の詳細寸法は、技術資料 E10 頁をご参照ください。
6. 屋外形は端子箱の向き（引出方向）が図面とは異なります。詳細は技術資料 E58 頁をご参照ください。
7. 本寸法図の寸法及び質量は、予告なしに変更することが有ります。

2.2kW

■寸法図

図 C1 CNHM3-5127-AP-51 / 仕様記号
(CNHM3-5127-AP-B-51 / 仕様記号)

質量 kg	屋内形	屋外形
	54(61)	55(62)

仕様記号	屋内形	屋外形
	J □ NSLA	J □ ASLB

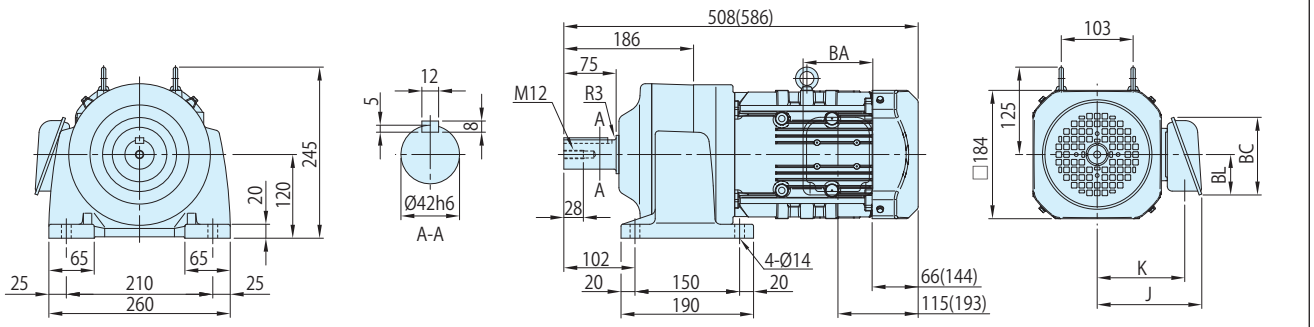

	J	K	BA	BC	BL
屋内形	150	126	100	111	58
屋外形	183	141	123	151	87

注) 1. (　) 内はブレーキ付の形式、寸法、質量を示しますのでご注意ください。
2. 仕様記号の□は、200V 級は "2"、400V 級は "4" が入ります。詳細は C2 ～ C6 頁をご参照ください。
3. 出力軸径寸法 : 寸法公差は、JIS B 0401-1998 "h6" です。
4. 軸端キー寸法 : 寸法公差は、JIS B 1301-1996(ISO) キー及びキー溝　平行キー (普通形) に準拠しています。
5. 出力軸部の詳細寸法は、技術資料 E10 頁をご参照ください。
6. 屋外形は端子箱の向き（引出方向）が図面とは異なります。詳細は技術資料 E58 頁をご参照ください。
7. 本寸法図の寸法及び質量は、予告なしに変更することが有ります。

概要
ブレーキ無
ブレーキ付
三相モータ
プレミアム効率三相モータ
インバータ用三相モータ
インバータ用プレミアム効率三相モータ
高効率 (JIS) 三相モータ
単相モータ
単相レバーシブルモータ
レデューサ（両軸形）
オプション製品
防水形
安全増防爆形
従来製品互換
40W
60W
90W
0.1kW
0.2kW
0.25kW
0.4kW
0.55kW
0.75kW
1.1kW
1.5kW
2.2kW
3.7kW

■形式記号

形式記号									仕様記号
ブレーキ無	CN□M5	—	枠番	—	AP	—		減速比	/ ① ② ③ ④ ⑤ ⑥
ブレーキ付	CN□M5	—	枠番	—	AP	— B —		減速比	

仕様記号はモータに関わる仕様を表す記号です。
B11 頁または各寸法図中の表記をご参照ください。

注) 形式記号の□には、H（脚取付）または V（フランジ取付）のいずれかが入ります。

■モータ特性表

モータ容量	電圧 [V]	周波数 [Hz]	定格電流値 [A]	定格回転速度 [r/min]	耐熱クラス	保護方式
3.7kW	200(32)/220(32)	60(6)/60(6)	14.3(13.8)/13.8(13.8)	1760(145)/1770(145)	155(F)	IP44 全閉外扇形
	400(63)/440(63)	60(6)/60(6)	7.16(6.89)/6.90(6.89)	1760(145)/1770(145)		

■選定表

減速比	出力回転数 r/min 6Hz	出力回転数 r/min 60Hz	最高許容回転数 (120Hz)	形式記号 (詳細は B10 頁)	出力トルク Tout N・m 60Hz	出力トルク Tout kgf・m 60Hz	出力軸許容ラジアル荷重 Pro N 60Hz	出力軸許容ラジアル荷重 Pro kgf 60Hz	寸法図 フランジ取付	寸法図 脚取付
11	15.9	159	318	CNVM (フランジ取付) CNHM (脚取付) 5 - 5117 - AP (-B) - 11	200	20.4	4270	435	C103 図 C1	C104 図 C1
13	13.5	135	270	5 - 5117 - AP (-B) - 13	236	24.1	4970	507		
15	11.7	117	234	5 - 5127 - AP (-B) - 15	273	27.8	7260	740	C103 図 C2	C104 図 C2
17	10.3	103	206	5 - 5127 - AP (-B) - 17	309	31.5	7260	740		
21	8.33	83.3	167	5 - 5127 - AP (-B) - 21	382	38.9	7260	740		

注) 1. 出力回転数は、モータ回転数 60Hz：1750r/min, 6Hz：175r/min としたときの代表値です。詳細は技術資料「モータ部」を参照ください。
2. 低速軸許容ラジアル荷重は、低速軸中央の位置の値です。
3. ( ) 内はブレーキ付の形式を示します。（オプションのワンタッチゆるめ仕様（E28 頁参照）の場合は、"-C" となります。）
4. 枠番末尾に「R」の付く機種は、トラクションドライブ機種です。ご使用にあたっては B14 頁の選定資料をご参照ください。

■寸法図

図 C1 CNVM5-5117-AP-11, 13 / 仕様記号 (CNVM5-5117-AP-B-11, 13 / 仕様記号)

質量 kg	屋内形	屋外形
	58(69)	59(70)

仕様記号	屋内形	屋外形
	J □ NSLA	J □ ASLB

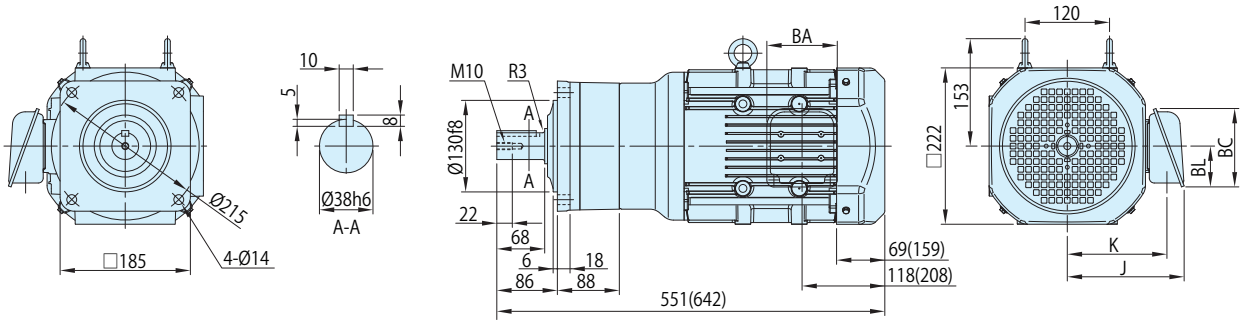

図 C2 CNVM5-5127-AP-15~21 / 仕様記号 (CNVM5-5127-AP-B-15~21 / 仕様記号)

質量 kg	屋内形	屋外形
	64(75)	65(76)

仕様記号	屋内形	屋外形
	J □ NSLA	J □ ASLB

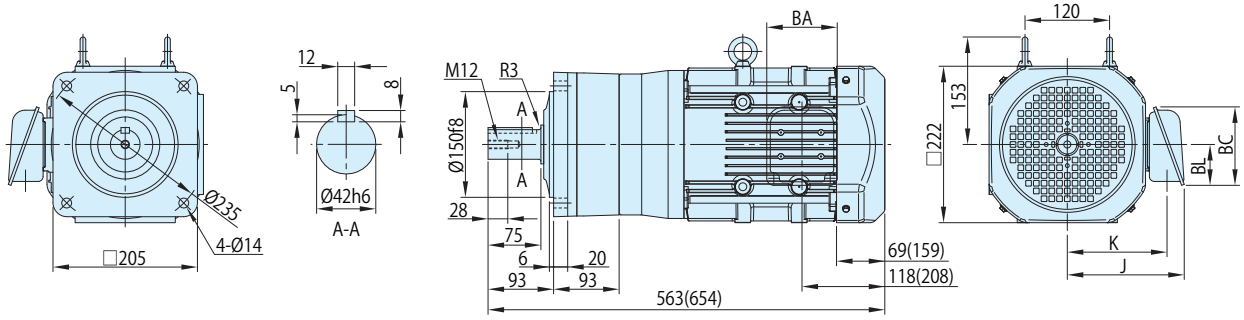

注) 1. (　) 内はブレーキ付の形式、寸法、質量を示しますのでご注意ください。
2. 仕様記号の□は、200V 級は "2"、400V 級は "4" が入ります。詳細は C2 ～ C6 頁をご参照ください。
3. 出力軸径寸法 : 寸法公差は、JIS B 0401-1998 "h6" です。
4. 軸端キー寸法 : 寸法公差は、JIS B 1301-1996(ISO) キー及びキー溝　平行キー (普通形) に準拠しています。
5. 出力軸部の詳細寸法は、技術資料 E10 頁をご参照ください。
6. 屋外形は端子箱の向き（引出方向）が図面とは異なります。詳細は技術資料 E58 頁をご参照ください。
7. 本寸法図の寸法及び質量は、予告なしに変更することが有ります。

	J	K	BA	BC	BL
屋内形	166	142	100	111	58
屋外形	199	157	123	151	87

概要
ブレーキ無
ブレーキ付
三相モータ
プレミアム効率三相モータ
インバータ用三相モータ
インバータ用プレミアム効率三相モータ
高効率 (JIS) 三相モータ
単相モータ
単相レバーシブルモータ
レデューサ（両軸形）
オプション製品
防水形
安全増防爆形
従来製品互換
40W
60W
90W
0.1kW
0.2kW
0.25kW
0.4kW
0.55kW
0.75kW
1.1kW
1.5kW
2.2kW
3.7kW

■寸法図

図 C1 CNHM5-5117-AP-11, 13 / 仕様記号
(CNHM5-5117-AP-B-11, 13 / 仕様記号)

質量 kg	屋内形	屋外形
	59(70)	60(71)

仕様記号	屋内形	屋外形
	J □ NSLA	J □ ASLB

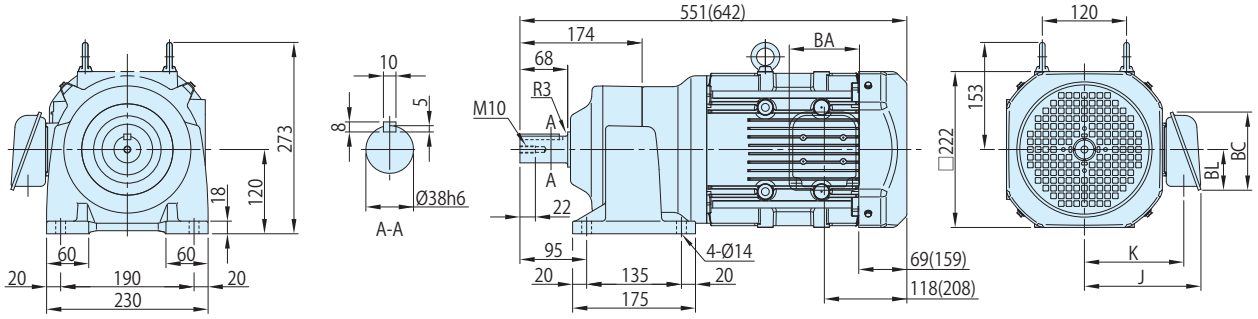

図 C2 CNHM5-5127-AP-15~21 / 仕様記号
(CNHM5-5127-AP-B-15~21 / 仕様記号)

質量 kg	屋内形	屋外形
	65(76)	66(77)

仕様記号	屋内形	屋外形
	J □ NSLA	J □ ASLB

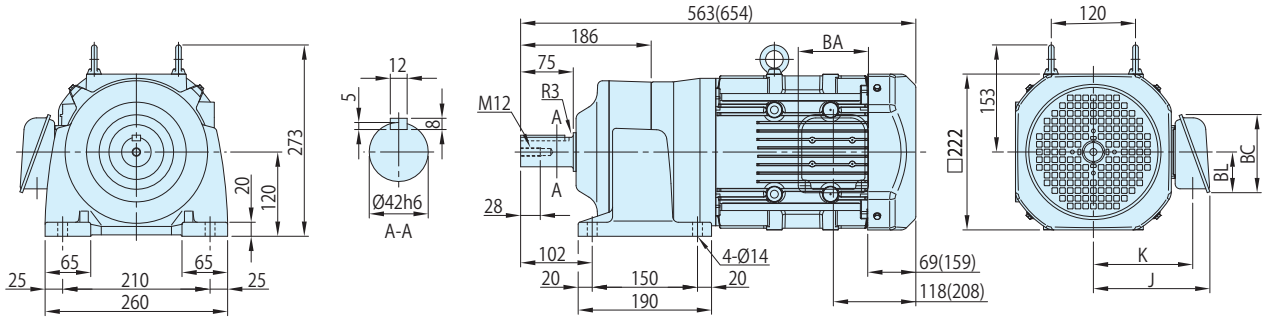

注) 1. ( ) 内はブレーキ付の形式、寸法、質量を示しますのでご注意ください。
2. 仕様記号の□は、200V 級は "2"、400V 級は "4" が入ります。詳細は C2 ～ C6 頁をご参照ください。
3. 出力軸径寸法 : 寸法公差は、JIS B 0401-1998 "h6" です。
4. 軸端キー寸法 : 寸法公差は、JIS B 1301-1996(ISO) キー及びキー溝　平行キー (普通形) に準拠しています。
5. 出力軸部の詳細寸法は、技術資料 E10 頁をご参照ください。
6. 屋外形は端子箱の向き（引出方向）が図面とは異なります。詳細は技術資料 E58 頁をご参照ください。
7. 本寸法図の寸法及び質量は、予告なしに変更することが有ります。

	J	K	BA	BC	BL
屋内形	166	142	100	111	58
屋外形	199	157	123	151	87

高効率(JIS)三相モータ

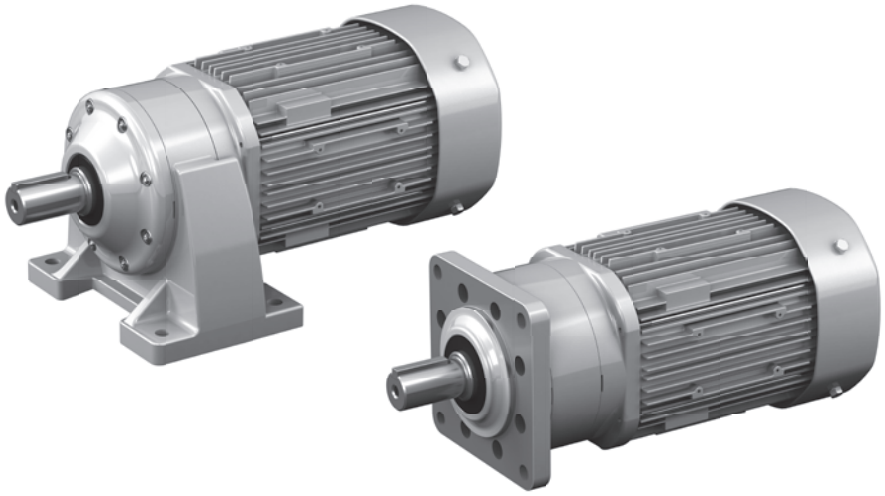

	モータ容量	減速比範囲			頁
高効率三相モータ	0.2kW	3	▶	1003	C106
	0.4kW	3	▶	731	C113

HIGH EFFCIENCY 3-PHASE MOTOR (JIS)

0.2kW ギヤモータ・フランジ取付形・CNVM タイプ / 脚取付形・CNHM タイプ 高効率（JIS）三相モータ（屋内形・屋外形 / ブレーキ無・ブレーキ付）

■形式記号

形式記号									仕様記号
ブレーキ無	CN□M02	—	枠番	—	ES	—		減速比	/ ① ② ③ ④ ⑤ ⑥
ブレーキ付	CN□M02	—	枠番	—	ES	—	B	— 減速比	

仕様記号はモータに関わる仕様を表す記号です。
B11 頁または各寸法図中の表記をご参照ください。

注) 形式記号の□には、H（脚取付）または V（フランジ取付）のいずれかが入ります。

■モータ特性表

モータ容量	電圧 [V]	周波数 [Hz]	定格電流値 [A]	定格回転速度 [r/min]	耐熱クラス	保護方式
0.2kW	200/200/220	50/60/60	1.26/1.12/1.14	1430/1710/1730	120(E)	IP44 全閉外扇形
	400/400/440	50/60/60	0.63/0.56/0.57	1430/1710/1730		

■選定表

減速比	出力回転数 r/min		形式記号 (詳細は B10 頁)		出力トルク Tout				出力軸許容ラジアル荷重 Pro				寸法図	
			容量記号 — 枠番 — 補助形式 — 減速比		N・m		kgf・m		N		kgf		フランジ取付	脚取付
	50Hz	60Hz			50Hz	60Hz	50Hz	60Hz	50Hz	60Hz	50Hz	60Hz		
3	483	583	CNVM (フランジ取付) CNHM (脚取付)	02 - 507R - ES (-B) - 3	3.75	3.11	0.383	0.317	235	235	24.0	24.0	C107 図 C1	C110 図 C1
5	290	350		02 - 507R - ES (-B) - 5	6.26	5.18	0.638	0.528	392	392	40.0	40.0		
6	242	292		02 - 506H - ES (-B) - 6	7.51	6.22	0.765	0.634	540	540	55.0	55.0	C107 図 C2	C110 図 C2
8	181	219		02 - 506H - ES (-B) - 8	10.0	8.29	1.02	0.846	687	687	70.0	70.0		
11	132	159		02 - 506H - ES (-B) - 11	13.8	11.4	1.40	1.16	687	687	70.0	70.0		
13	112	135		02 - 506H - ES (-B) - 13	16.3	13.5	1.66	1.37	687	687	70.0	70.0		
15	96.7	117		02 - 506H - ES (-B) - 15	18.8	15.6	1.91	1.59	883	883	90.0	90.0		
17	85.3	103		02 - 506H - ES (-B) - 17	21.3	17.6	2.17	1.80	883	883	90.0	90.0		
21	69.0	83.3		02 - 506H - ES (-B) - 21	26.3	21.8	2.68	2.22	1180	1180	120	120		
25	58.0	70.0		02 - 506H - ES (-B) - 25	31.3	25.9	3.19	2.64	1180	1180	120	120		
29	50.0	60.3		02 - 5077 - ES (-B) - 29	36.3	30.1	3.70	3.07	1670	1670	170	170	C107 図 C3	C110 図 C3
35	41.4	50.0		02 - 5077 - ES (-B) - 35	43.8	36.3	4.46	3.70	1670	1670	170	170		
43	33.7	40.7		02 - 5077 - ES (-B) - 43	53.8	44.6	5.49	4.54	1670	1670	170	170		
51	28.4	34.3		02 - 5087 - ES (-B) - 51	63.8	52.9	6.51	5.39	2700	2700	275	275	C108 図 C1	C111 図 C1
59	24.6	29.7		02 - 5087 - ES (-B) - 59	73.8	61.2	7.53	6.24	2700	2700	275	275		
71	20.4	24.6		02 - 5097 - ES (-B) - 71	88.8	73.6	9.06	7.50	3430	3430	350	350	C108 図 C2	C111 図 C2
87	16.7	20.1		02 - 5097 - ES (-B) - 87	109.0	90.2	11.10	9.20	3430	3430	350	350		
103	14.1	17.0		02 - 5097 - ES (-B) - 103	124	103	12.7	10.5	3430	3430	350	350		
119	12.2	14.7		02 - 5097 - ES (-B) - 119	149	123	15.2	12.6	3430	3430	350	350		
145	10.0	12.1		02 - 5097DR - ES (-B) - 145	172	142	17.5	14.5	3430	3430	350	350	C108 図 C3	C111 図 C3
175	8.29	10.0		02 - 5097DR - ES (-B) - 175	207	172	21.1	17.5	3430	3430	350	350		
215	6.74	8.14		02 - 5107DR - ES (-B) - 215	255	211	26.0	21.5	4660	4660	475	475	C109 図 C1	C112 図 C1
255	5.69	6.86		02 - 5107DR - ES (-B) - 255	302	250	30.8	25.5	4660	4660	475	475		
295	4.92	5.93		02 - 5107DR - ES (-B) - 295	350	290	35.7	29.5	4660	4660	475	475		
355	4.08	4.93		02 - 5107DR - ES (-B) - 355	*340	*340	*34.7	*34.7	4660	4660	475	475		
435	3.33	4.02		02 - 5117DR - ES (-B) - 435	516	427	52.6	43.6	5690	5690	580	580	C109 図 C2	C112 図 C2
559	2.59	3.13		02 - 5127DA - ES (-B) - 559	663	549	67.6	56.0	7260	7260	740	740	C109 図 C3	C112 図 C3
649	2.23	2.70		02 - 5127DA - ES (-B) - 649	762	638	77.7	65.0	7260	7260	740	740		
731	1.98	2.39		02 - 5127DA - ES (-B) - 731	*711	*711	*72.5	*72.5	7260	7260	740	740		
841	1.72	2.08		02 - 5127DA - ES (-B) - 841	*665	*665	*67.8	*67.8	7260	7260	740	740		
1003	1.45	1.74		02 - 5127DA - ES (-B) - 1003	*762	*762	*77.7	*77.7	7260	7260	740	740		

注) 1. 出力回転数は、モータ回転数 50Hz：1450r/min, 60Hz：1750r/min としたときの代表値です。詳細は技術資料「モータ部」を参照ください。
2. 低速軸許容ラジアル荷重は、低速軸中央の位置の値です。
3. ( ) 内はブレーキ付の形式を示します。（オプションのワンタッチゆるめ仕様（E28 頁参照）の場合は、"-C" となります。）
4. 枠番末尾に「R」の付く機種は、トラクションドライブ機種です。ご使用にあたっては B14 頁の選定資料をご参照ください。

0.2kW

■寸法図

図 C1　CNVM02-507R-ES-3, 5 / 仕様記号 (CNVM02-507R-ES-B-3, 5 / 仕様記号)

質量 kg	屋内形	屋外形
	8.0(9.5)	8.5(9.5)

仕様記号	屋内形	屋外形
	J □ NPLA	J □ AALB

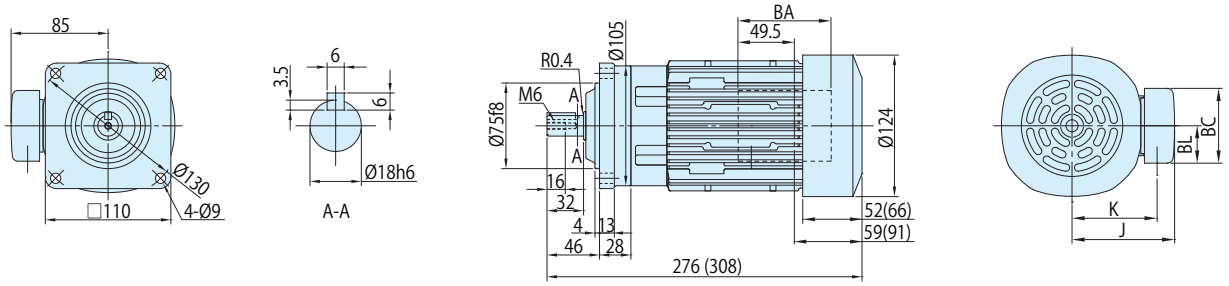

図 C2　CNVM02-506H-ES-6~25 / 仕様記号 (CNVM02-506H-ES-B-6~25 / 仕様記号)

質量 kg	屋内形	屋外形
	7.5(9.0)	8.0(9.0)

仕様記号	屋内形	屋外形
	J □ NPLA	J □ AALB

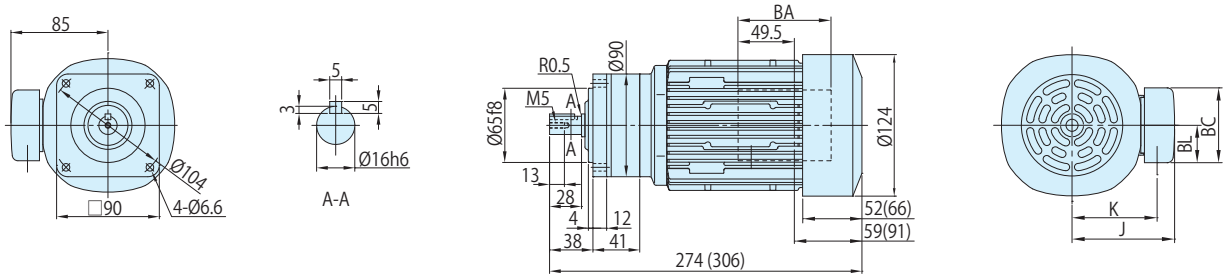

図 C3　CNVM02-5077-ES-29~43 / 仕様記号 (CNVM02-5077-ES-B-29~43 / 仕様記号)

質量 kg	屋内形	屋外形
	8.0(9.0)	8.0(9.5)

仕様記号	屋内形	屋外形
	J □ NPLA	J □ AALB

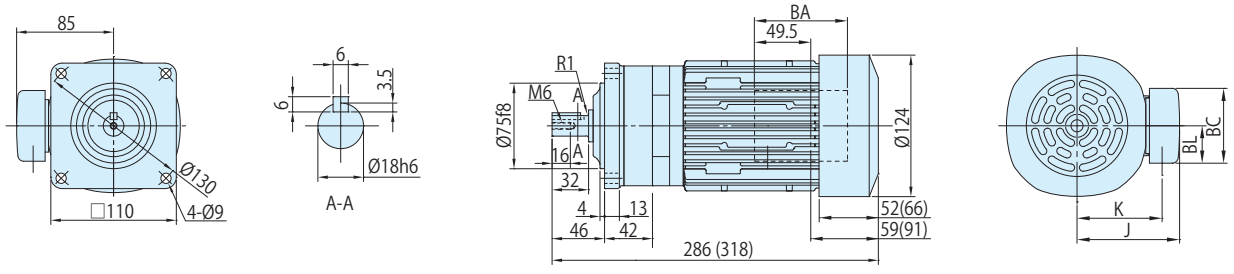

注) 1. (　) 内はブレーキ付の形式、寸法、質量を示しますのでご注意ください。
2. 仕様記号の□は、200V 級は "2"、400V 級は "4" が入ります。詳細は C2 ～ C6 頁をご参照ください。
3. 出力軸径寸法 : 寸法公差は、JIS B 0401-1998 "h6" です。
4. 軸端キー寸法 : 寸法公差は、JIS B 1301-1996(ISO) キー及びキー溝　平行キー (普通形) に準拠しています。
5. 出力軸部の詳細寸法は、技術資料 E10 頁をご参照ください。
6. 屋外形は端子箱の向き（引出方向）が図面とは異なります。詳細は技術資料 E58 頁をご参照ください。
7. 本寸法図の寸法及び質量は、予告なしに変更することが有ります。

	J	K	BA	BC	BL
屋内形	85	70.5	81.5	62	31
屋外形	105	81	60	85	52

■寸法図

図 C1 CNVM02-5087-ES-51, 59 / 仕様記号 (CNVM02-5087-ES-B-51, 59 / 仕様記号)

質量 kg	屋内形	屋外形
	8.0(9.5)	8.5(9.5)

仕様記号	屋内形	屋外形
	J □ NPLA	J □ AALB

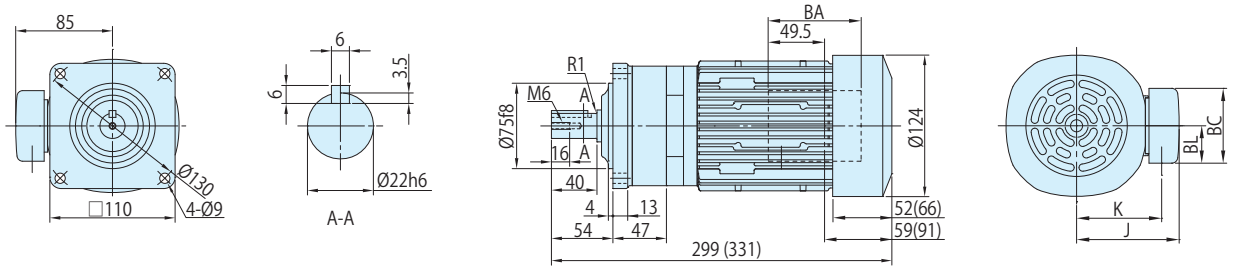

図 C2 CNVM02-5097-ES-71~119 / 仕様記号 (CNVM02-5097-ES-B-71~119 / 仕様記号)

質量 kg	屋内形	屋外形
	11(12)	11(12)

仕様記号	屋内形	屋外形
	J □ NPLA	J □ AALB

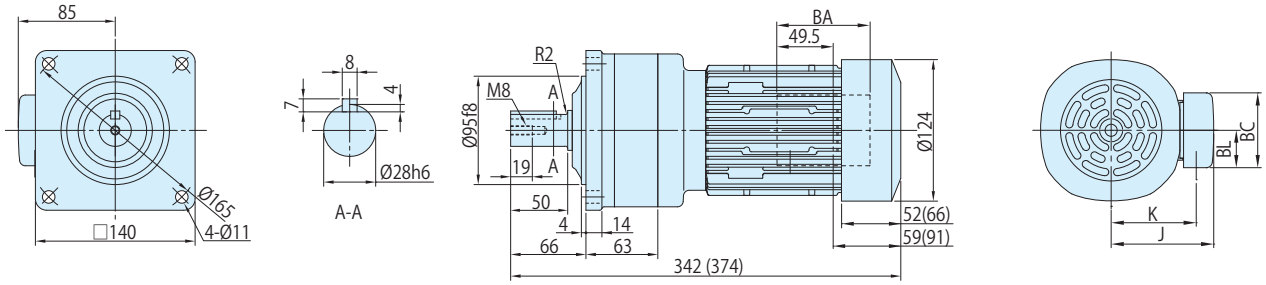

図 C3 CNVM02-5097DR-ES-145, 175 / 仕様記号 (CNVM02-5097DR-ES-B-145, 175 / 仕様記号)

質量 kg	屋内形	屋外形
	12(13)	12(13)

仕様記号	屋内形	屋外形
	J □ NPLA	J □ AALB

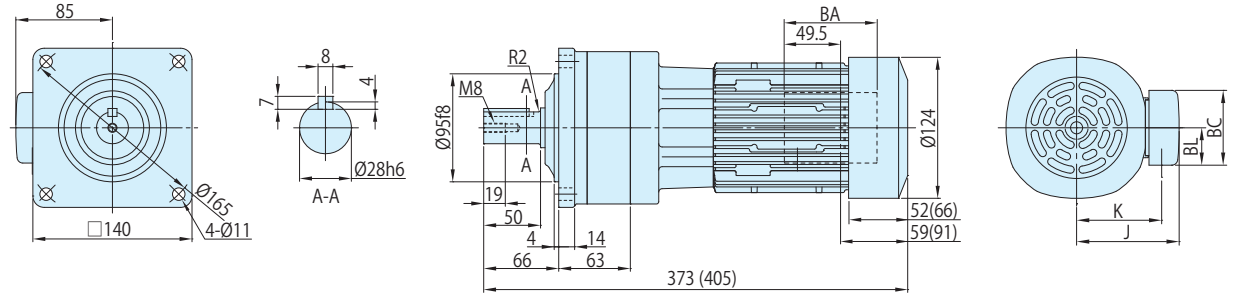

	J	K	BA	BC	BL
屋内形	85	70.5	81.5	62	31
屋外形	105	81	60	85	52

注) 1. ( ) 内はブレーキ付の形式、寸法、質量を示しますのでご注意ください。
2. 仕様記号の□は、200V 級は "2"、400V 級は "4" が入ります。詳細は C2 ～ C6 頁をご参照ください。
3. 出力軸径寸法 : 寸法公差は、JIS B 0401-1998 "h6" です。
4. 軸端キー寸法 : 寸法公差は、JIS B 1301-1996(ISO) キー及びキー溝　平行キー (普通形) に準拠しています。
5. 出力軸部の詳細寸法は、技術資料 E10 頁をご参照ください。
6. 屋外形は端子箱の向き（引出方向）が図面とは異なります。詳細は技術資料 E58 頁をご参照ください。
7. 本寸法図の寸法及び質量は、予告なしに変更することが有ります。

0.2kW

■寸法図

図 C1

CNVM02-5107DR-ES-215~355 / 仕様記号
(CNVM02-5107DR-ES-B-215~355 / 仕様記号)

質量 kg	屋内形	屋外形
	15(16)	15(16)

仕様記号	屋内形	屋外形
	J □ NPLA	J □ AALB

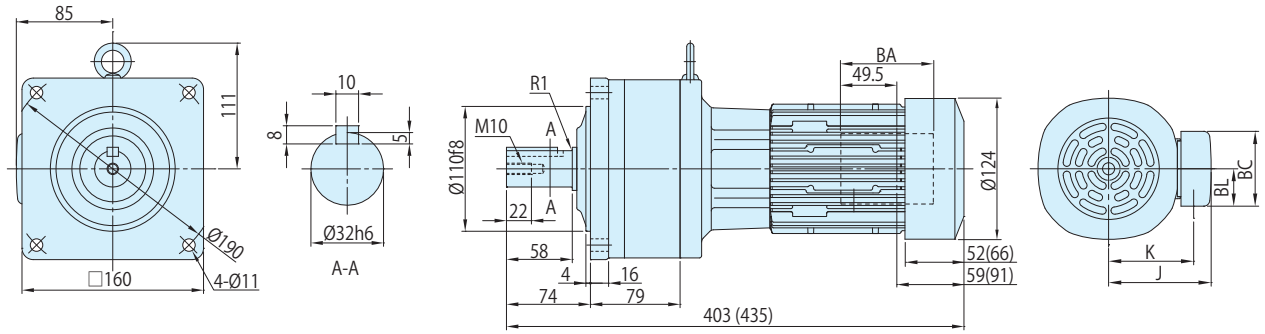

図 C2

CNVM02-5117DR-ES-435 / 仕様記号
(CNVM02-5117DR-ES-B-435 / 仕様記号)

質量 kg	屋内形	屋外形
	26(27)	25(27)

仕様記号	屋内形	屋外形
	J □ NPLA	J □ AALB

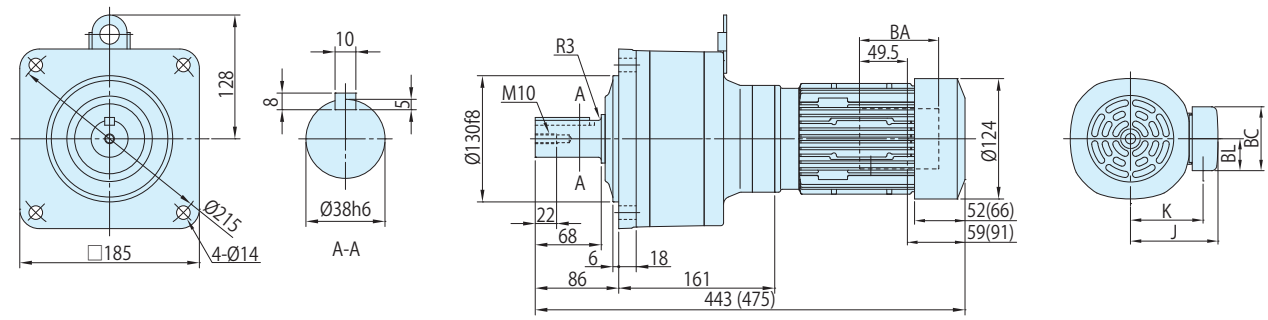

図 C3

CNVM02-5127DA-ES-559~1003 / 仕様記号
(CNVM02-5127DA-ES-B-559~1003 / 仕様記号)

質量 kg	屋内形	屋外形
	34(35)	34(36)

仕様記号	屋内形	屋外形
	J □ NPLA	J □ AALB

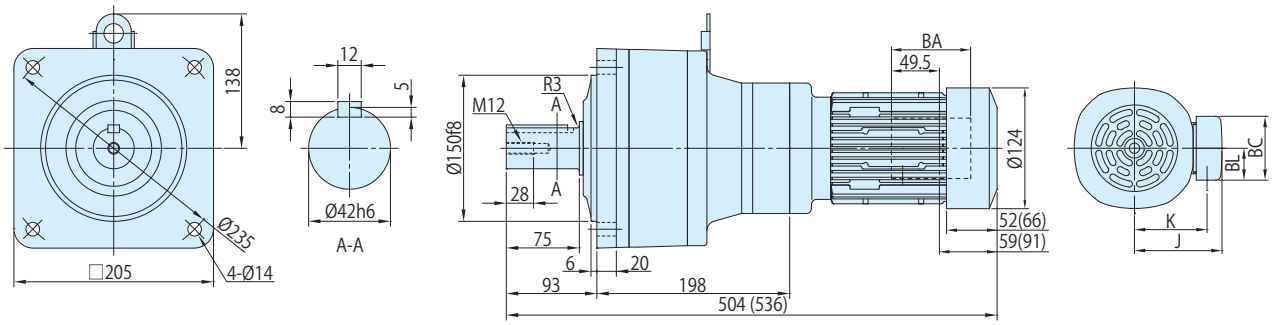

注) 1. (　) 内はブレーキ付の形式、寸法、質量を示しますのでご注意ください。
2. 仕様記号の□は、200V 級は "2"、400V 級は "4" が入ります。詳細は C2 ～ C6 頁をご参照ください。
3. 出力軸径寸法 : 寸法公差は、JIS B 0401-1998 "h6" です。
4. 軸端キー寸法 : 寸法公差は、JIS B 1301-1996(ISO) キー及びキー溝　平行キー (普通形) に準拠しています。
5. 出力軸部の詳細寸法は、技術資料 E10 頁をご参照ください。
6. 屋外形は端子箱の向き（引出方向）が図面とは異なります。詳細は技術資料 E58 頁をご参照ください。
7. 本寸法図の寸法及び質量は、予告なしに変更することが有ります。

	J	K	BA	BC	BL
屋内形	85	70.5	81.5	62	31
屋外形	105	81	60	85	52

■寸法図

図 C1 CNHM02-507R-ES-3, 5 / 仕様記号 (CNHM02-507R-ES-B-3, 5 / 仕様記号)

質量 kg	屋内形	屋外形
	8.0(9.5)	8.0(9.5)

仕様記号	屋内形	屋外形
	J □ NPLA	J □ AALB

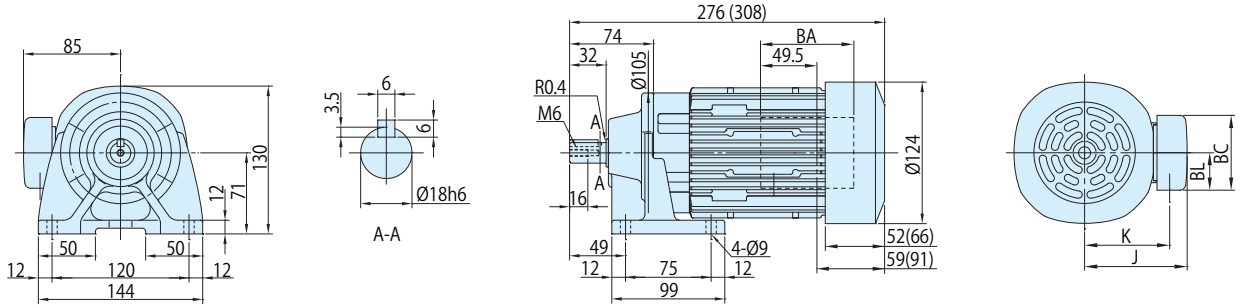

図 C2 CNHM02-506H-ES-6~25 / 仕様記号 (CNHM02-506H-ES-B-6~25 / 仕様記号)

質量 kg	屋内形	屋外形
	8.0(9.0)	8.0(9.5)

仕様記号	屋内形	屋外形
	J □ NPLA	J □ AALB

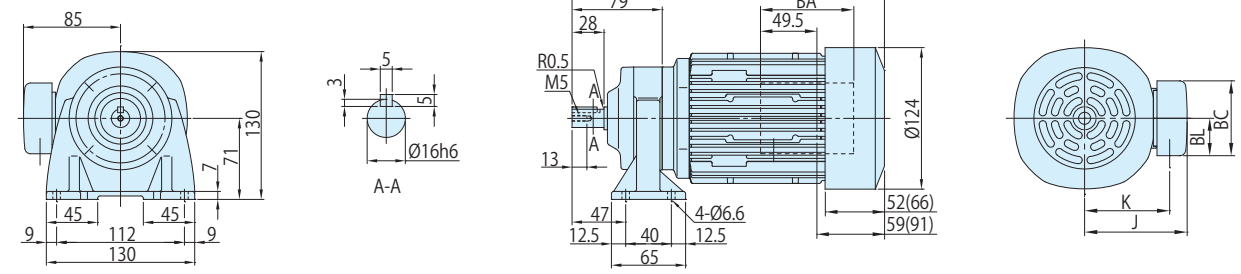

図 C3 CNHM02-5077-ES-29~43 / 仕様記号 (CNHM02-5077-ES-B-29~43 / 仕様記号)

質量 kg	屋内形	屋外形
	8.0(9.5)	8.5(10)

仕様記号	屋内形	屋外形
	J □ NPLA	J □ AALB

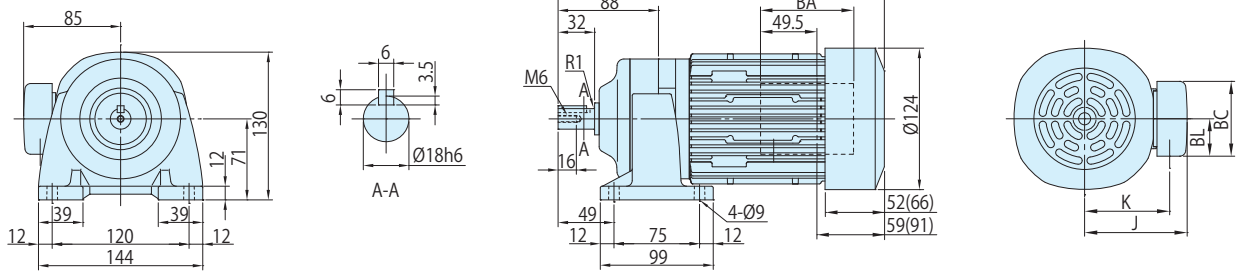

	J	K	BA	BC	BL
屋内形	85	70.5	81.5	62	31
屋外形	105	81	60	85	52

注) 1. ( ) 内はブレーキ付の形式、寸法、質量を示しますのでご注意ください。
2. 仕様記号の□は、200V 級は "2"、400V 級は "4" が入ります。詳細は C2 ～ C6 頁をご参照ください。
3. 出力軸径寸法 : 寸法公差は、JIS B 0401-1998 "h6" です。
4. 軸端キー寸法 : 寸法公差は、JIS B 1301-1996(ISO) キー及びキー溝　平行キー (普通形) に準拠しています。
5. 出力軸部の詳細寸法は、技術資料 E10 頁をご参照ください。
6. 屋外形は端子箱の向き（引出方向）が図面とは異なります。詳細は技術資料 E58 頁をご参照ください。
7. 本寸法図の寸法及び質量は、予告なしに変更することが有ります。

0.2kW

■寸法図

図 C1　CNHM02-5087-ES-51, 59 / 仕様記号 (CNHM02-5087-ES-B-51, 59 / 仕様記号)

質量 kg	屋内形	屋外形
	8.5(10)	8.5(10)

仕様記号	屋内形	屋外形
	J □ NPLA	J □ AALB

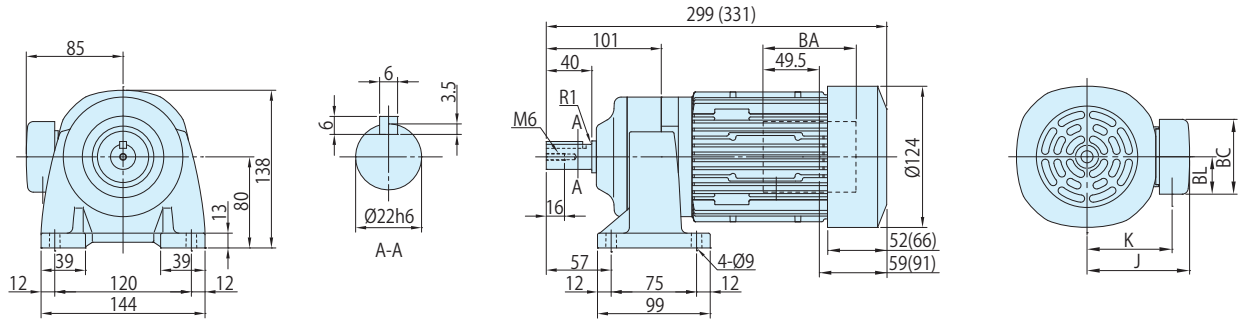

図 C2　CNHM02-5097-ES-71~119 / 仕様記号 (CNHM02-5097-ES-B-71~119 / 仕様記号)

質量 kg	屋内形	屋外形
	11(13)	11(13)

仕様記号	屋内形	屋外形
	J □ NPLA	J □ AALB

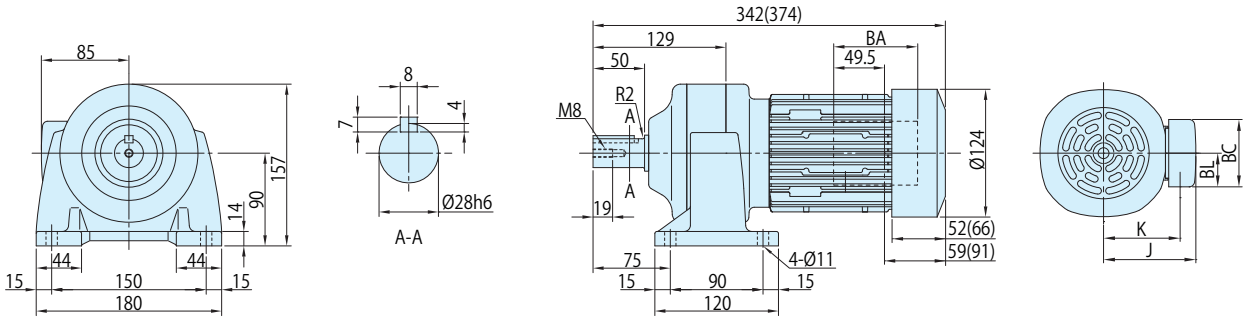

図 C3　CNHM02-5097DR-ES-145, 175 / 仕様記号 (CNHM02-5097DR-ES-B-145, 175 / 仕様記号)

質量 kg	屋内形	屋外形
	12(13)	12(14)

仕様記号	屋内形	屋外形
	J □ NPLA	J □ AALB

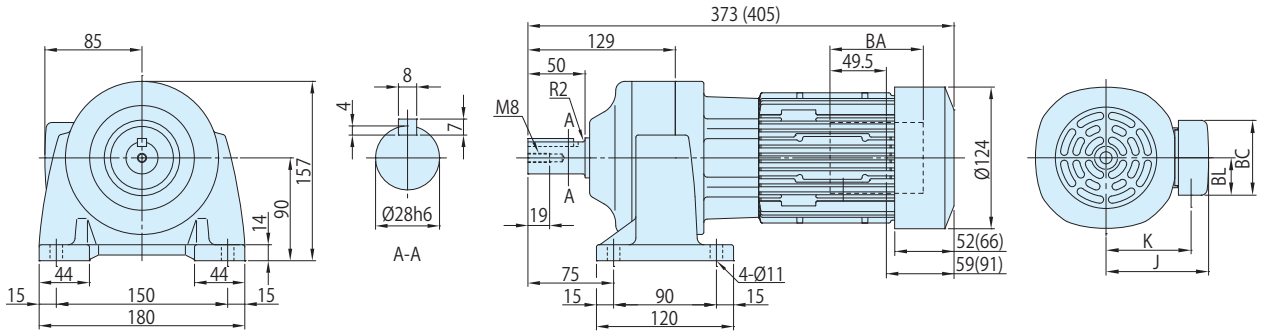

注) 1. (　) 内はブレーキ付の形式、寸法、質量を示しますのでご注意ください。
2. 仕様記号の□は、200V 級は "2"、400V 級は "4" が入ります。詳細は C2 ～ C6 頁をご参照ください。
3. 出力軸径寸法 : 寸法公差は、JIS B 0401-1998 "h6" です。
4. 軸端キー寸法 : 寸法公差は、JIS B 1301-1996(ISO) キー及びキー溝　平行キー (普通形) に準拠しています。
5. 出力軸部の詳細寸法は、技術資料 E10 頁をご参照ください。
6. 屋外形は端子箱の向き（引出方向）が図面とは異なります。詳細は技術資料 E58 頁をご参照ください。
7. 本寸法図の寸法及び質量は、予告なしに変更することが有ります。

	J	K	BA	BC	BL
屋内形	85	70.5	81.5	62	31
屋外形	105	81	60	85	52

■寸法図

図 C1

CNHM02-5107DR-ES-215~355 / 仕様記号
(CNHM02-5107DR-ES-B-215~355 / 仕様記号)

質量 kg	屋内形	屋外形
	16(17)	16(17)

仕様記号	屋内形	屋外形
	J □ NPLA	J □ AALB

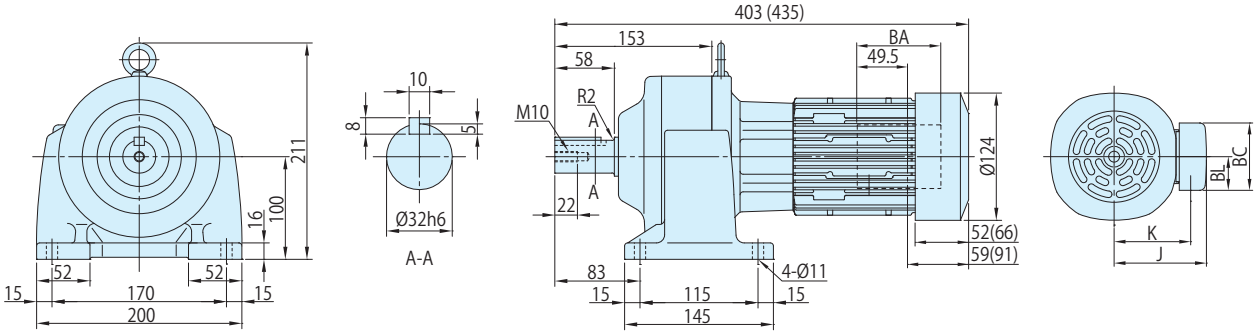

図 C2

CNHM02-5117DR-ES-435 / 仕様記号
(CNHM02-5117DR-ES-B-435 / 仕様記号)

質量 kg	屋内形	屋外形
	28(29)	28(29)

仕様記号	屋内形	屋外形
	J □ NPLA	J □ AALB

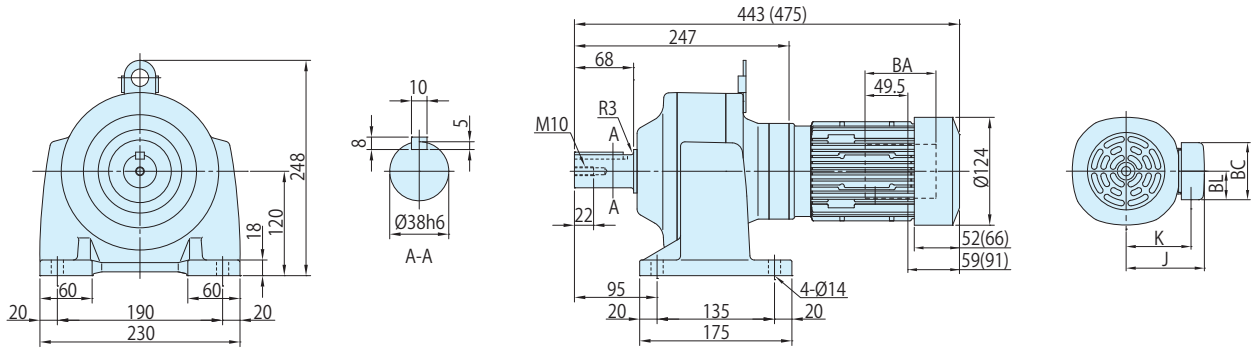

図 C3

CNHM02-5127DA-ES-559~1003 / 仕様記号
(CNHM02-5127DA-ES-B-559~1003 / 仕様記号)

質量 kg	屋内形	屋外形
	36(38)	36(38)

仕様記号	屋内形	屋外形
	J □ NPLA	J □ AALB

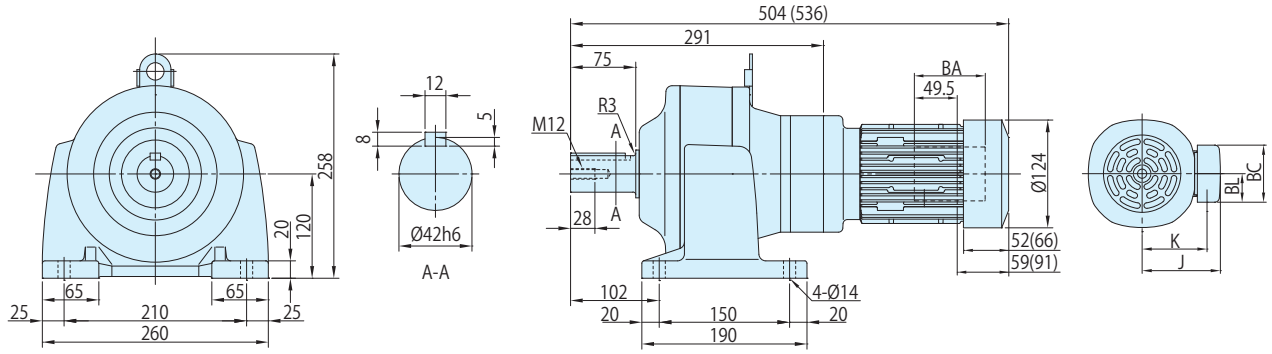

注) 1. ( ) 内はブレーキ付の形式、寸法、質量を示しますのでご注意ください。
2. 仕様記号の□は、200V 級は "2"、400V 級は "4" が入ります。詳細は C2 ～ C6 頁をご参照ください。
3. 出力軸径寸法 : 寸法公差は、JIS B 0401-1998 "h6" です。
4. 軸端キー寸法 : 寸法公差は、JIS B 1301-1996(ISO) キー及びキー溝　平行キー (普通形) に準拠しています。
5. 出力軸部の詳細寸法は、技術資料 E10 頁をご参照ください。
6. 屋外形は端子箱の向き（引出方向）が図面とは異なります。詳細は技術資料 E58 頁をご参照ください。
7. 本寸法図の寸法及び質量は、予告なしに変更することが有ります。

	J	K	BA	BC	BL
屋内形	85	70.5	81.5	62	31
屋外形	105	81	60	85	52

ギヤモータ・フランジ取付形・CNVM タイプ / 脚取付形・CNHM タイプ
高効率（JIS）三相モータ（屋内形・屋外形 / ブレーキ無・ブレーキ付） 0.4kW

■形式記号

形式記号									仕様記号
ブレーキ無	CN□M05	—	枠番	—	ES	—		減速比	/ ① ② ③ ④ ⑤ ⑥
ブレーキ付	CN□M05	—	枠番	—	ES	—	B	— 減速比	

仕様記号はモータに関わる仕様を表す記号です。
B11 頁または各寸法図中の表記をご参照ください。

注）形式記号の□には、H（脚取付）または V（フランジ取付）のいずれかが入ります。

■モータ特性表

モータ容量	電圧 [V]	周波数 [Hz]	定格電流値 [A]	定格回転速度 [r/min]	耐熱クラス	保護方式
0.4kW	200/200/220	50/60/60	2.11/1.96/1.91	1420/1700/1720	120(E)	IP44 全閉外扇形
	400/400/440	50/60/60	1.06/0.98/0.96	1420/1700/1720		

■選定表

減速比	出力回転数 r/min		形式記号（詳細は B10 頁）		出力トルク Tout				出力軸許容ラジアル荷重 Pro				寸法図	
				容量記号 — 枠番 — 補助形式 — 減速比	N・m		kgf・m		N		kgf		フランジ取付	脚取付
	50Hz	60Hz			50Hz	60Hz	50Hz	60Hz	50Hz	60Hz	50Hz	60Hz		
3	483	583	CNVM（フランジ取付）CNHM（脚取付）	05 - 508R - ES (-B) - 3	7.51	6.22	0.765	0.634	603	603	62.0	62.0	C114 図 C1	C116 図 C1
5	290	350		05 - 508R - ES (-B) - 5	12.5	10.4	1.28	1.06	1000	1000	102	102		
6	242	292		05 - 5087 - ES (-B) - 6	15.0	12.4	1.53	1.27	1000	1000	102	102	C114 図 C2	C116 図 C2
8	181	219		05 - 5087 - ES (-B) - 8	20.0	16.6	2.04	1.69	1000	1000	102	102		
11	132	159		05 - 5087 - ES (-B) - 11	27.5	22.8	2.81	2.33	1470	1470	150	150		
13	112	135		05 - 5087 - ES (-B) - 13	32.5	27.0	3.32	2.75	1470	1470	150	150		
15	96.7	117		05 - 5087 - ES (-B) - 15	37.5	31.1	3.83	3.17	1600	1600	163	163		
17	85.3	103		05 - 5087 - ES (-B) - 17	42.5	35.3	4.34	3.59	1810	1810	185	185		
21	69.0	83.3		05 - 5087 - ES (-B) - 21	52.6	43.5	5.36	4.44	2250	2250	229	229		
25	58.0	70.0		05 - 5087 - ES (-B) - 25	62.6	51.8	6.38	5.28	2680	2680	273	273		
29	50.0	60.3		05 - 5087 - ES (-B) - 29	72.6	60.1	7.40	6.13	2700	2700	275	275		
35	41.4	50.0		05 - 5087 - ES (-B) - 35	87.6	72.6	8.93	7.40	2700	2700	275	275		
43	33.7	40.7		05 - 5097 - ES (-B) - 43	108.0	89.2	11.0	9.09	3430	3430	350	350	C114 図 C3	C116 図 C3
51	28.4	34.3		05 - 5097 - ES (-B) - 51	128	106	13.0	10.8	3430	3430	350	350		
59	24.6	29.7		05 - 5097 - ES (-B) - 59	148	122	15.1	12.5	3430	3430	350	350		
71	20.4	24.6		05 - 5107 - ES (-B) - 71	178	147	18.1	15.0	4660	4660	475	475	C115 図 C1	C117 図 C1
87	16.7	20.1		05 - 5107 - ES (-B) - 87	218	180	22.2	18.4	4660	4660	475	475		
103	14.1	17.0		05 - 5107 - ES (-B) - 103	249	206	25.4	21.0	4660	4660	475	475		
119	12.2	14.7		05 - 5107 - ES (-B) - 119	298	247	30.4	25.2	4660	4660	475	475		
145	10.0	12.1		05 - 5127DR - ES (-B) - 145	344	285	35.0	29.0	7260	7260	740	740	C115 図 C2	C117 図 C2
175	8.29	10.0		05 - 5127DR - ES (-B) - 175	415	344	42.3	35.0	7260	7260	740	740		
215	6.74	8.1		05 - 5127DR - ES (-B) - 215	510	422	52.0	43.1	7260	7260	740	740		
255	5.69	6.86		05 - 5127DR - ES (-B) - 255	604	501	61.7	51.1	7260	7260	740	740		
295	4.92	5.93		05 - 5127DR - ES (-B) - 295	699	580	71.3	59.1	7260	7260	740	740		
355	4.08	4.93		05 - 5127DR - ES (-B) - 355	*604	*604	*61.5	*61.5	7260	7260	740	740		
435	3.33	4.02		05 - 5127DR - ES (-B) - 435	*774	*774	*78.9	*78.9	7260	7260	740	740		
559	2.59	3.13		05 - 5127DA - ES (-B) - 559	*711	*711	*72.5	*72.5	7260	7260	740	740	C115 図 C3	C117 図 C3
649	2.23	2.70		05 - 5127DA - ES (-B) - 649	*762	*762	*77.7	*77.7	7260	7260	740	740		
731	1.98	2.39		05 - 5127DA - ES (-B) - 731	*711	*711	*72.5	*72.5	7260	7260	740	740		

注）1. 出力回転数は、モータ回転数 50Hz：1450r/min, 60Hz：1750r/min としたときの代表値です。詳細は技術資料「モータ部」を参照ください。
2. 低速軸許容ラジアル荷重は、低速軸中央の位置の値です。
3. （ ）内はブレーキ付の形式を示します。（オプションのワンタッチゆるめ仕様（E28 頁参照）の場合は、"-C" となります。）
4. 枠番末尾に「R」の付く機種は、トラクションドライブ機種です。ご使用にあたっては B14 頁の選定資料をご参照ください。

■寸法図

図 C1　CNVM05-508R-ES-3, 5 / 仕様記号 (CNVM05-508R-ES-B-3, 5 / 仕様記号)

質量 kg	屋内形	屋外形
	13(16)	13(16)

仕様記号	屋内形	屋外形
	J □ NSLA	J □ ASLB

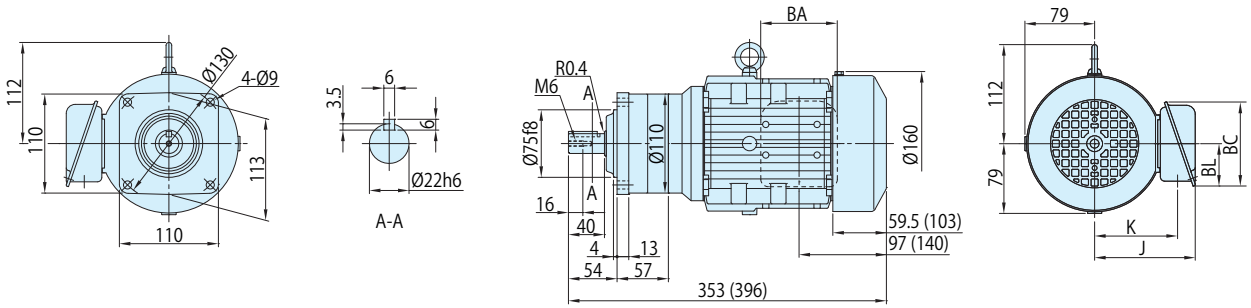

図 C2　CNVM05-5087-ES-6~35 / 仕様記号 (CNVM05-5087-ES-B-6~35 / 仕様記号)

質量 kg	屋内形	屋外形
	11(14)	11(14)

仕様記号	屋内形	屋外形
	J □ NSLA	J □ ASLB

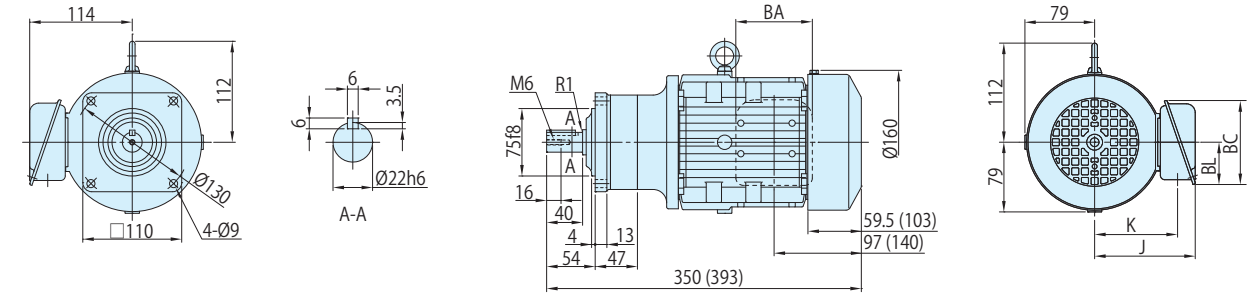

図 C3　CNVM05-5097-ES-43~59 / 仕様記号 (CNVM05-5097-ES-B-43~59 / 仕様記号)

質量 kg	屋内形	屋外形
	13(16)	13(16)

仕様記号	屋内形	屋外形
	J □ NSLA	J □ ASLB

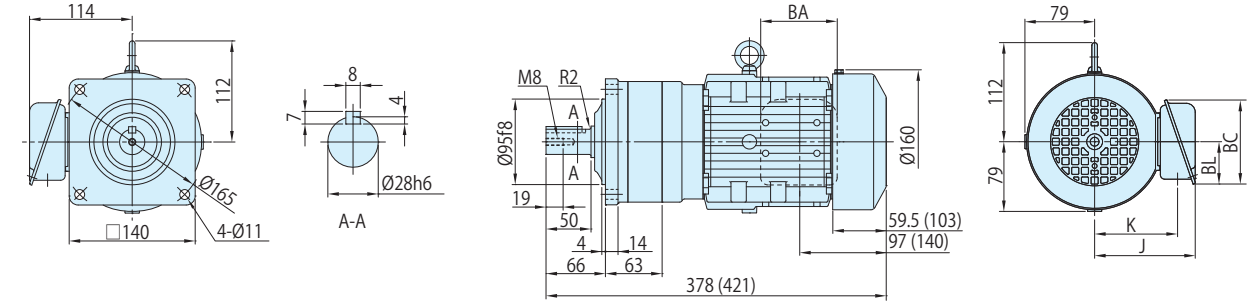

	J	K	BA	BC	BL
屋内形	114	94	85	95	48
屋外形	141	105	100	131	75

注) 1. (　) 内はブレーキ付の形式、寸法、質量を示しますのでご注意ください。
2. 仕様記号の□は、200V 級は "2"、400V 級は "4" が入ります。詳細は C2 ～ C6 頁をご参照ください。
3. 出力軸径寸法 : 寸法公差は、JIS B 0401-1998 "h6" です。
4. 軸端キー寸法 : 寸法公差は、JIS B 1301-1996(ISO) キー及びキー溝　平行キー (普通形) に準拠しています。
5. 出力軸部の詳細寸法は、技術資料 E10 頁をご参照ください。
6. 屋外形は端子箱の向き（引出方向）が図面とは異なります。詳細は技術資料 E58 頁をご参照ください。
7. 本寸法図の寸法及び質量は、予告なしに変更することが有ります。

■寸法図

図 C1

CNVM05-5107-ES-71~119 / 仕様記号
(CNVM05-5107-ES-B-71~119 / 仕様記号)

質量 kg	屋内形	屋外形
	17(19)	17(19)

仕様記号	屋内形	屋外形
	J □ NSLA	J □ ASLB

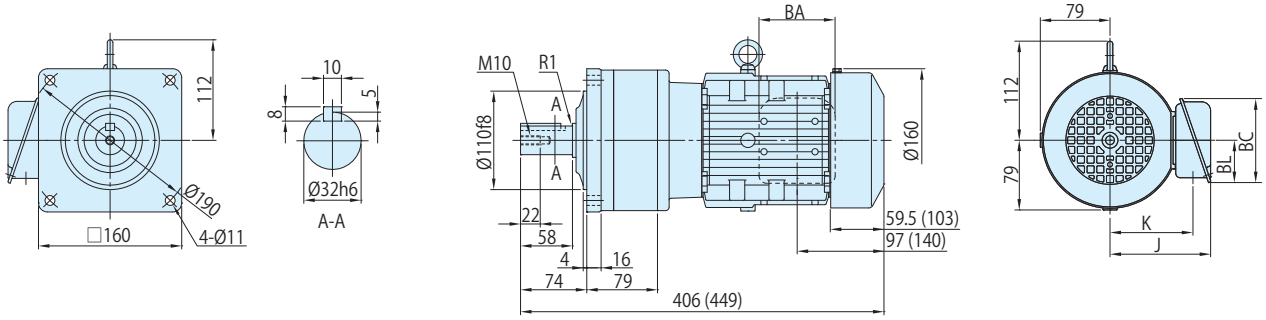

図 C2

CNVM05-5127DR-ES-145~435 / 仕様記号
(CNVM05-5127DR-ES-B-145~435 / 仕様記号)

質量 kg	屋内形	屋外形
	37(40)	37(40)

仕様記号	屋内形	屋外形
	J □ NSLA	J □ ASLB

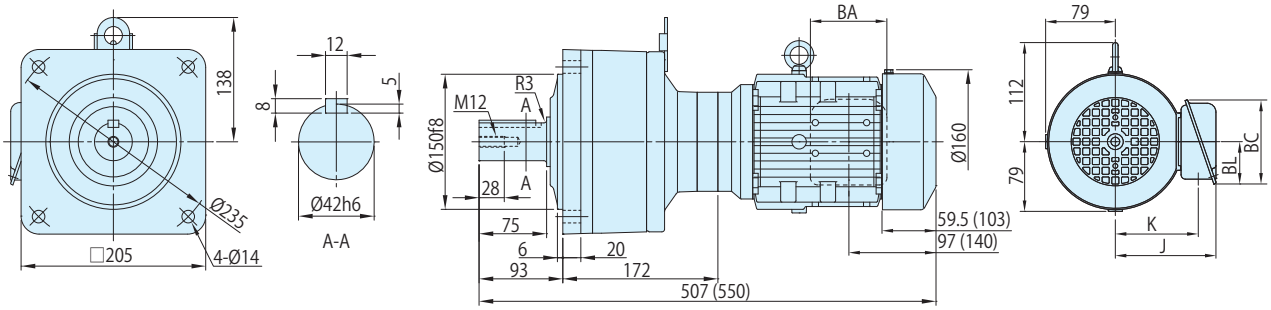

図 C3

CNVM05-5127DA-ES-559~731 / 仕様記号
(CNVM05-5127DA-ES-B-559~731 / 仕様記号)

質量 kg	屋内形	屋外形
	37(39)	37(39)

仕様記号	屋内形	屋外形
	J □ NSLA	J □ ASLB

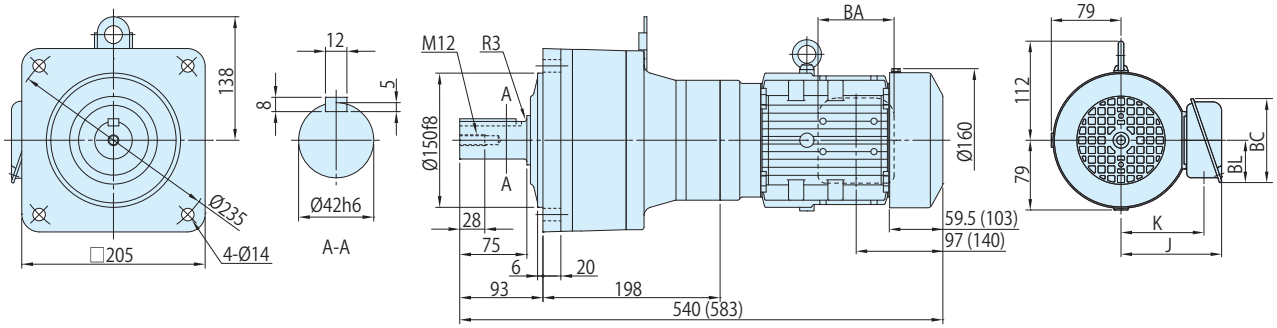

注) 1. (　) 内はブレーキ付の形式、寸法、質量を示しますのでご注意ください。
2. 仕様記号の□は、200V 級は "2"、400V 級は "4" が入ります。詳細は C2 ～ C6 頁をご参照ください。
3. 出力軸径寸法 : 寸法公差は、JIS B 0401-1998 "h6" です。
4. 軸端キー寸法 : 寸法公差は、JIS B 1301-1996(ISO) キー及びキー溝　平行キー (普通形) に準拠しています。
5. 出力軸部の詳細寸法は、技術資料 E10 頁をご参照ください。
6. 屋外形は端子箱の向き（引出方向）が図面とは異なります。詳細は技術資料 E58 頁をご参照ください。
7. 本寸法図の寸法及び質量は、予告なしに変更することが有ります。

	J	K	BA	BC	BL
屋内形	114	94	85	95	48
屋外形	141	105	100	131	75

■寸法図

図 C1 CNHM05-508R-ES-3, 5 / 仕様記号 (CNHM05-508R-ES-B-3, 5 / 仕様記号)

質量 kg	屋内形	屋外形
	13(16)	13(16)

仕様記号	屋内形	屋外形
	J □ NSLA	J □ ASLB

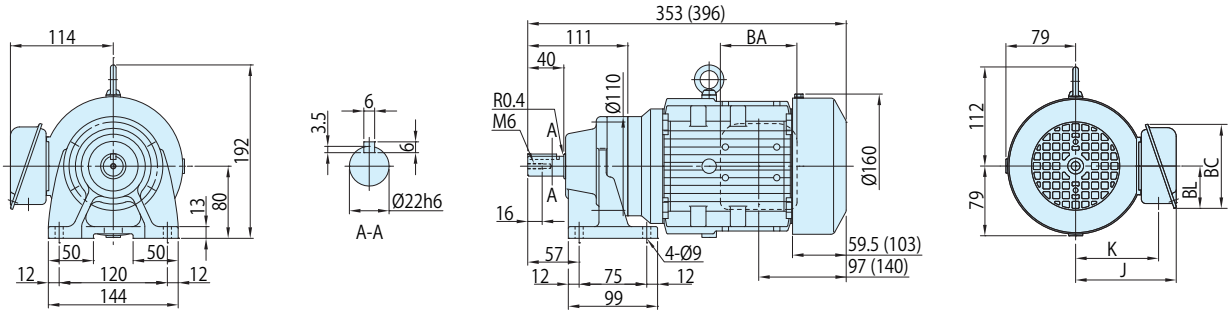

図 C2 CNHM05-5087-ES-6~35 / 仕様記号 (CNHM05-5087-ES-B-6~35 / 仕様記号)

質量 kg	屋内形	屋外形
	11(14)	11(14)

仕様記号	屋内形	屋外形
	J □ NSLA	J □ ASLB

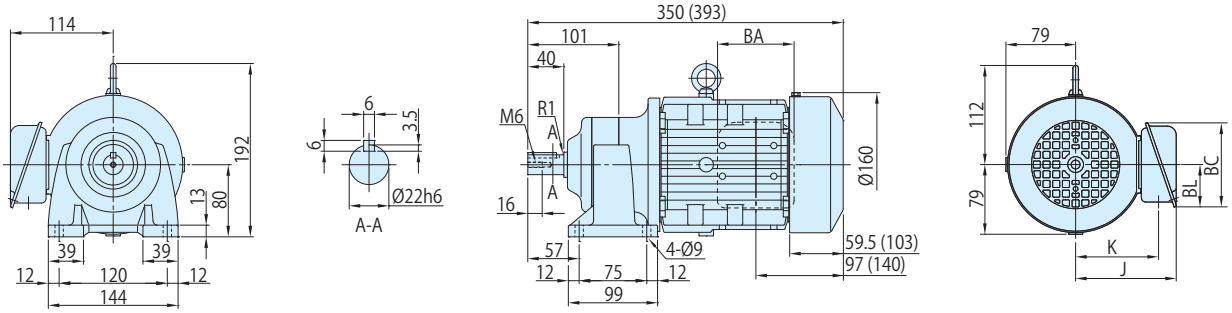

図 C3 CNHM05-5097-ES-43~59 / 仕様記号 (CNHM05-5097-ES-B-43~59 / 仕様記号)

質量 kg	屋内形	屋外形
	14(17)	14(17)

仕様記号	屋内形	屋外形
	J □ NSLA	J □ ASLB

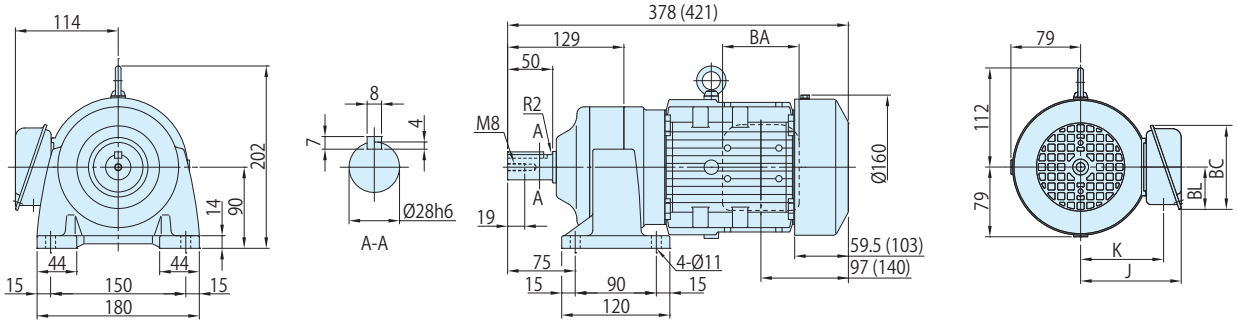

	J	K	BA	BC	BL
屋内形	114	94	85	95	48
屋外形	141	105	100	131	75

注) 1. ( ) 内はブレーキ付の形式、寸法、質量を示しますのでご注意ください。
2. 仕様記号の□は、200V 級は "2"、400V 級は "4" が入ります。詳細は C2 ～ C6 頁をご参照ください。
3. 出力軸径寸法 : 寸法公差は、JIS B 0401-1998 "h6" です。
4. 軸端キー寸法 : 寸法公差は、JIS B 1301-1996(ISO) キー及びキー溝　平行キー (普通形) に準拠しています。
5. 出力軸部の詳細寸法は、技術資料 E10 頁をご参照ください。
6. 屋外形は端子箱の向き（引出方向）が図面とは異なります。詳細は技術資料 E58 頁をご参照ください。
7. 本寸法図の寸法及び質量は、予告なしに変更することが有ります。

■寸法図

図 C1　CNHM05-5107-ES-71~119 / 仕様記号 (CNHM05-5107-ES-B-71~119 / 仕様記号)

質量 kg	屋内形	屋外形
	18(20)	18(20)

仕様記号	屋内形	屋外形
	J □ NSLA	J □ ASLB

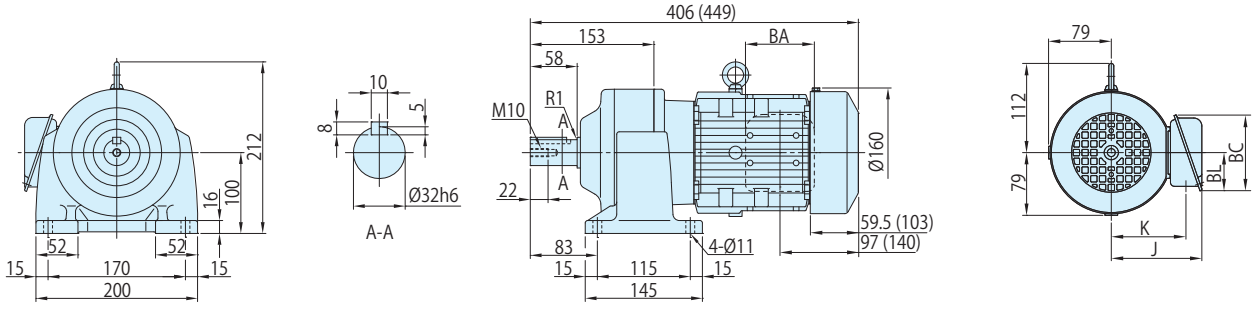

図 C2　CNHM05-5127DR-ES-145~435 / 仕様記号 (CNHM05-5127DR-ES-B-145~435 / 仕様記号)

質量 kg	屋内形	屋外形
	37(40)	37(40)

仕様記号	屋内形	屋外形
	J □ NSLA	J □ ASLB

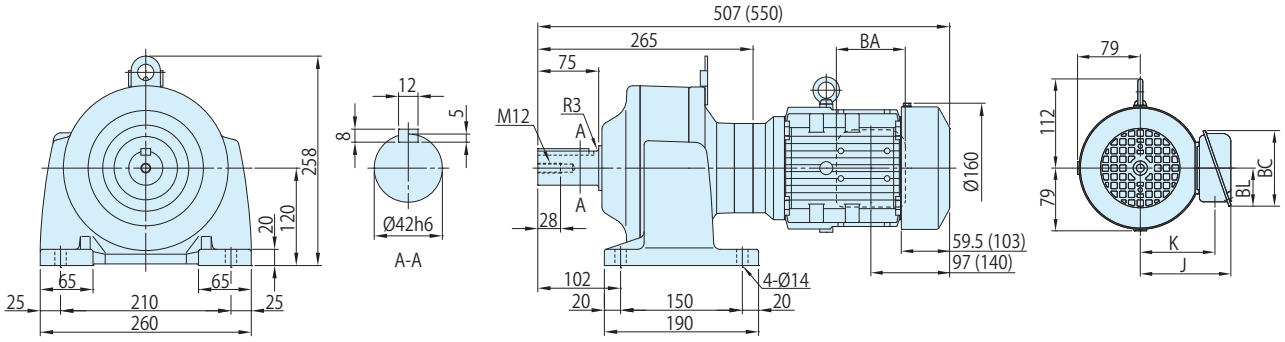

図 C3　CNHM05-5127DA-ES-559~731 / 仕様記号 (CNHM05-5127DA-ES-B-559~731 / 仕様記号)

質量 kg	屋内形	屋外形
	40(42)	41(43)

仕様記号	屋内形	屋外形
	J □ NSLA	J □ ASLB

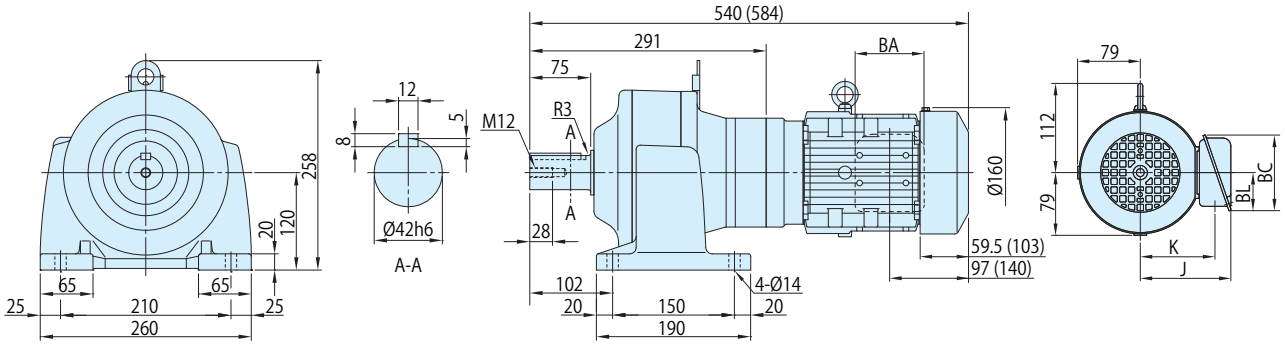

注) 1. (　) 内はブレーキ付の形式、寸法、質量を示しますのでご注意ください。
2. 仕様記号の□は、200V 級は "2"、400V 級は "4" が入ります。詳細は C2 ～ C6 頁をご参照ください。
3. 出力軸径寸法 : 寸法公差は、JIS B 0401-1998 "h6" です。
4. 軸端キー寸法 : 寸法公差は、JIS B 1301-1996(ISO) キー及びキー溝　平行キー (普通形) に準拠しています。
5. 出力軸部の詳細寸法は、技術資料 E10 頁をご参照ください。
6. 屋外形は端子箱の向き（引出方向）が図面とは異なります。詳細は技術資料 E58 頁をご参照ください。
7. 本寸法図の寸法及び質量は、予告なしに変更することが有ります。

	J	K	BA	BC	BL
屋内形	114	94	85	95	48
屋外形	141	105	100	131	75

単相モータ

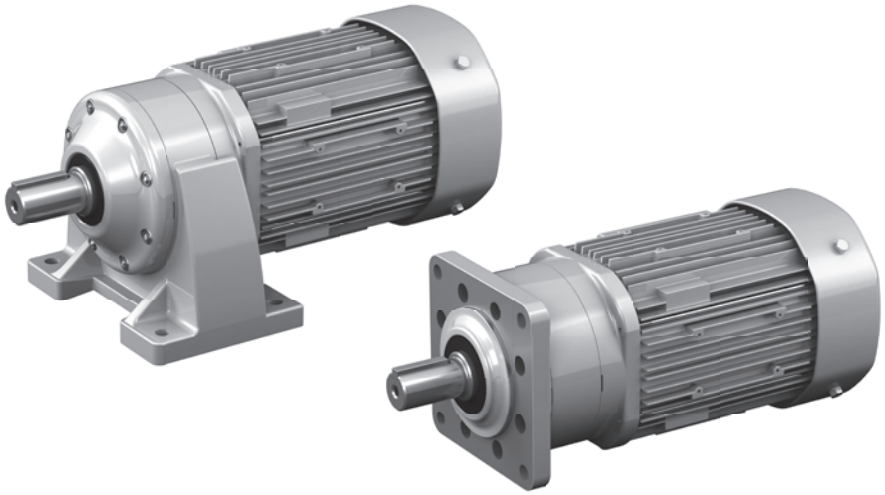

	モータ容量	減速比範囲			頁
単相モータ	40W	6	▶	51	C120
	60W	6	▶	51	C121
	90W	6	▶	51	C122
	0.1kW	3	▶	1003	C123
	0.2kW	3	▶	1003	C130
	0.4kW	3	▶	731	C137

SINGLE-PHASE MOTOR

■形式記号

形式記号							仕様記号
ブレーキ無	CN□M004	—	枠番	—CA/CC—		減速比	/ ① ② ③ ④ ⑤ ⑥
ブレーキ付	CN□M004	—	枠番	—CA/CC—	B —	減速比	

仕様記号はモータに関わる仕様を表す記号です。
B11 頁または各寸法図中の表記をご参照ください。

注) 形式記号の□には、H（脚取付）または V（フランジ取付）のいずれかが入ります。

■モータ特性表

モータ容量	電圧 [V]	周波数 [Hz]	定格電流値 [A]	定格回転速度 [r/min]	耐熱クラス	保護方式
40W	100/100	50/60	CA 0.78/0.78	CA 1360/1660	120(E)	IP44 全閉自冷形[注]
			CC 0.78/0.92	CC 1370/1670		

注) ブレーキ付の場合は全閉外扇形になります。

■選定表

減速比	出力回転数 r/min 50Hz	出力回転数 r/min 60Hz	形式記号 (詳細は B10 頁) 容量記号 — 枠番 — 補助形式 — 減速比	N・m 50Hz	N・m 60Hz	kgf・m 50Hz	kgf・m 60Hz	出力軸許容ラジアル荷重 Pro N 50Hz	N 60Hz	kgf 50Hz	kgf 60Hz	寸法図 フランジ取付	寸法図 脚取付
6	242	292	CNVM (フランジ取付) CNHM (脚取付) 004 - 5067 - CA/CC (-B)- 6	1.50	1.24	0.153	0.127	540	540	55.0	55.0	C120 図 C1	C120 図 C2
8	181	219	004 - 5067 - CA/CC (-B)- 8	2.01	1.66	0.205	0.169	687	687	70.0	70.0		
11	132	159	004 - 5067 - CA/CC (-B)- 11	2.75	2.29	0.281	0.233	687	687	70.0	70.0		
13	112	135	004 - 5067 - CA/CC (-B)- 13	3.25	2.69	0.331	0.274	687	687	70.0	70.0		
15	96.7	117	004 - 5067 - CA/CC (-B)- 15	3.76	3.11	0.383	0.317	883	883	90.0	90.0		
17	85.3	103	004 - 5067 - CA/CC (-B)- 17	4.26	3.53	0.434	0.360	883	883	90.0	90.0		
21	69.0	83.3	004 - 5067 - CA/CC (-B)- 21	5.27	4.36	0.537	0.445	1180	1180	120	120		
25	58.0	70.0	004 - 5067 - CA/CC (-B)- 25	6.27	5.19	0.639	0.529	1180	1180	120	120		
29	50.0	60.3	004 - 5067 - CA/CC (-B)- 29	7.27	6.03	0.741	0.614	1230	1230	125	125		
35	41.4	50.0	004 - 5067 - CA/CC (-B)- 35	8.78	7.27	0.895	0.741	1230	1230	125	125		
43	33.7	40.7	004 - 5067 - CA/CC (-B)- 43	10.8	8.93	1.10	0.910	1230	1230	125	125		
51	28.4	34.3	004 - 5067 - CA/CC (-B)- 51	12.8	10.6	1.30	1.08	1230	1230	125	125		

注) 1. 出力回転数は、モータ回転数 50Hz：1450r/min, 60Hz：1750r/min としたときの代表値です。詳細は技術資料「モータ部」を参照ください。
2. 低速軸許容ラジアル荷重は、低速軸中央の位置の値です。
3. ( ) 内はブレーキ付の形式を示します。
4. 屋内形のみの対応です。

■寸法図

図 C1 CNVM004-5067-CA/CC-6~51 / 仕様記号 (CNVM004-5067-CA-B-6~51 / 仕様記号)

質量 kg	3.9(4.4)
仕様記号	J □ NXTX

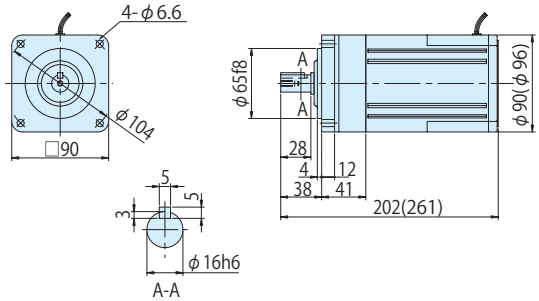

図 C2 CNHM004-5067-CA/CC-6~51 / 仕様記号 (CNHM004-5067-CA-B-6~51 / 仕様記号)

質量 kg	4.0(4.5)
仕様記号	J □ NXTX

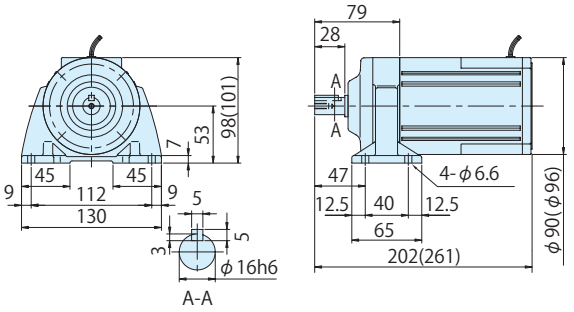

注) 1. ( ) 内はブレーキ付の形式、寸法、質量を示しますのでご注意ください。
2. 仕様記号の□は、100V 級は "1"、200V 級は "2" が入ります。詳細は C2 ～ C6 頁をご参照ください。
3. 出力軸径寸法 : 寸法公差は、JIS B 0401-1998 "h6" です。
4. 軸端キー寸法 : 寸法公差は、JIS B 1301-1996(ISO) キー及びキー溝　平行キー (普通形) に準拠しています。
5. 出力軸部の詳細寸法は、技術資料 E10 頁をご参照ください。
6. 本寸法図の寸法及び質量は、予告なしに変更することが有ります。

■形式記号

形式記号							仕様記号
ブレーキ無	CN□M006	—	枠番	—CA/CC—		減速比	/ ① ② ③ ④ ⑤ ⑥
ブレーキ付	CN□M006	—	枠番	—CA/CC—	B —	減速比	

仕様記号はモータに関わる仕様を表す記号です。
B11 頁または各寸法図中の表記をご参照ください。

注) 形式記号の□には、H（脚取付）または V（フランジ取付）のいずれかが入ります。

■モータ特性表

モータ容量	電圧 [V]	周波数 [Hz]	定格電流値 [A]	定格回転速度 [r/min]	耐熱クラス	保護方式
60W	100/100	50/60	CA 1.1/1.1	CA 1340/1670	120(E)	IP44 全閉外扇形
			CC 1.1/1.4	CC 1370/1660		

■選定表

減速比	出力回転数 r/min 50Hz	出力回転数 r/min 60Hz	形式記号 (詳細は B10 頁) 容量記号 — 枠番 — 補助形式 — 減速比	出力トルク Tout N・m 50Hz	出力トルク Tout N・m 60Hz	出力トルク Tout kgf・m 50Hz	出力トルク Tout kgf・m 60Hz	出力軸許容ラジアル荷重 Pro N 50Hz	出力軸許容ラジアル荷重 Pro N 60Hz	出力軸許容ラジアル荷重 Pro kgf 50Hz	出力軸許容ラジアル荷重 Pro kgf 60Hz	寸法図 フランジ取付	寸法図 脚取付
6	242	292	CNVM (フランジ取付) CNHM (脚取付) 006 - 5067 - CA/CC (-B)- 6	2.25	1.87	0.230	0.190	540	540	55.0	55.0	C121 図 C1	C121 図 C2
8	181	219	006 - 5067 - CA/CC (-B)- 8	3.01	2.49	0.307	0.254	687	687	70.0	70.0		
11	132	159	006 - 5067 - CA/CC (-B)- 11	4.13	3.43	0.421	0.350	687	687	70.0	70.0		
13	112	135	006 - 5067 - CA/CC (-B)- 13	4.87	4.04	0.496	0.412	687	687	70.0	70.0		
15	96.7	117	006 - 5067 - CA/CC (-B)- 15	5.64	4.66	0.575	0.475	883	883	90.0	90.0		
17	85.3	103	006 - 5067 - CA/CC (-B)- 17	6.39	5.29	0.652	0.540	883	883	90.0	90.0		
21	69.0	83.3	006 - 5067 - CA/CC (-B)- 21	7.90	6.54	0.805	0.667	1180	1180	120	120		
25	58.0	70.0	006 - 5067 - CA/CC (-B)- 25	9.40	7.79	0.958	0.794	1180	1180	120	120		
29	50.0	60.3	006 - 5067 - CA/CC (-B)- 29	10.9	9.04	1.11	0.922	1230	1230	125	125		
35	41.4	50.0	006 - 5067 - CA/CC (-B)- 35	13.2	10.9	1.34	1.11	1230	1230	125	125		
43	33.7	40.7	006 - 5067 - CA/CC (-B)- 43	16.2	13.4	1.65	1.37	1230	1230	125	125		
51	28.4	34.3	006 - 5067 - CA/CC (-B)- 51	19.2	15.9	1.96	1.62	1230	1230	125	125		

注) 1. 出力回転数は、モータ回転数 50Hz：1450r/min, 60Hz：1750r/min としたときの代表値です。詳細は技術資料「モータ部」を参照ください。
2. 低速軸許容ラジアル荷重は、低速軸中央の位置の値です。
3. ( ) 内はブレーキ付の形式を示します。
4. 屋内形のみの対応です。

■寸法図

図 C1 CNVM006-5067-CA/CC-6~51 / 仕様記号 (CNVM006-5067-CA-B-6~51 / 仕様記号)

質量 kg	4.1(4.6)
仕様記号	J □ NXTX

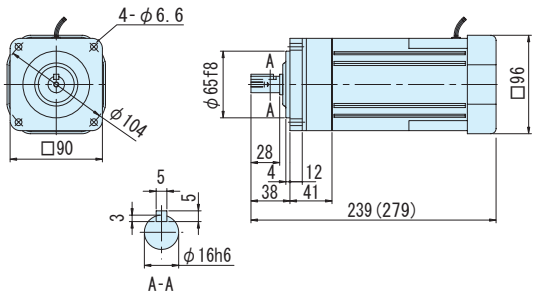

図 C2 CNHM006-5067-CA/CC-6~51 / 仕様記号 (CNHM006-5067-CA-B-6~51 / 仕様記号)

質量 kg	4.2(4.7)
仕様記号	J □ NXTX

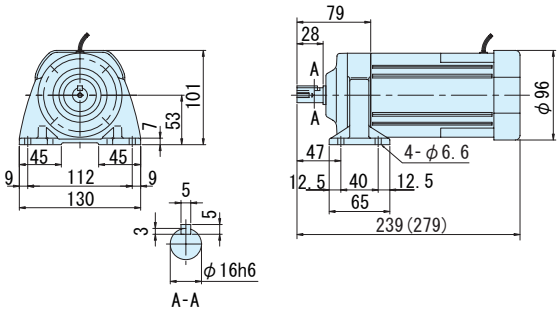

注) 1. ( ) 内はブレーキ付の形式、寸法、質量を示しますのでご注意ください。
2. 仕様記号の□は、100V 級は "1"、200V 級は "2" が入ります。詳細は C2 ～ C6 頁をご参照ください。
3. 出力軸径寸法 : 寸法公差は、JIS B 0401-1998 "h6" です。
4. 軸端キー寸法 : 寸法公差は、JIS B 1301-1996(ISO) キー及びキー溝　平行キー (普通形) に準拠しています。
5. 出力軸部の詳細寸法は、技術資料 E10 頁をご参照ください。
6. 本寸法図の寸法及び質量は、予告なしに変更することが有ります。

■形式記号

形式記号							仕様記号
ブレーキ無	CN□M009	—	枠番	—CA/CC—		減速比	/ ① ② ③ ④ ⑤ ⑥
ブレーキ付	CN□M009	—	枠番	—CA/CC—	B —	減速比	

仕様記号はモータに関わる仕様を表す記号です。
B11 頁または各寸法図中の表記をご参照ください。

注) 形式記号の□には、H（脚取付）または V（フランジ取付）のいずれかが入ります。

■モータ特性表

モータ容量	電圧 [V]	周波数 [Hz]	定格電流値 [A]	定格回転速度 [r/min]	耐熱クラス	保護方式
90W	100/100	50/60	CA 1.6/1.6	CA 1350/1650	120(E)	IP44 全閉外扇形
			CC 1.6/2.1	CC 1360/1660		

■選定表

減速比	出力回転数 r/min 50Hz	出力回転数 r/min 60Hz	形式記号 (詳細は B10 頁) 容量記号 — 枠番 — 補助形式 — 減速比		出力トルク Tout N・m 50Hz	出力トルク Tout N・m 60Hz	出力トルク Tout kgf・m 50Hz	出力トルク Tout kgf・m 60Hz	出力軸許容ラジアル荷重 Pro N 50Hz	出力軸許容ラジアル荷重 Pro N 60Hz	出力軸許容ラジアル荷重 Pro kgf 50Hz	出力軸許容ラジアル荷重 Pro kgf 60Hz	寸法図 フランジ取付	寸法図 脚取付
6	242	292	CNVM (フランジ取付) CNHM (脚取付)	009 - 5067 - CA/CC (-B)- 6	3.38	2.80	0.344	0.285	540	540	55.0	55.0	C122 図 C1	C122 図 C2
8	181	219		009 - 5067 - CA/CC (-B)- 8	4.50	3.73	0.459	0.380	687	687	70.0	70.0		
11	132	159		009 - 5067 - CA/CC (-B)- 11	6.19	5.13	0.631	0.523	687	687	70.0	70.0		
13	112	135		009 - 5067 - CA/CC (-B)- 13	7.32	6.07	0.746	0.618	687	687	70.0	70.0		
15	96.7	117		009 - 5067 - CA/CC (-B)- 15	8.45	7.00	0.861	0.713	883	883	90.0	90.0		
17	85.3	103		009 - 5067 - CA/CC (-B)- 17	9.57	7.93	0.976	0.809	883	883	90.0	90.0		
21	69.0	83.3		009 - 5067 - CA/CC (-B)- 21	11.8	9.80	1.21	0.999	1180	1180	120	120		
25	58.0	70.0		009 - 5067 - CA/CC (-B)- 25	14.1	11.7	1.44	1.19	1180	1180	120	120		
29	50.0	60.3		009 - 5067 - CA/CC (-B)- 29	16.3	13.5	1.66	1.38	1230	1230	125	125		
35	41.4	50.0		009 - 5067 - CA/CC (-B)- 35	19.7	16.3	2.01	1.66	1230	1230	125	125		
43	33.7	40.7		009 - 5067 - CA/CC (-B)- 43	24.2	20.1	2.47	2.05	1230	1230	125	125		
51	28.4	34.3		009 - 5067 - CA/CC (-B)- 51	28.7	23.8	2.93	2.43	1230	1230	125	125		

注) 1. 出力回転数は、モータ回転数 50Hz：1450r/min, 60Hz：1750r/min としたときの代表値です。詳細は技術資料「モータ部」を参照ください。
2. 低速軸許容ラジアル荷重は、低速軸中央の位置の値です。
3. ( ) 内はブレーキ付の形式を示します。
4. 屋外形はブレーキ無のみ製作できます。

■寸法図

図 C1　CNVM009-5067-CA/CC-6~51 / 仕様記号 (CNVM009-5067-CA-B-6~51 / 仕様記号)

質量 kg	屋内形	屋外形	仕様記号	屋内形	屋外形
	4.5(5.0)	5.0		J □ NXTX	J □ AATB

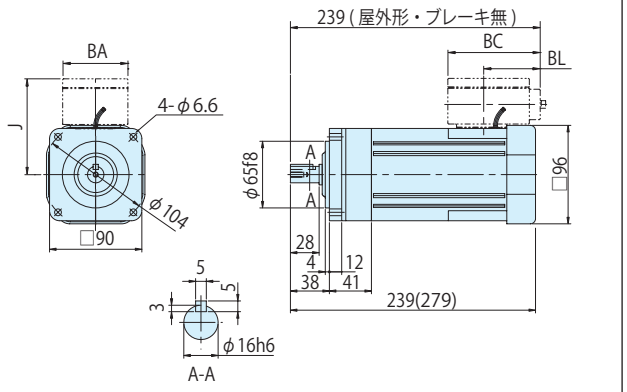

図 C2　CNHM009-5067-CA/CC-6~51 / 仕様記号 (CNHM009-5067-CA-B-6~51 / 仕様記号)

質量 kg	屋内形	屋外形	仕様記号	屋内形	屋外形
	4.5(5.0)	5.0		J □ NXTX	J □ AATB

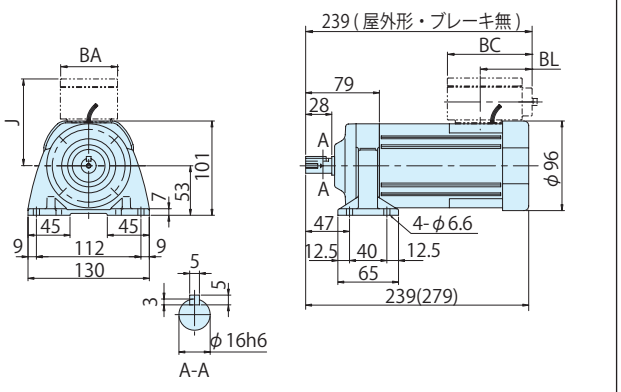

	J	K	BA	BC	BL
屋内形	—	—	—	—	—
屋外形	91	67	60	85	52

注) 1. ( ) 内はブレーキ付の形式、寸法、質量を示しますのでご注意ください。
2. 仕様記号の□は、100V 級は "1"、200V 級は "2" が入ります。詳細は C2 ～ C6 頁をご参照ください。
3. 出力軸径寸法 : 寸法公差は、JIS B 0401-1998 "h6" です。
4. 軸端キー寸法 : 寸法公差は、JIS B 1301-1996(ISO) キー及びキー溝　平行キー (普通形) に準拠しています。
5. 出力軸部の詳細寸法は、技術資料 E10 頁をご参照ください。
6. 本寸法図の寸法及び質量は、予告なしに変更することが有ります。

■形式記号

形式記号								仕様記号
ブレーキ無	CN□M01	—	枠番	— CB —		減速比	/	① ② ③ ④ ⑤ ⑥
ブレーキ付	CN□M01	—	枠番	— CB — B —		減速比	/	① ② ③ ④ ⑤ ⑥

仕様記号はモータに関わる仕様を表す記号です。
B11 頁または各寸法図中の表記をご参照ください。

注）形式記号の□には、H（脚取付）または V（フランジ取付）のいずれかが入ります。

■モータ特性表

モータ容量	電圧 [V]	周波数 [Hz]	定格電流値 [A]	定格回転速度 [r/min]	耐熱クラス	保護方式
0.1kW	100/100	50/60	2.8/2.2	1450/1740	130(B)	IP44 全閉外扇形
	200/200	50/60	1.4/1.1	1450/1740		

■選定表

減速比	出力回転数 r/min		形式記号（詳細は B10 頁）		出力トルク Tout				出力軸許容ラジアル荷重 Pro				寸法図	
					N・m		kgf・m		N		kgf		フランジ取付	脚取付
	50Hz	60Hz		容量記号 — 枠番 — 補助形式 — 減速比	50Hz	60Hz	50Hz	60Hz	50Hz	60Hz	50Hz	60Hz		
3	483	583	CNVM（フランジ取付）CNHM（脚取付）	01 - 507R - CB (-B) - 3	1.88	1.56	0.191	0.159	235	235	24.0	24.0	C124 図 C1	C127 図 C1
5	290	350		01 - 507R - CB (-B) - 5	3.13	2.59	0.319	0.264	392	392	40.0	40.0		
6	242	292		01 - 506H - CB (-B) - 6	3.75	3.11	0.383	0.317	540	540	55.0	55.0	C124 図 C2	C127 図 C2
8	181	219		01 - 506H - CB (-B) - 8	5.01	4.15	0.510	0.423	687	687	70.0	70.0		
11	132	159		01 - 506H - CB (-B) - 11	6.88	5.70	0.702	0.581	687	687	70.0	70.0		
13	112	135		01 - 506H - CB (-B) - 13	8.13	6.74	0.829	0.687	687	687	70.0	70.0		
15	96.7	117		01 - 506H - CB (-B) - 15	9.39	7.78	0.957	0.793	883	883	90.0	90.0		
17	85.3	103		01 - 506H - CB (-B) - 17	10.6	8.81	1.08	0.898	883	883	90.0	90.0		
21	69.0	83.3		01 - 506H - CB (-B) - 21	13.1	10.9	1.34	1.11	1180	1180	120	120		
25	58.0	70.0		01 - 506H - CB (-B) - 25	15.6	13.0	1.59	1.32	1180	1180	120	120		
29	50.0	60.3		01 - 506H - CB (-B) - 29	18.1	15.0	1.85	1.53	1230	1230	125	125		
35	41.4	50.0		01 - 506H - CB (-B) - 35	21.9	18.1	2.23	1.85	1230	1230	125	125		
43	33.7	40.7		01 - 506H - CB (-B) - 43	26.9	22.3	2.74	2.27	1230	1230	125	125		
51	28.4	34.3		01 - 506H - CB (-B) - 51	31.9	26.4	3.25	2.70	1230	1230	125	125		
59	24.6	29.7		01 - 5077 - CB (-B) - 59	36.9	30.6	3.76	3.12	1670	1670	170	170	C124 図 C3	C127 図 C3
71	20.4	24.6		01 - 5077 - CB (-B) - 71	44.4	36.8	4.53	3.75	1670	1670	170	170		
87	16.7	20.1		01 - 5087 - CB (-B) - 87	54.4	45.1	5.55	4.60	2700	2700	275	275	C125 図 C1	C128 図 C1
103	14.1	17.0		01 - 5097 - CB (-B) - 103	62.2	51.6	6.34	5.26	3430	3430	350	350	C125 図 C2	C128 図 C2
119	12.2	14.7		01 - 5097 - CB (-B) - 119	74.5	61.7	7.59	6.29	3430	3430	350	350		
145	10.0	12.1		01 - 5097DR - CB (-B) - 145	86.0	71.2	8.76	7.26	3430	3430	350	350	C125 図 C3	C128 図 C3
175	8.29	10.0		01 - 5097DR - CB (-B) - 175	104	86.0	10.6	8.76	3390	3430	346	350		
215	6.74	8.14		01 - 5097DR - CB (-B) - 215	127	106	13.0	10.8	3430	3430	350	350		
255	5.69	6.86		01 - 5097DR - CB (-B) - 255	151	125	15.4	12.8	3430	3430	350	350		
295	4.92	5.93		01 - 5097DR - CB (-B) - 295	*174	145	*17.8	14.8	3430	3430	350	350		
355	4.08	4.93		01 - 5097DR - CB (-B) - 355	*176	174	*18.0	17.8	3430	3430	350	350		
435	3.33	4.02		01 - 5107DR - CB (-B) - 435	258	214	26.3	21.8	4660	4660	475	475	C126 図 C1	C129 図 C1
559	2.59	3.13		01 - 5107DA - CB (-B) - 559	331	275	33.8	28.0	4660	4660	475	475	C126 図 C2	C129 図 C2
649	2.23	2.70		01 - 5107DA - CB (-B) - 649	*363	319	*37.0	32.5	4660	4660	475	475		
731	1.98	2.39		01 - 5107DA - CB (-B) - 731	*400	359	*40.8	36.6	4660	4660	475	475		
841	1.72	2.08		01 - 5127DA - CB (-B) - 841	499	413	50.8	42.1	7260	7260	740	740	C126 図 C3	C129 図 C3
1003	1.45	1.74		01 - 5127DA - CB (-B) - 1003	595	493	60.6	50.2	7260	7260	740	740		

注）1. 出力回転数は、モータ回転数 50Hz：1450r/min, 60Hz：1750r/min としたときの代表値です。詳細は技術資料「モータ部」を参照ください。
2. 低速軸許容ラジアル荷重は、低速軸中央の位置の値です。
3.（ ）内はブレーキ付の形式を示します。（オプションのワンタッチゆるめ仕様（E28 頁参照）の場合は、"-C" となります。）
4. 枠番末尾に「R」の付く機種は、トラクションドライブ機種です。ご使用にあたっては B14 頁の選定資料をご参照ください。

■寸法図

図 C1 CNVM01-507R-CB-3, 5 / 仕様記号 (CNVM01-507R-CB-B-3, 5 / 仕様記号)

質量 kg	屋内形	屋外形
	7.5(9.0)	7.5(9.0)

仕様記号	屋内形	屋外形
	JDNSLB	JDASLB

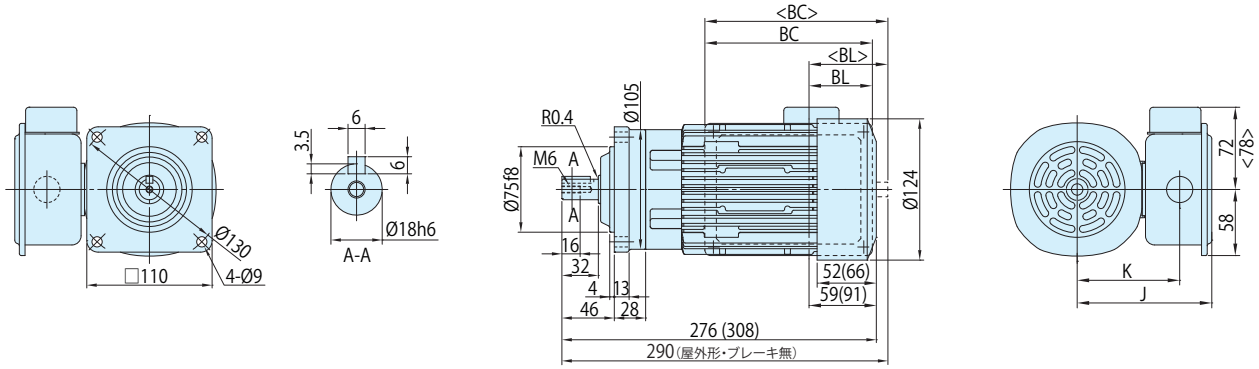

図 C2 CNVM01-506H-CB-6~51 / 仕様記号 (CNVM01-506H-CB-B-6~51 / 仕様記号)

質量 kg	屋内形	屋外形
	7.0(8.5)	7.0(8.5)

仕様記号	屋内形	屋外形
	JDNSLB	JDASLB

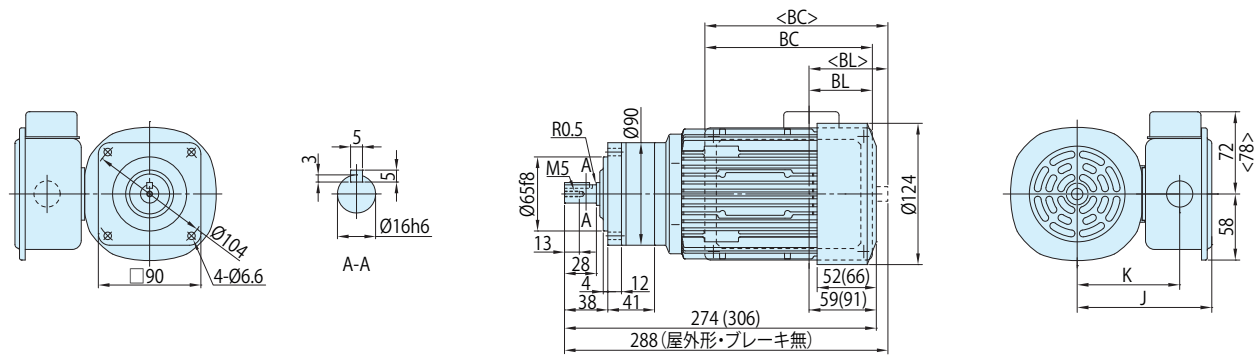

図 C3 CNVM01-5077-CB-59, 71 / 仕様記号 (CNVM01-5077-CB-B-59, 71 / 仕様記号)

質量 kg	屋内形	屋外形
	7.5(8.5)	7.5(8.5)

仕様記号	屋内形	屋外形
	JDNSLB	JDASLB

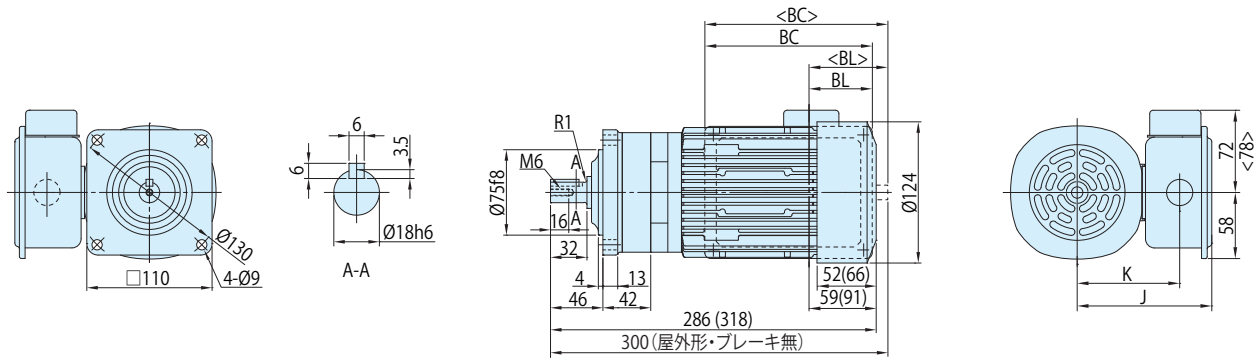

注) 1. ( ) 内はブレーキ付の形式、寸法、質量を示します。また、< > 内は屋外形の寸法を示しますのでご注意ください。
2. 出力軸径寸法 : 寸法公差は、JIS B 0401-1998 "h6" です。
3. 軸端キー寸法 : 寸法公差は、JIS B 1301-1996(ISO) キー及びキー溝　平行キー (普通形) に準拠しています。
4. 出力軸部の詳細寸法は、技術資料 E10 頁をご参照ください。
5. 本寸法図の寸法及び質量は、予告なしに変更することが有ります。

	J	K	BC	BL
屋内形	118	90	147	55.5
屋外形	120	90	164.5	73

■寸法図

図 C1　CNVM01-5087-CB-87 / 仕様記号 (CNVM01-5087-CB-B-87 / 仕様記号)

質量 kg	屋内形	屋外形
	7.5(9.0)	7.5(9.0)

仕様記号	屋内形	屋外形
	JDNSLB	JDASLB

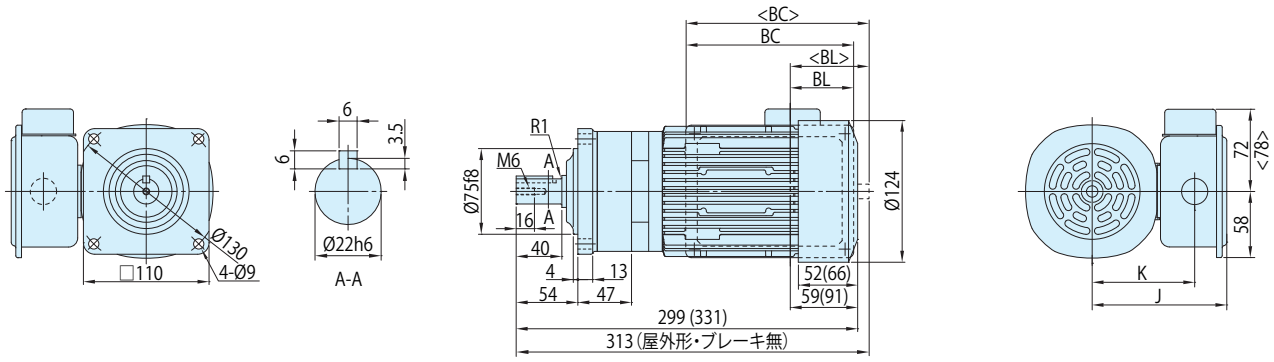

図 C2　CNVM01-5097-CB-103, 119 / 仕様記号 (CNVM01-5097-CB-B-103, 119 / 仕様記号)

質量 kg	屋内形	屋外形
	10(11)	10(12)

仕様記号	屋内形	屋外形
	JDNSLB	JDASLB

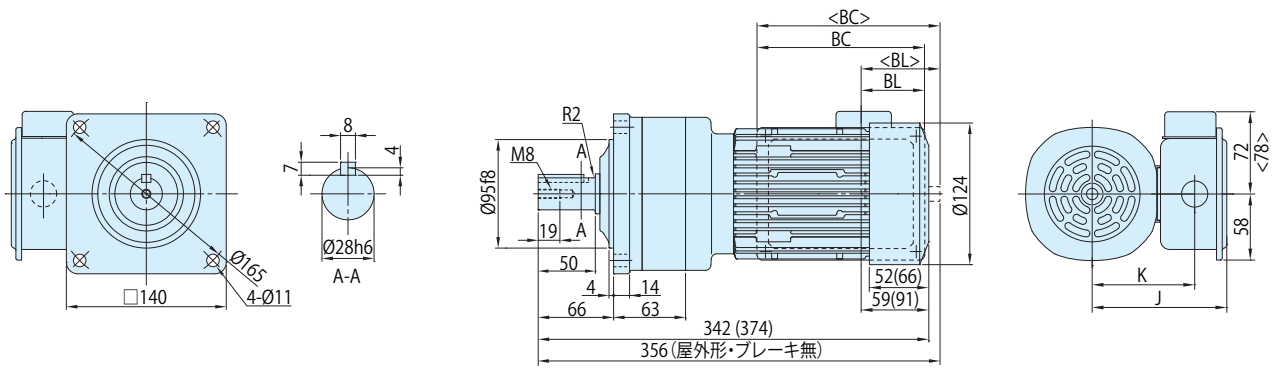

図 C3　CNVM01-5097DR-CB-145~355 / 仕様記号 (CNVM01-5097DR-CB-B-145~355 / 仕様記号)

質量 kg	屋内形	屋外形
	11(12)	11(12)

仕様記号	屋内形	屋外形
	JDNSLB	JDASLB

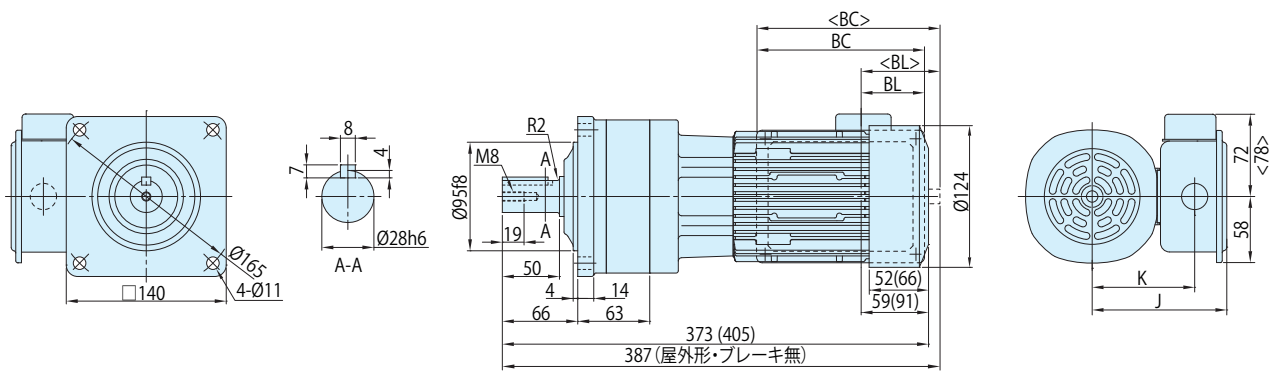

注) 1. (　) 内はブレーキ付の形式、寸法、質量を示します。また、< > 内は屋外形の寸法を示しますのでご注意ください。
2. 出力軸径寸法 : 寸法公差は、JIS B 0401-1998 "h6" です。
3. 軸端キー寸法 : 寸法公差は、JIS B 1301-1996(ISO) キー及びキー溝　平行キー (普通形) に準拠しています。
4. 出力軸部の詳細寸法は、技術資料 E10 頁をご参照ください。
5. 本寸法図の寸法及び質量は、予告なしに変更することが有ります。

	J	K	BC	BL
屋内形	118	90	147	55.5
屋外形	120	90	164.5	73

■寸法図

図 C1　CNVM01-5107DR-CB-435 / 仕様記号 (CNVM01-5107DR-CB-B-435 / 仕様記号)

質量 kg	屋内形	屋外形
	14(16)	14(16)

仕様記号	屋内形	屋外形
	JDNSLB	JDASLB

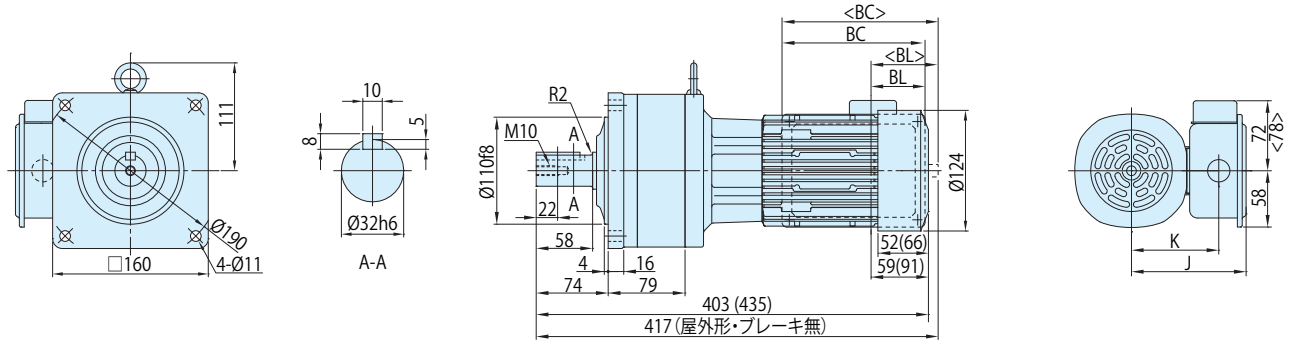

図 C2　CNVM01-5107DA-CB-559~731 / 仕様記号 (CNVM01-5107DA-CB-B-559~731 / 仕様記号)

質量 kg	屋内形	屋外形
	15(17)	15(17)

仕様記号	屋内形	屋外形
	JDNSLB	JDASLB

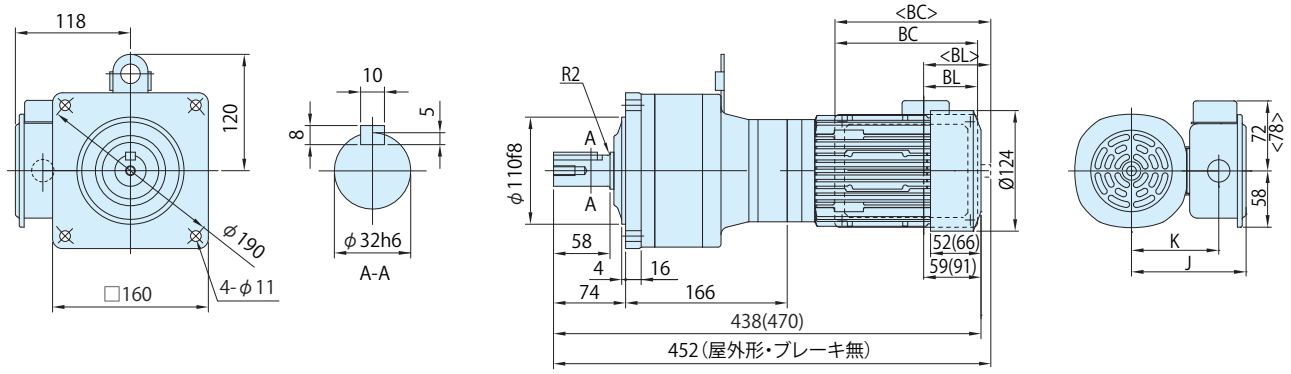

図 C3　CNVM01-5127DA-CB-841, 1003 / 仕様記号 (CNVM01-5127DA-CB-B-841, 1003 / 仕様記号)

質量 kg	屋内形	屋外形
	34(35)	34(35)

仕様記号	屋内形	屋外形
	JDNSLB	JDASLB

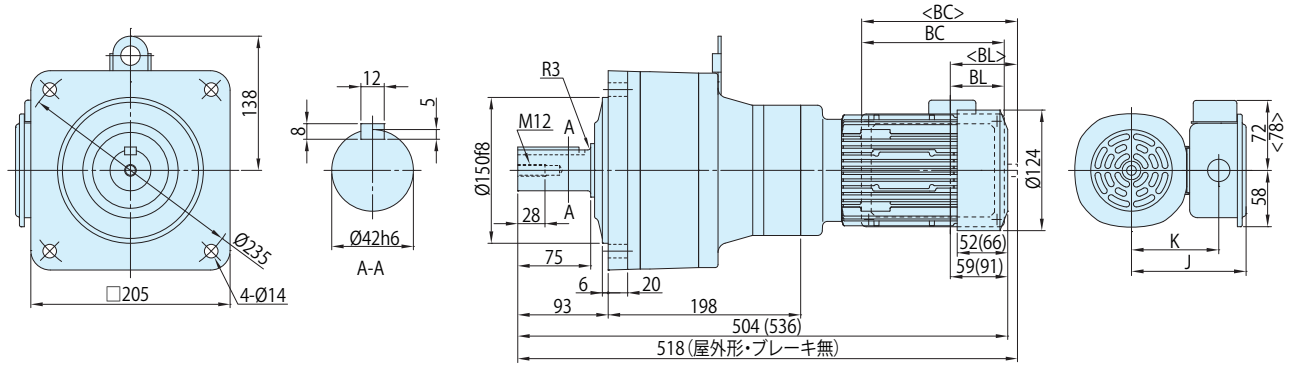

注) 1. (　) 内はブレーキ付の形式、寸法、質量を示します。また、< > 内は屋外形の寸法を示しますのでご注意ください。
2. 出力軸径寸法 : 寸法公差は、JIS B 0401-1998 "h6" です。
3. 軸端キー寸法 : 寸法公差は、JIS B 1301-1996(ISO) キー及びキー溝　平行キー (普通形) に準拠しています。
4. 出力軸部の詳細寸法は、技術資料 E10 頁をご参照ください。
5. 本寸法図の寸法及び質量は、予告なしに変更することが有ります。

	J	K	BC	BL
屋内形	118	90	147	55.5
屋外形	120	90	164.5	73

■寸法図

図 C1　CNHM01-507R-CB-3, 5 / 仕様記号 (CNHM01-507R-CB-B-3, 5 / 仕様記号)

質量 kg	屋内形	屋外形
	7.5(9.0)	7.5(9.0)

仕様記号	屋内形	屋外形
	JDNSLB	JDASLB

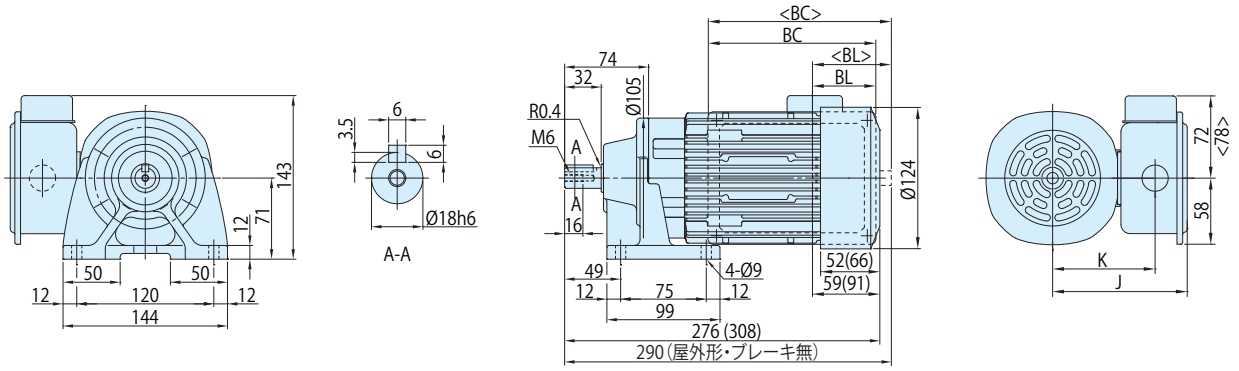

図 C2　CNHM01-506H-CB-6~51 / 仕様記号 (CNHM01-506H-CB-B-6~51 / 仕様記号)

質量 kg	屋内形	屋外形
	7.5(8.5)	7.5(9.0)

仕様記号	屋内形	屋外形
	JDNSLB	JDASLB

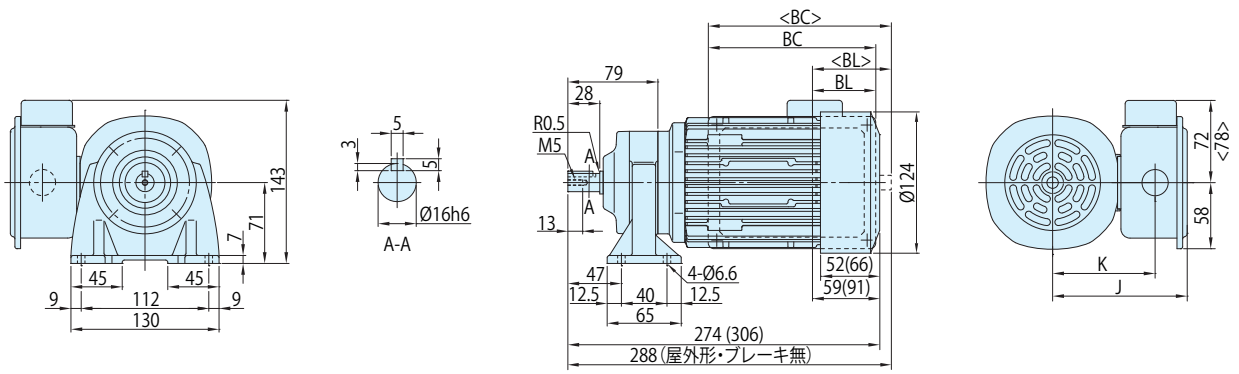

図 C3　CNHM01-5077-CB-59, 71 / 仕様記号 (CNHM01-5077-CB-B-59, 71 / 仕様記号)

質量 kg	屋内形	屋外形
	7.5(9.0)	8.0(9.0)

仕様記号	屋内形	屋外形
	JDNSLB	JDASLB

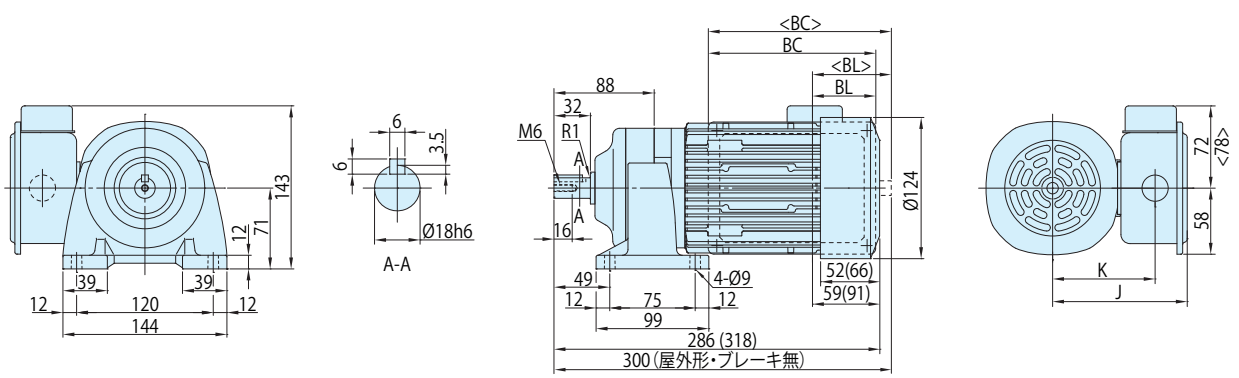

注) 1. (　) 内はブレーキ付の形式、寸法、質量を示します。また、< > 内は屋外形の寸法を示しますのでご注意ください。
2. 出力軸径寸法 : 寸法公差は、JIS B 0401-1998 "h6" です。
3. 軸端キー寸法 : 寸法公差は、JIS B 1301-1996(ISO) キー及びキー溝　平行キー (普通形) に準拠しています。
4. 出力軸部の詳細寸法は、技術資料 E10 頁をご参照ください。
5. 本寸法図の寸法及び質量は、予告なしに変更することが有ります。

	J	K	BC	BL
屋内形	118	90	147	55.5
屋外形	120	90	164.5	73

■寸法図

図 C1　CNHM01-5087-CB-87 / 仕様記号 (CNHM01-5087-CB-B-87 / 仕様記号)

質量 kg	屋内形	屋外形
	8.0(9.0)	8.0(9.5)

仕様記号	屋内形	屋外形
	JDNSLB	JDASLB

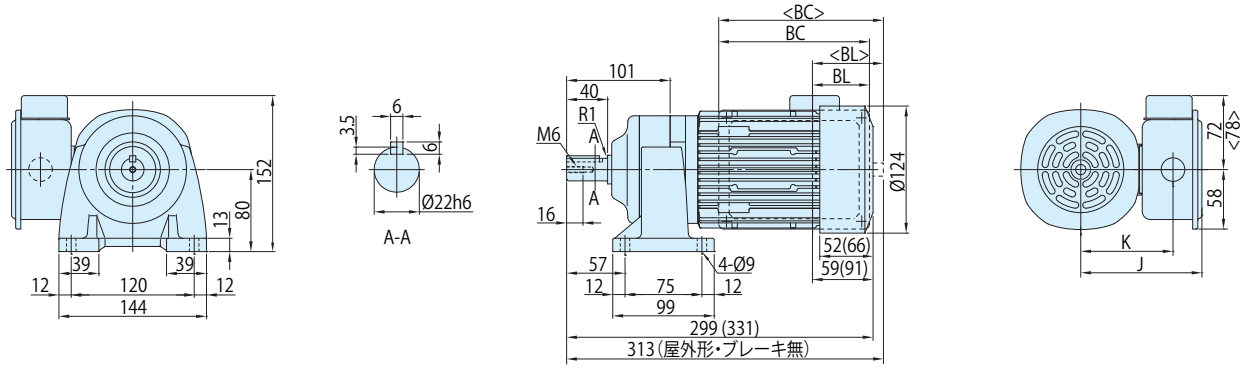

図 C2　CNHM01-5097-CB-103, 119 / 仕様記号 (CNHM01-5097-CB-B-103, 119 / 仕様記号)

質量 kg	屋内形	屋外形
	11(12)	11(12)

仕様記号	屋内形	屋外形
	JDNSLB	JDASLB

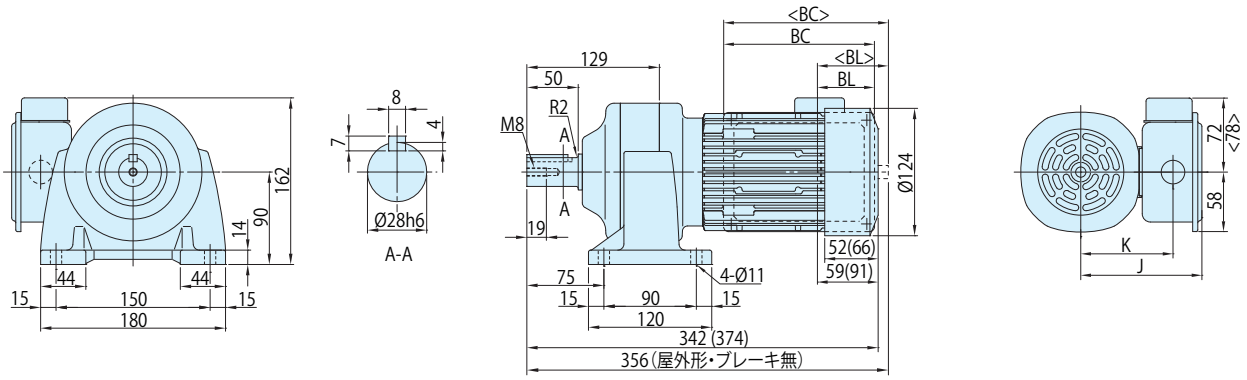

図 C3　CNHM01-5097DR-CB-145~355 / 仕様記号 (CNHM01-5097DR-CB-B-145~355 / 仕様記号)

質量 kg	屋内形	屋外形
	12(13)	12(13)

仕様記号	屋内形	屋外形
	JDNSLB	JDASLB

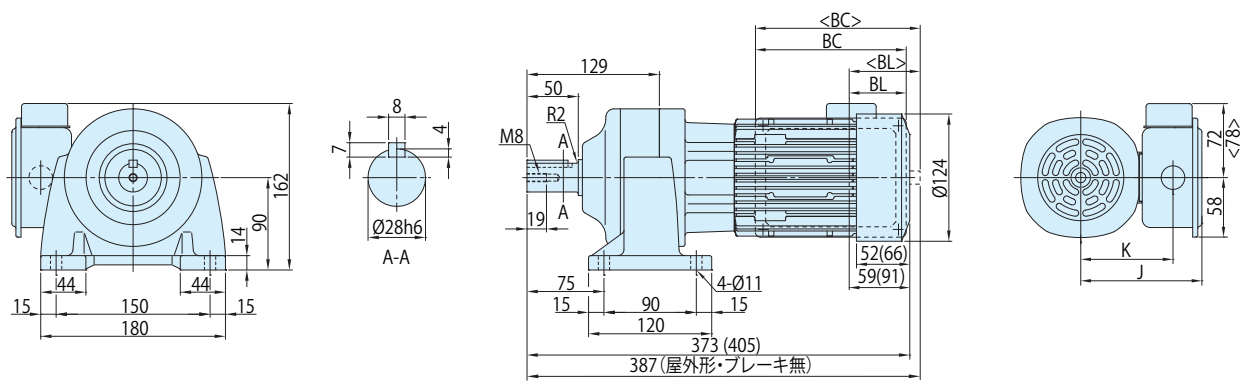

注) 1. (　) 内はブレーキ付の形式、寸法、質量を示します。また、< > 内は屋外形の寸法を示しますのでご注意ください。
2. 出力軸径寸法 : 寸法公差は、JIS B 0401-1998 "h6" です。
3. 軸端キー寸法 : 寸法公差は、JIS B 1301-1996(ISO) キー及びキー溝　平行キー (普通形) に準拠しています。
4. 出力軸部の詳細寸法は、技術資料 E10 頁をご参照ください。
5. 本寸法図の寸法及び質量は、予告なしに変更することが有ります。

	J	K	BC	BL
屋内形	118	90	147	55.5
屋外形	120	90	164.5	73

0.1kW

■寸法図

図 C1

CNHM01-5107DR-CB-435 / 仕様記号
(CNHM01-5107DR-CB-B-435 / 仕様記号)

質量 kg	屋内形	屋外形
	15(17)	15(17)

仕様記号	屋内形	屋外形
	JDNSLB	JDASLB

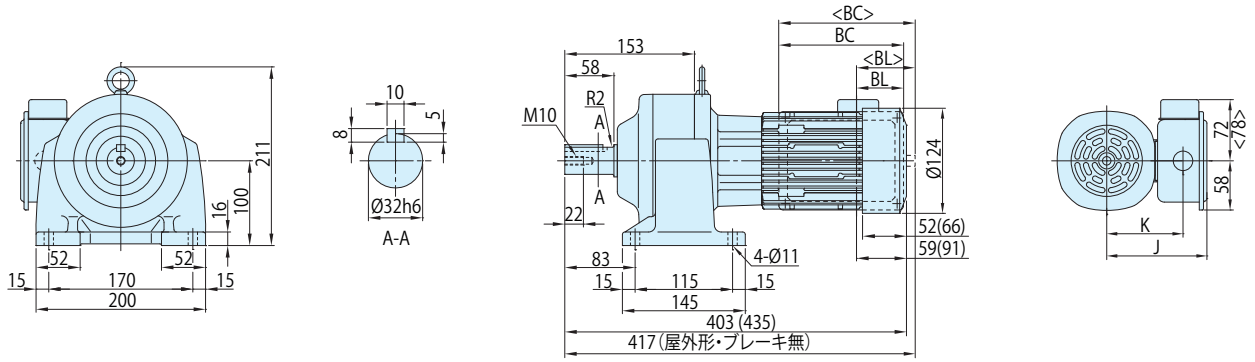

図 C2

CNHM01-5107DA-CB-559~731 / 仕様記号
(CNHM01-5107DA-CB-B-559~731 / 仕様記号)

質量 kg	屋内形	屋外形
	16(18)	16(17)

仕様記号	屋内形	屋外形
	JDNSLB	JDASLB

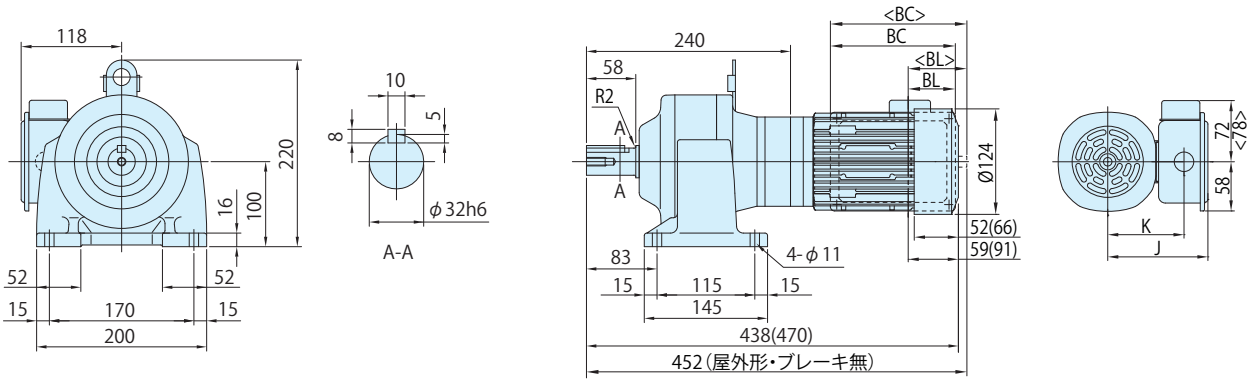

図 C3

CNHM01-5127DA-CB-841, 1003 / 仕様記号
(CNHM01-5127DA-CB-B-841, 1003 / 仕様記号)

質量 kg	屋内形	屋外形
	36(37)	36(37)

仕様記号	屋内形	屋外形
	JDNSLB	JDASLB

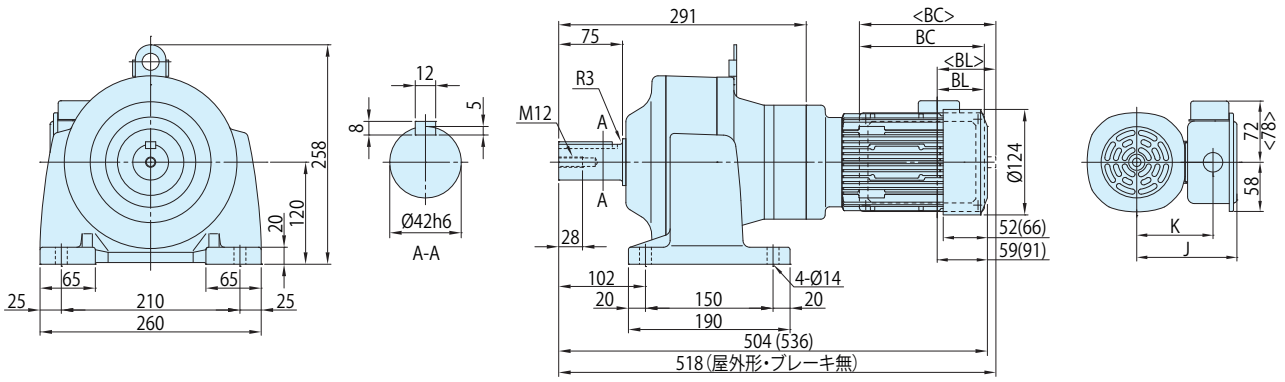

注) 1. (　) 内はブレーキ付の形式、寸法、質量を示します。また、< > 内は屋外形の寸法を示しますのでご注意ください。
2. 出力軸径寸法 : 寸法公差は、JIS B 0401-1998 "h6" です。
3. 軸端キー寸法 : 寸法公差は、JIS B 1301-1996(ISO) キー及びキー溝　平行キー (普通形) に準拠しています。
4. 出力軸部の詳細寸法は、技術資料 E10 頁をご参照ください。
5. 本寸法図の寸法及び質量は、予告なしに変更することが有ります。

	J	K	BC	BL
屋内形	118	90	147	55.5
屋外形	120	90	164.5	73

■形式記号

形式記号								仕様記号
ブレーキ無	CN□M02	—	枠番	— CB —		減速比	/	① ② ③ ④ ⑤ ⑥
ブレーキ付	CN□M02	—	枠番	— CB —	B —	減速比	/	① ② ③ ④ ⑤ ⑥

仕様記号はモータに関わる仕様を表す記号です。
B11 頁または各寸法図中の表記をご参照ください。

注) 形式記号の□には、H（脚取付）または V（フランジ取付）のいずれかが入ります。

■モータ特性表

モータ容量	電圧 [V]	周波数 [Hz]	定格電流値 [A]	定格回転速度 [r/min]	耐熱クラス	保護方式
0.2kW	100/100	50/60	4.1/3.3	1440/1730	130(B)	IP44 全閉外扇形
	200/200	50/60	2.1/1.7	1440/1730		

■選定表

減速比	出力回転数 r/min		形式記号 (詳細は B10 頁)		出力トルク Tout				出力軸許容ラジアル荷重 Pro				寸法図	
			容量記号 — 枠番 — 補助形式 — 減速比		N・m		kgf・m		N		kgf		フランジ取付	脚取付
	50Hz	60Hz			50Hz	60Hz	50Hz	60Hz	50Hz	60Hz	50Hz	60Hz		
3	483	583	CNVM (フランジ取付) CNHM (脚取付)	02 - 507R - CB (-B) - 3	3.75	3.11	0.383	0.317	235	235	24.0	24.0	C131 図 C1	C134 図 C1
5	290	350		02 - 507R - CB (-B) - 5	6.26	5.18	0.638	0.528	392	392	40.0	40.0		
6	242	292		02 - 506H - CB (-B) - 6	7.51	6.22	0.765	0.634	540	540	55.0	55.0	C131 図 C2	C134 図 C2
8	181	219		02 - 506H - CB (-B) - 8	10.0	8.29	1.02	0.846	687	687	70.0	70.0		
11	132	159		02 - 506H - CB (-B) - 11	13.8	11.4	1.40	1.16	687	687	70.0	70.0		
13	112	135		02 - 506H - CB (-B) - 13	16.3	13.5	1.66	1.37	687	687	70.0	70.0		
15	96.7	117		02 - 506H - CB (-B) - 15	18.8	15.6	1.91	1.59	883	883	90.0	90.0		
17	85.3	103		02 - 506H - CB (-B) - 17	21.3	17.6	2.17	1.80	883	883	90.0	90.0		
21	69.0	83.3		02 - 506H - CB (-B) - 21	26.3	21.8	2.68	2.22	1180	1180	120	120		
25	58.0	70.0		02 - 506H - CB (-B) - 25	31.3	25.9	3.19	2.64	1180	1180	120	120		
29	50.0	60.3		02 - 5077 - CB (-B) - 29	36.3	30.1	3.70	3.07	1670	1670	170	170	C131 図 C3	C134 図 C3
35	41.4	50.0		02 - 5077 - CB (-B) - 35	43.8	36.3	4.46	3.70	1670	1670	170	170		
43	33.7	40.7		02 - 5077 - CB (-B) - 43	53.8	44.6	5.49	4.54	1670	1670	170	170		
51	28.4	34.3		02 - 5087 - CB (-B) - 51	63.8	52.9	6.51	5.39	2700	2700	275	275	C132 図 C1	C135 図 C1
59	24.6	29.7		02 - 5087 - CB (-B) - 59	73.8	61.2	7.53	6.24	2700	2700	275	275		
71	20.4	24.6		02 - 5097 - CB (-B) - 71	88.8	73.6	9.06	7.50	3430	3430	350	350	C132 図 C2	C135 図 C2
87	16.7	20.1		02 - 5097 - CB (-B) - 87	109	90.2	11.1	9.20	3430	3430	350	350		
103	14.1	17.0		02 - 5097 - CB (-B) - 103	124	103	12.7	10.5	3430	3430	350	350		
119	12.2	14.7		02 - 5097 - CB (-B) - 119	149	123	15.2	12.6	3430	3430	350	350		
145	10.0	12.1		02 - 5097DR - CB (-B) - 145	172	142	17.5	14.5	3430	3430	350	350	C132 図 C3	C135 図 C3
175	8.29	10.0		02 - 5097DR - CB (-B) - 175	207	172	21.1	17.5	3430	3430	350	350		
215	6.74	8.14		02 - 5107DR - CB (-B) - 215	255	211	26.0	21.5	4660	4660	475	475	C133 図 C1	C136 図 C1
255	5.69	6.86		02 - 5107DR - CB (-B) - 255	302	250	30.8	25.5	4660	4660	475	475		
295	4.92	5.93		02 - 5107DR - CB (-B) - 295	350	290	35.7	29.5	4660	4660	475	475		
355	4.08	4.93		02 - 5107DR - CB (-B) - 355	*340	*340	*34.7	*34.7	4660	4660	475	475		
435	3.33	4.02		02 - 5117DR - CB (-B) - 435	516	427	52.6	43.6	5690	5690	580	580	C133 図 C2	C136 図 C2
559	2.59	3.13		02 - 5127DA - CB (-B) - 559	663	549	67.6	56.0	7260	7260	740	740	C133 図 C3	C136 図 C3
649	2.23	2.70		02 - 5127DA - CB (-B) - 649	*762	638	*77.7	65.0	7260	7260	740	740		
731	1.98	2.39		02 - 5127DA - CB (-B) - 731	*711	*711	*72.5	*72.5	7260	7260	740	740		
841	1.72	2.08		02 - 5127DA - CB (-B) - 841	*665	*665	*67.8	*67.8	7260	7260	740	740		
1003	1.45	1.74		02 - 5127DA - CB (-B) - 1003	*762	*762	*77.7	*77.7	7260	7260	740	740		

注) 1. 出力回転数は、モータ回転数 50Hz：1450r/min, 60Hz：1750r/min としたときの代表値です。詳細は技術資料「モータ部」を参照ください。
2. 低速軸許容ラジアル荷重は、低速軸中央の位置の値です。
3. ( ) 内はブレーキ付の形式を示します。（オプションのワンタッチゆるめ仕様（E28 頁参照）の場合は、"-C" となります。）
4. 枠番末尾に「R」の付く機種は、トラクションドライブ機種です。ご使用にあたっては B14 頁の選定資料をご参照ください。

■寸法図

図 C1　CNVM02-507R-CB-3, 5 / 仕様記号 (CNVM02-507R-CB-B-3, 5 / 仕様記号)

質量 kg	屋内形	屋外形
	8.5(10)	8.5(10)

仕様記号	屋内形	屋外形
	JDNSLB	JDASLB

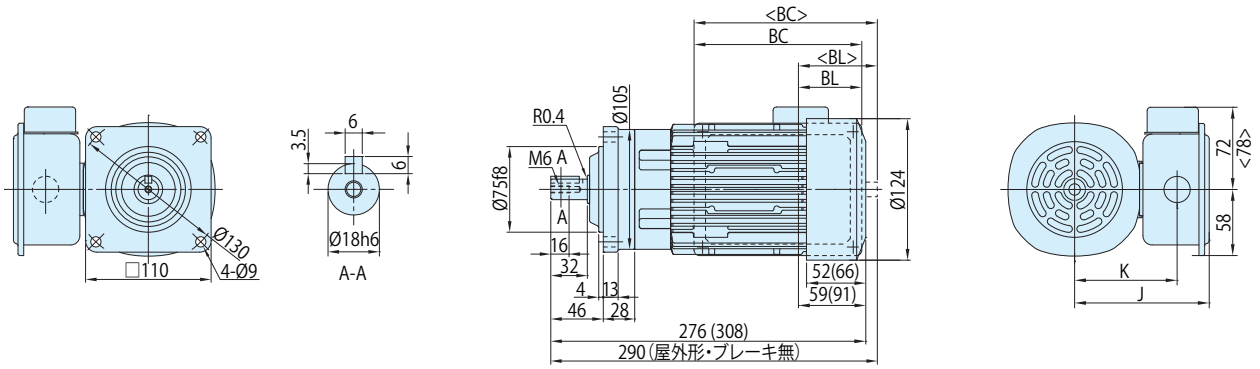

図 C2　CNVM02-506H-CB-6~25 / 仕様記号 (CNVM02-506H-CB-B-6~25 / 仕様記号)

質量 kg	屋内形	屋外形
	8.0(9.5)	8.0(9.5)

仕様記号	屋内形	屋外形
	JDNSLB	JDASLB

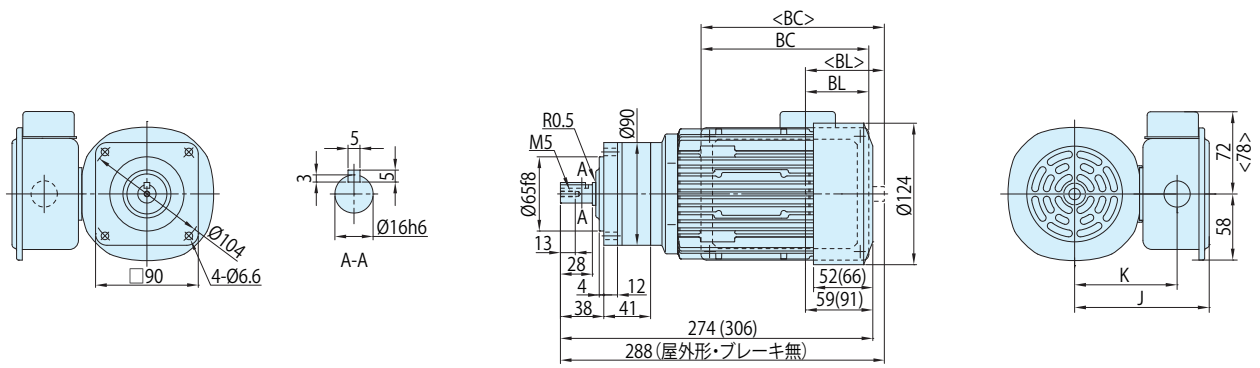

図 C3　CNVM02-5077-CB-29~43 / 仕様記号 (CNVM02-5077-CB-B-29~43 / 仕様記号)

質量 kg	屋内形	屋外形
	8.5(9.5)	8.5(10)

仕様記号	屋内形	屋外形
	JDNSLB	JDASLB

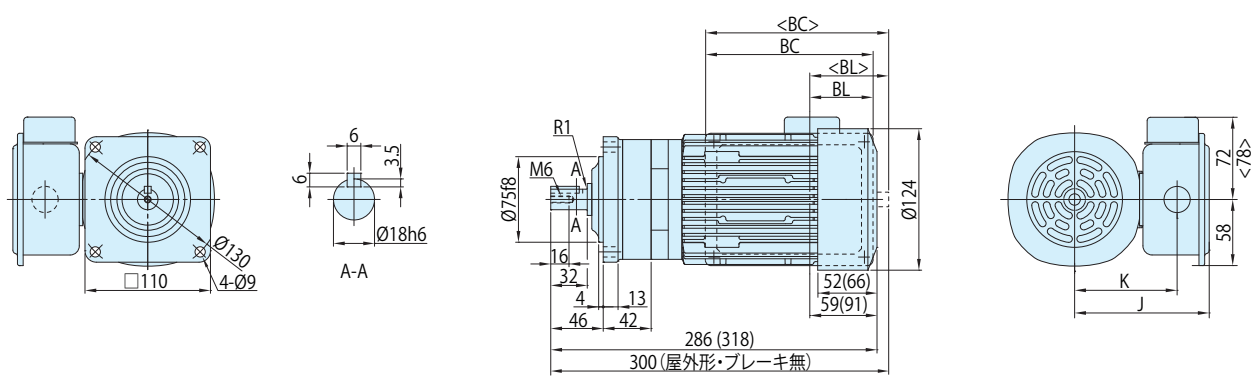

注) 1. (　) 内はブレーキ付の形式、寸法、質量を示します。また、< > 内は屋外形の寸法を示しますのでご注意ください。
2. 出力軸径寸法 : 寸法公差は、JIS B 0401-1998 "h6" です。
3. 軸端キー寸法 : 寸法公差は、JIS B 1301-1996(ISO) キー及びキー溝　平行キー (普通形) に準拠しています。
4. 出力軸部の詳細寸法は、技術資料 E10 頁をご参照ください。
5. 本寸法図の寸法及び質量は、予告なしに変更することが有ります。

	J	K	BC	BL
屋内形	118	90	147	55.5
屋外形	120	90	164.5	73

■寸法図

図 C1　CNVM02-5087-CB-51, 59 / 仕様記号 (CNVM02-5087-CB-B-51, 59 / 仕様記号)

質量 kg	屋内形	屋外形
	8.5(10)	8.5(10)

仕様記号	屋内形	屋外形
	JDNSLB	JDASLB

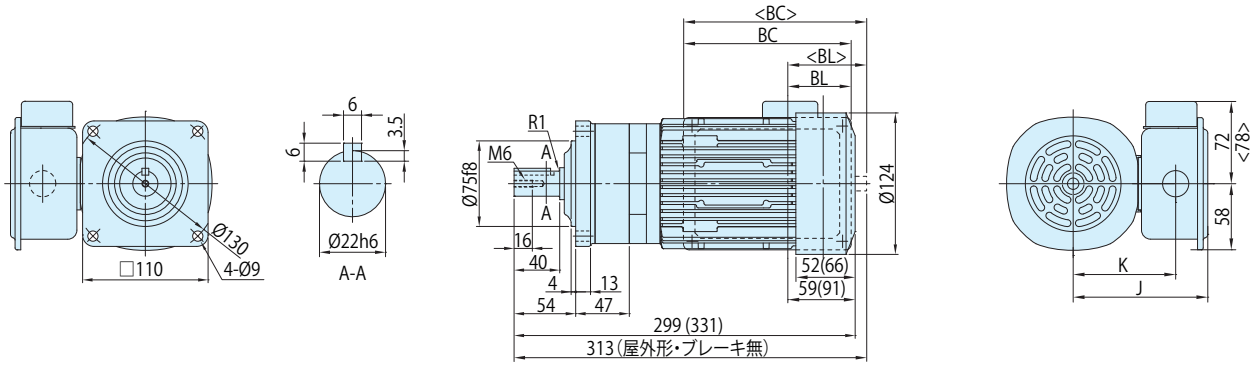

図 C2　CNVM02-5097-CB-71~119 / 仕様記号 (CNVM02-5097-CB-B-71~119 / 仕様記号)

質量 kg	屋内形	屋外形
	11(12)	11(13)

仕様記号	屋内形	屋外形
	JDNSLB	JDASLB

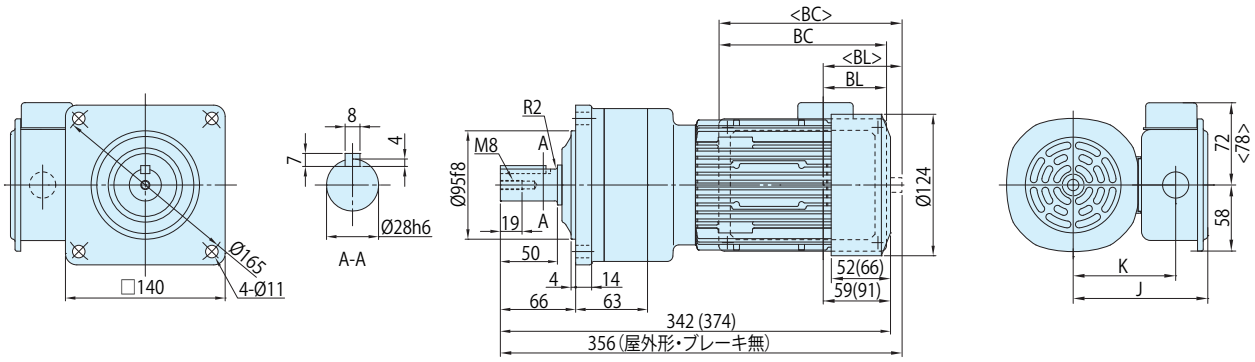

図 C3　CNVM02-5097DR-CB-145~175 / 仕様記号 (CNVM02-5097DR-CB-B-145~175 / 仕様記号)

質量 kg	屋内形	屋外形
	12(13)	12(13)

仕様記号	屋内形	屋外形
	JDNSLB	JDASLB

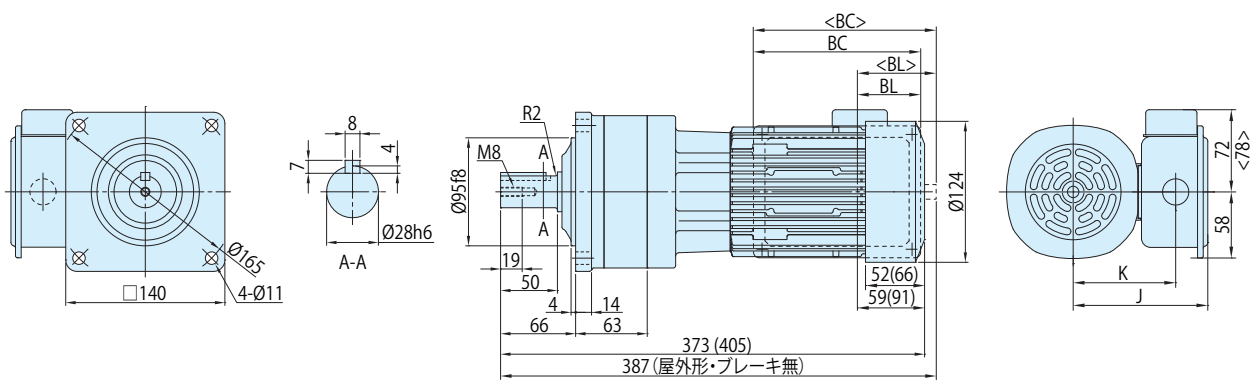

注) 1. (　) 内はブレーキ付の形式、寸法、質量を示します。また、< > 内は屋外形の寸法を示しますのでご注意ください。
2. 出力軸径寸法 : 寸法公差は、JIS B 0401-1998 "h6" です。
3. 軸端キー寸法 : 寸法公差は、JIS B 1301-1996(ISO) キー及びキー溝　平行キー (普通形) に準拠しています。
4. 出力軸部の詳細寸法は、技術資料 E10 頁をご参照ください。
5. 本寸法図の寸法及び質量は、予告なしに変更することが有ります。

	J	K	BC	BL
屋内形	118	90	147	55.5
屋外形	120	90	164.5	73

■寸法図

図 C1

CNVM02-5107DR-CB-215~355 / 仕様記号
(CNVM02-5107DR-CB-B-215~355 / 仕様記号)

質量 kg	屋内形	屋外形
	15(17)	15(17)

仕様記号	屋内形	屋外形
	JDNSLB	JDASLB

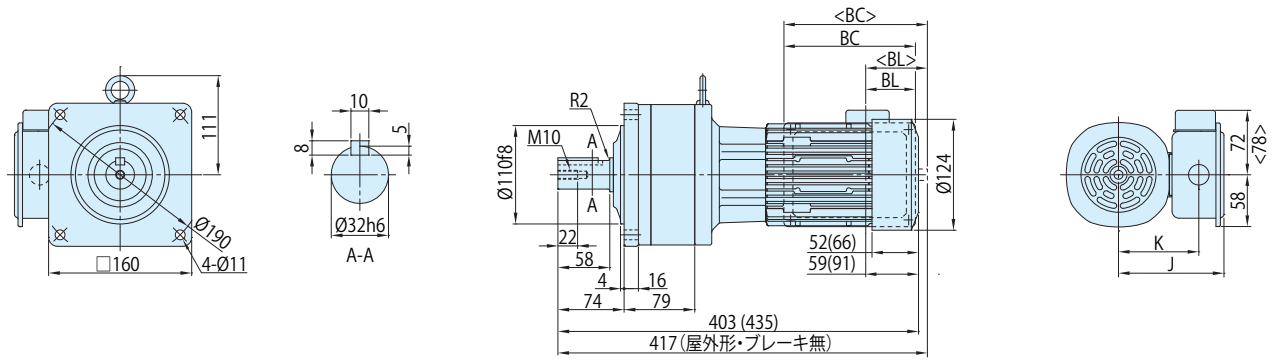

図 C2

CNVM02-5117DR-CB-435 / 仕様記号
(CNVM02-5117DR-CB-B-435 / 仕様記号)

質量 kg	屋内形	屋外形
	26(27)	26(27)

仕様記号	屋内形	屋外形
	JDNSLB	JDASLB

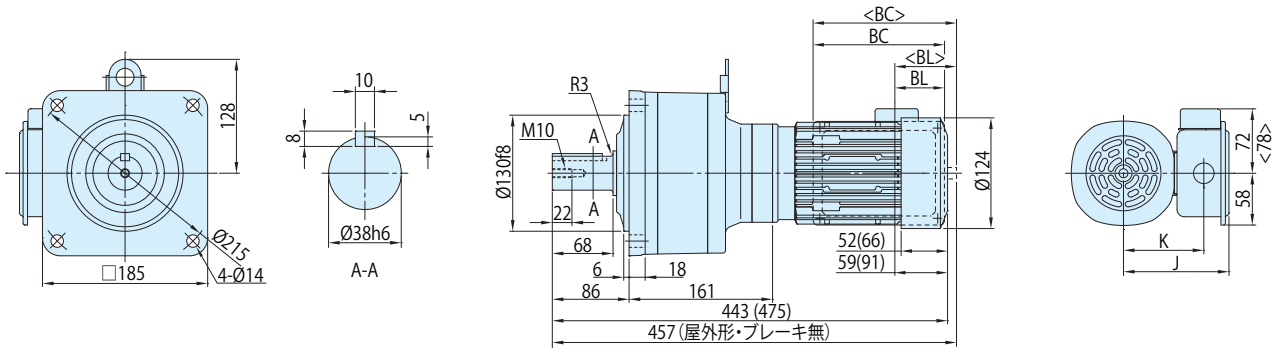

図 C3

CNVM02-5127DA-CB-559~1003 / 仕様記号
(CNVM02-5127DA-CB-B-559~1003 / 仕様記号)

質量 kg	屋内形	屋外形
	35(36)	35(36)

仕様記号	屋内形	屋外形
	JDNSLB	JDASLB

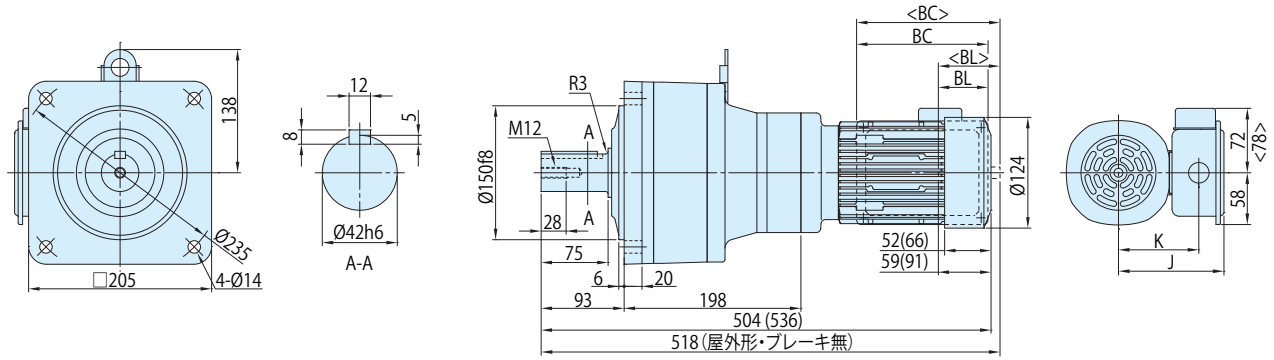

注) 1. (　) 内はブレーキ付の形式、寸法、質量を示します。また、< > 内は屋外形の寸法を示しますのでご注意ください。
2. 出力軸径寸法 : 寸法公差は、JIS B 0401-1998 "h6" です。
3. 軸端キー寸法 : 寸法公差は、JIS B 1301-1996(ISO) キー及びキー溝　平行キー (普通形) に準拠しています。
4. 出力軸部の詳細寸法は、技術資料 E10 頁をご参照ください。
5. 本寸法図の寸法及び質量は、予告なしに変更することが有ります。

	J	K	BC	BL
屋内形	118	90	147	55.5
屋外形	120	90	164.5	73

■寸法図

図 C1　CNHM02-507R-CB-3, 5 / 仕様記号 (CNHM02-507R-CB-B-3, 5 / 仕様記号)

質量 kg	屋内形	屋外形
	8.5(10)	8.5(10)

仕様記号	屋内形	屋外形
	JDNSLB	JDASLB

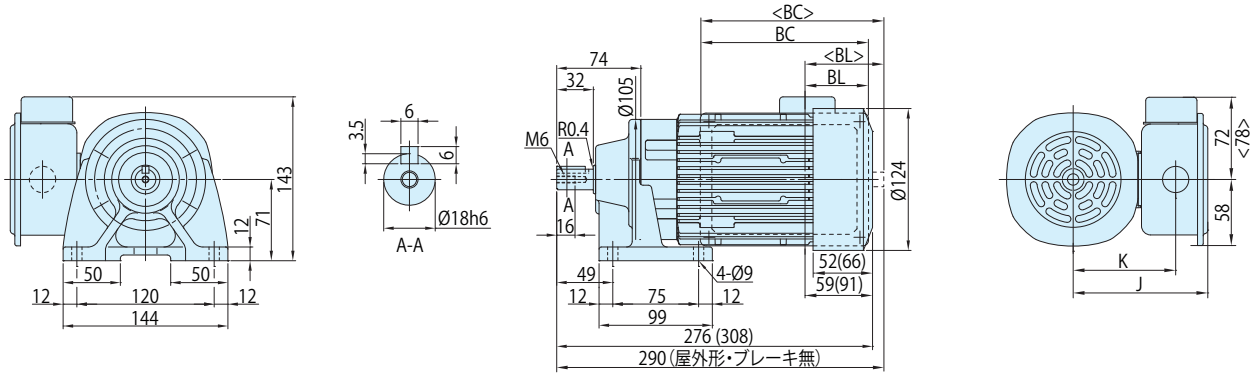

図 C2　CNHM02-506H-CB-6~25 / 仕様記号 (CNHM02-506H-CB-B-6~25 / 仕様記号)

質量 kg	屋内形	屋外形
	8.5(9.5)	8.5(9.5)

仕様記号	屋内形	屋外形
	JDNSLB	JDASLB

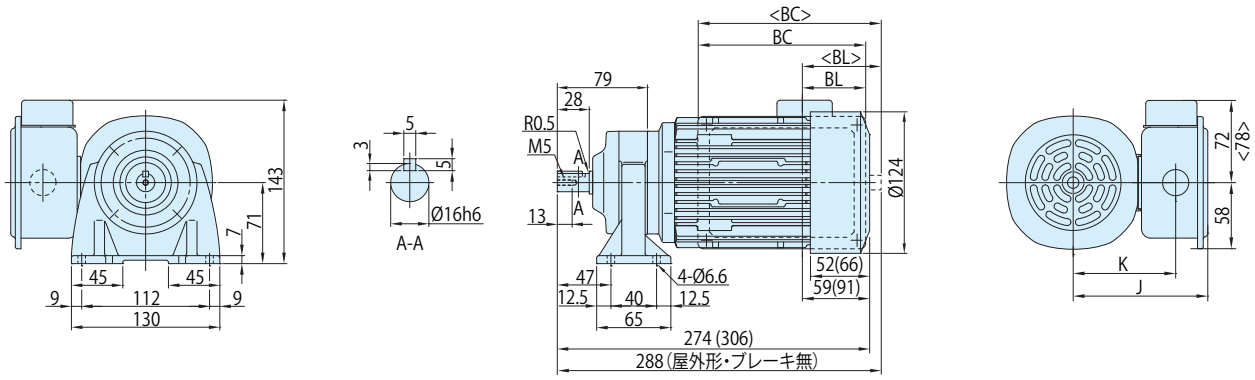

図 C3　CNHM02-5077-CB-29~43 / 仕様記号 (CNHM02-5077-CB-B-29~43 / 仕様記号)

質量 kg	屋内形	屋外形
	9.0(10)	9.0(10)

仕様記号	屋内形	屋外形
	JDNSLB	JDASLB

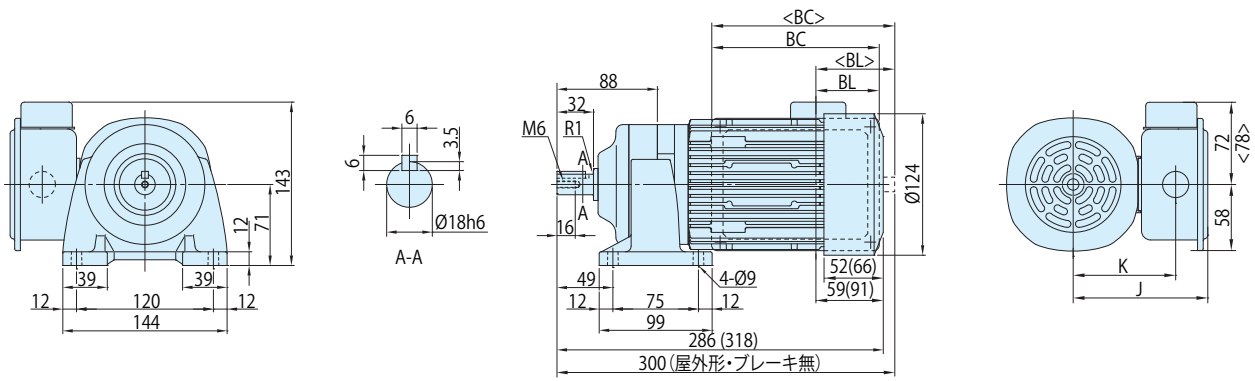

注) 1. (　) 内はブレーキ付の形式、寸法、質量を示します。また、< > 内は屋外形の寸法を示しますのでご注意ください。
2. 出力軸径寸法 : 寸法公差は、JIS B 0401-1998 "h6" です。
3. 軸端キー寸法 : 寸法公差は、JIS B 1301-1996(ISO) キー及びキー溝　平行キー (普通形) に準拠しています。
4. 出力軸部の詳細寸法は、技術資料 E10 頁をご参照ください。
5. 本寸法図の寸法及び質量は、予告なしに変更することが有ります。

	J	K	BC	BL
屋内形	118	90	147	55.5
屋外形	120	90	164.5	73

0.2kW

■寸法図

図 C1　CNHM02-5087-CB-51, 59 / 仕様記号 (CNHM02-5087-CB-B-51, 59 / 仕様記号)

質量 kg	屋内形	屋外形
	9.0(10)	9.0(10)

仕様記号	屋内形	屋外形
	JDNSLB	JDASLB

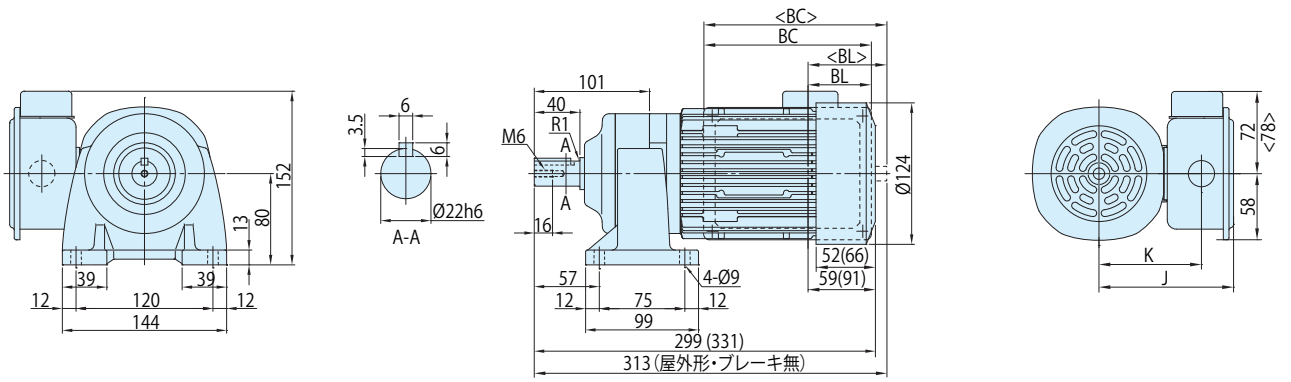

図 C2　CNHM02-5097-CB-71~119 / 仕様記号 (CNHM02-5097-CB-B-71~119 / 仕様記号)

質量 kg	屋内形	屋外形
	12(13)	12(13)

仕様記号	屋内形	屋外形
	JDNSLB	JDASLB

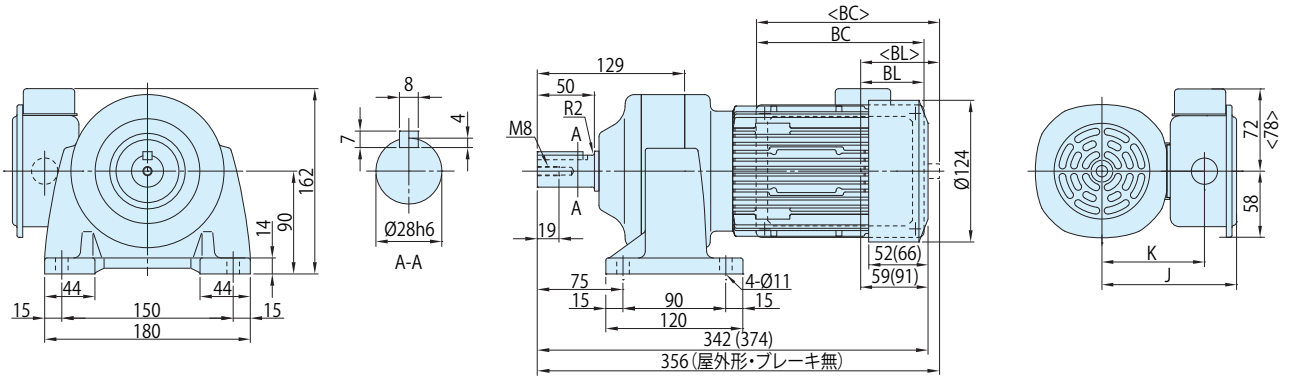

図 C3　CNHM02-5097DR-CB-145~175 / 仕様記号 (CNHM02-5097DR-CB-B-145~175 / 仕様記号)

質量 kg	屋内形	屋外形
	13(14)	13(14)

仕様記号	屋内形	屋外形
	JDNSLB	JDASLB

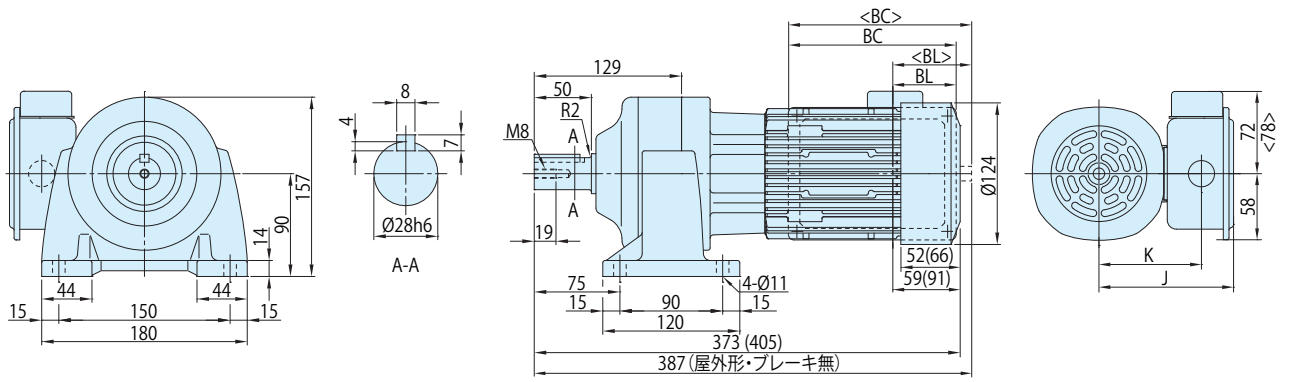

注) 1. (　) 内はブレーキ付の形式、寸法、質量を示します。また、< > 内は屋外形の寸法を示しますのでご注意ください。
2. 出力軸径寸法 : 寸法公差は、JIS B 0401-1998 "h6" です。
3. 軸端キー寸法 : 寸法公差は、JIS B 1301-1996(ISO) キー及びキー溝　平行キー (普通形) に準拠しています。
4. 出力軸部の詳細寸法は、技術資料 E10 頁をご参照ください。
5. 本寸法図の寸法及び質量は、予告なしに変更することが有ります。

	J	K	BC	BL
屋内形	118	90	147	55.5
屋外形	120	90	164.5	73

■寸法図

図 C1　CNHM02-5107DR-CB-215~355 / 仕様記号 (CNHM02-5107DR-CB-B-215~355 / 仕様記号)

質量 kg	屋内形	屋外形
	16(18)	16(18)

仕様記号	屋内形	屋外形
	JDNSLB	JDASLB

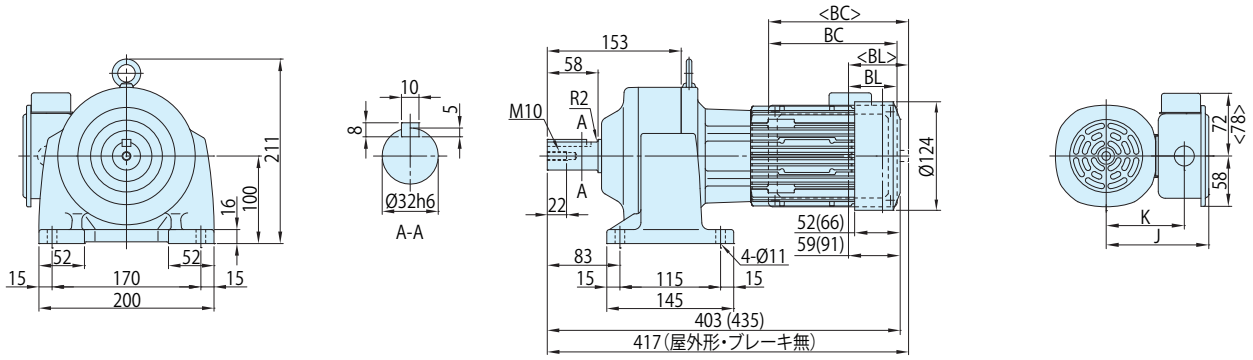

図 C2　CNHM02-5117DR-CB-435 / 仕様記号 (CNHM02-5117DR-CB-B-435 / 仕様記号)

質量 kg	屋内形	屋外形
	27(28)	27(28)

仕様記号	屋内形	屋外形
	JDNSLB	JDASLB

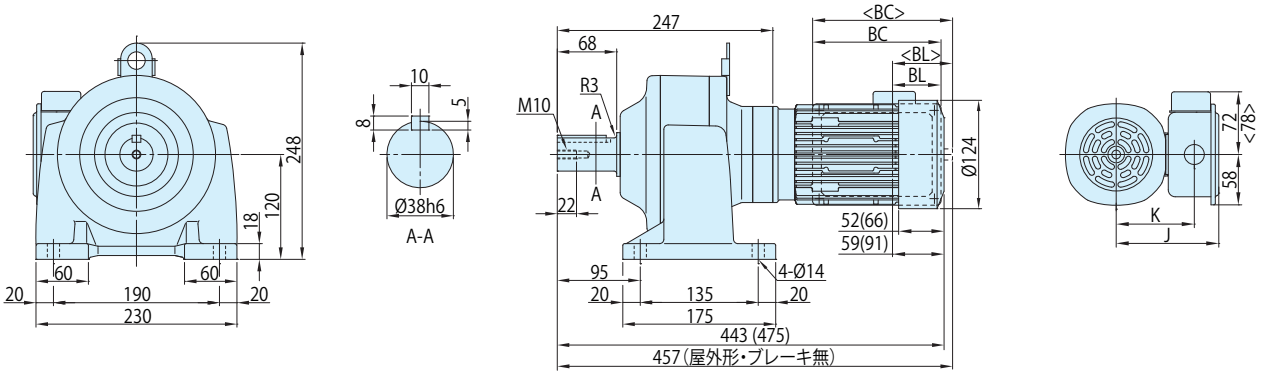

図 C3　CNHM02-5127DA-CB-559~1003 / 仕様記号 (CNHM02-5127DA-CB-B-559~1003 / 仕様記号)

質量 kg	屋内形	屋外形
	37(38)	37(38)

仕様記号	屋内形	屋外形
	JDNSLB	JDASLB

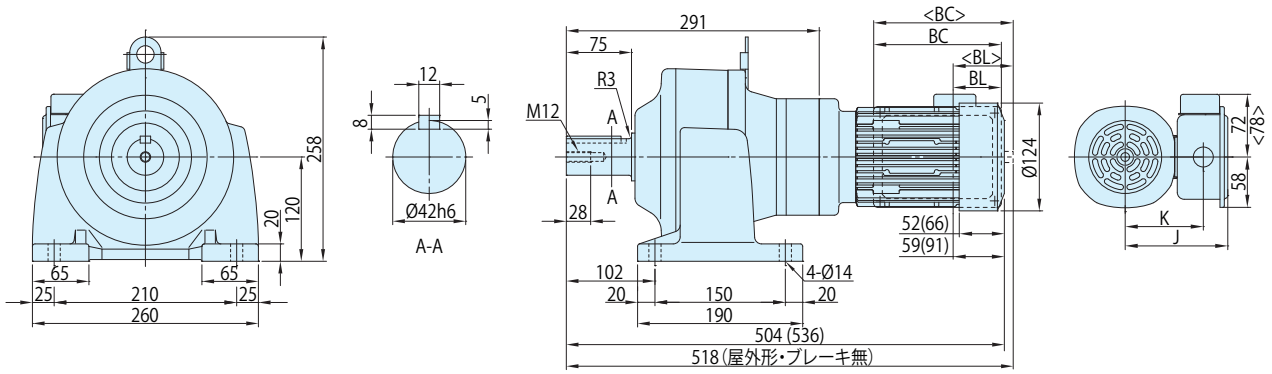

注) 1. (　) 内はブレーキ付の形式、寸法、質量を示します。また、< > 内は屋外形の寸法を示しますのでご注意ください。
2. 出力軸径寸法 : 寸法公差は、JIS B 0401-1998 "h6" です。
3. 軸端キー寸法 : 寸法公差は、JIS B 1301-1996(ISO) キー及びキー溝　平行キー (普通形) に準拠しています。
4. 出力軸部の詳細寸法は、技術資料 E10 頁をご参照ください。
5. 本寸法図の寸法及び質量は、予告なしに変更することが有ります。

	J	K	BC	BL
屋内形	118	90	147	55.5
屋外形	120	90	164.5	73

ギヤモータ・フランジ取付形・CNVM タイプ / 脚取付形・CNHM タイプ
単相モータ（インダクション / 屋内形・屋外形 / ブレーキ無・ブレーキ付） 0.4kW

■形式記号

形式記号									仕様記号
ブレーキ無	CN□M05	—	枠番	—	CB	—		減速比	① ② ③ ④ ⑤ ⑥
ブレーキ付	CN□M05	—	枠番	—	CB	— B —		減速比	

仕様記号はモータに関わる仕様を表す記号です。
B11 頁または各寸法図中の表記をご参照ください。

注）形式記号の□には、H（脚取付）または V（フランジ取付）のいずれかが入ります。

■モータ特性表

モータ容量	電圧 [V]	周波数 [Hz]	定格電流値 [A]	定格回転速度 [r/min]	耐熱クラス	保護方式
0.4kW	100/100	50/60	6.8/5.8	1440/1740	130(B)	IP44 全閉外扇形
	200/200	50/60	3.4/2.9	1440/1740		

■選定表

減速比	出力回転数 r/min		形式記号（詳細は B10 頁）		出力トルク Tout				出力軸許容ラジアル荷重 Pro				寸法図	
				容量記号 — 枠番 — 補助形式 — 減速比	N・m		kgf・m		N		kgf		フランジ取付	脚取付
	50Hz	60Hz			50Hz	60Hz	50Hz	60Hz	50Hz	60Hz	50Hz	60Hz		
3	483	583	CNVM（フランジ取付）CNHM（脚取付）	05 - 508R - CB (-B) - 3	7.51	6.22	0.765	0.634	603	603	62.0	62.0	C138 図 C1	C140 図 C1
5	290	350		05 - 508R - CB (-B) - 5	12.5	10.4	1.28	1.06	1000	1000	102	102		
6	242	292		05 - 5087 - CB (-B) - 6	15.0	12.4	1.53	1.27	1000	1000	102	102	C138 図 C2	C140 図 C2
8	181	219		05 - 5087 - CB (-B) - 8	20.0	16.6	2.04	1.69	1000	1000	102	102		
11	132	159		05 - 5087 - CB (-B) - 11	27.5	22.8	2.81	2.33	1470	1470	150	150		
13	112	135		05 - 5087 - CB (-B) - 13	32.5	27.0	3.32	2.75	1470	1470	150	150		
15	96.7	117		05 - 5087 - CB (-B) - 15	37.5	31.1	3.83	3.17	1600	1600	163	163		
17	85.3	103		05 - 5087 - CB (-B) - 17	42.5	35.3	4.34	3.59	1810	1810	185	185		
21	69.0	83.3		05 - 5087 - CB (-B) - 21	52.6	43.5	5.36	4.44	2250	2250	229	229		
25	58.0	70.0		05 - 5087 - CB (-B) - 25	62.6	51.8	6.38	5.28	2680	2680	273	273		
29	50.0	60.3		05 - 5087 - CB (-B) - 29	72.6	60.1	7.40	6.13	2700	2700	275	275		
35	41.4	50.0		05 - 5087 - CB (-B) - 35	87.6	72.6	8.93	7.40	2700	2700	275	275		
43	33.7	40.7		05 - 5097 - CB (-B) - 43	108	89.2	11.0	9.09	3430	3430	350	350	C138 図 C3	C140 図 C3
51	28.4	34.3		05 - 5097 - CB (-B) - 51	128	106	13.0	10.8	3430	3430	350	350		
59	24.6	29.7		05 - 5097 - CB (-B) - 59	148	122	15.1	12.5	3430	3430	350	350		
71	20.4	24.6		05 - 5107 - CB (-B) - 71	178	147	18.1	15.0	4660	4660	475	475	C139 図 C1	C141 図 C1
87	16.7	20.1		05 - 5107 - CB (-B) - 87	218	180	22.2	18.4	4660	4660	475	475		
103	14.1	17.0		05 - 5107 - CB (-B) - 103	249	206	25.4	21.0	4660	4660	475	475		
119	12.2	14.7		05 - 5107 - CB (-B) - 119	298	247	30.4	25.2	4660	4660	475	475		
145	10.0	12.1		05 - 5127DR - CB (-B) - 145	344	285	35.0	29.0	7260	7260	740	740	C139 図 C2	C141 図 C2
175	8.29	10.0		05 - 5127DR - CB (-B) - 175	415	344	42.3	35.0	7260	7260	740	740		
215	6.74	8.14		05 - 5127DR - CB (-B) - 215	510	422	52.0	43.1	7260	7260	740	740		
255	5.69	6.86		05 - 5127DR - CB (-B) - 255	605	501	61.6	51.1	7260	7260	740	740		
295	4.92	5.93		05 - 5127DR - CB (-B) - 295	699	580	71.3	59.1	7260	7260	740	740		
355	4.08	4.93		05 - 5127DR - CB (-B) - 355	*604	*604	*61.5	*61.5	7260	7260	740	740		
435	3.33	4.02		05 - 5127DR - CB (-B) - 435	*774	*774	*78.9	*78.9	7260	7260	740	740		
559	2.59	3.13		05 - 5127DA - CB (-B) - 559	*711	*711	*72.5	*72.5	7260	7260	740	740	C139 図 C3	C141 図 C3
649	2.23	2.70		05 - 5127DA - CB (-B) - 649	*762	*762	*77.7	*77.7	7260	7260	740	740		
731	1.98	2.39		05 - 5127DA - CB (-B) - 731	*711	*711	*72.5	*72.5	7260	7260	740	740		

注）1. 出力回転数は、モータ回転数 50Hz：1450r/min, 60Hz：1750r/min としたときの代表値です。詳細は技術資料「モータ部」を参照ください。
2. 低速軸許容ラジアル荷重は、低速軸中央の位置の値です。
3. （ ）内はブレーキ付の形式を示します。（オプションのワンタッチゆるめ仕様（E28 頁参照）の場合は、"-C" となります。）
4. 枠番末尾に「R」の付く機種は、トラクションドライブ機種です。ご使用にあたっては B14 頁の選定資料をご参照ください。

■寸法図

図 C1 CNVM05-508R-CB-3, 5 / 仕様記号 (CNVM05-508R-CB-B-3, 5 / 仕様記号)

質量 kg	屋内形	屋外形
	13(16)	13(16)

仕様記号	屋内形	屋外形
	JDNSLB	JDASLB

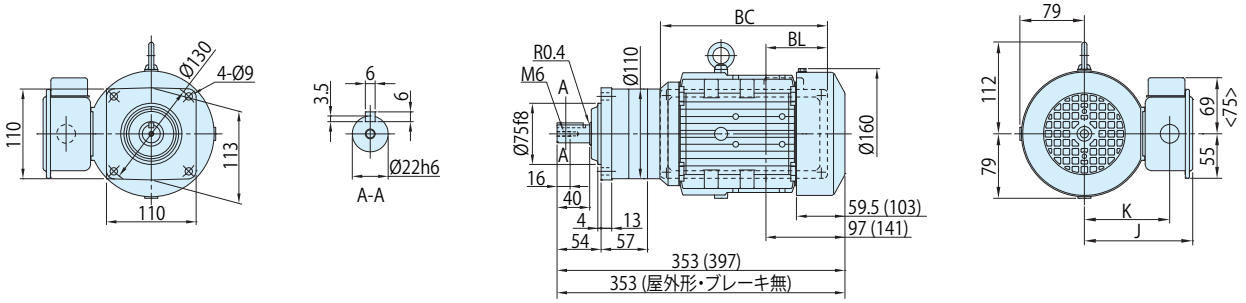

図 C2 CNVM05-5087-CB-6~35 / 仕様記号 (CNVM05-5087-CB-B-6~35 / 仕様記号)

質量 kg	屋内形	屋外形
	12(14)	12(14)

仕様記号	屋内形	屋外形
	JDNSLB	JDASLB

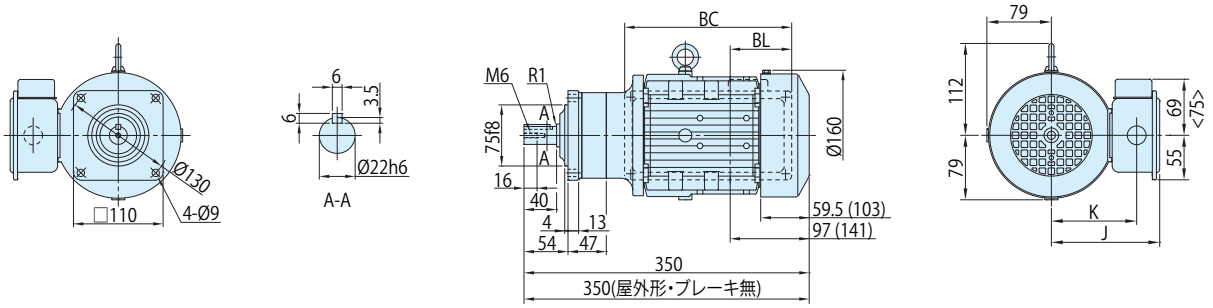

図 C3 CNVM05-5097-CB-43~59 / 仕様記号 (CNVM05-5097-CB-B-43~59 / 仕様記号)

質量 kg	屋内形	屋外形
	14(17)	14(17)

仕様記号	屋内形	屋外形
	JDNSLB	JDASLB

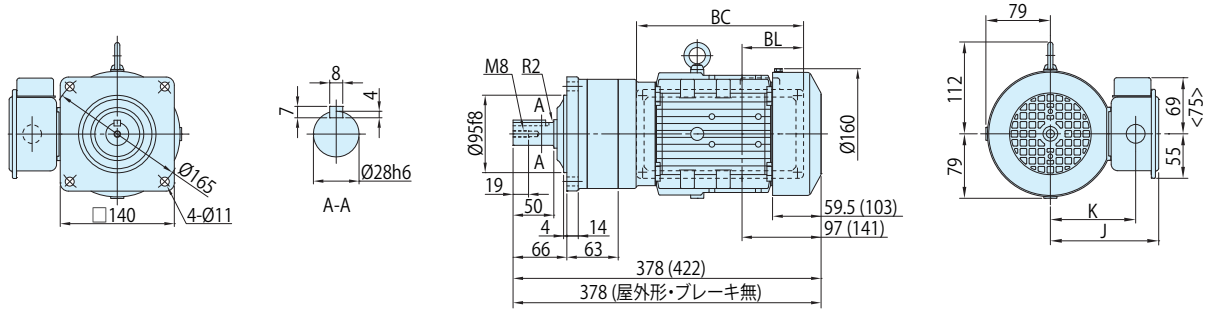

注) 1. ( ) 内はブレーキ付の形式、寸法、質量を示します。また、< > 内は屋外形の寸法を示しますのでご注意ください。
2. 出力軸径寸法 : 寸法公差は、JIS B 0401-1998 "h6" です。
3. 軸端キー寸法 : 寸法公差は、JIS B 1301-1996(ISO) キー及びキー溝　平行キー (普通形) に準拠しています。
4. 出力軸部の詳細寸法は、技術資料 E10 頁をご参照ください。
5. 本寸法図の寸法及び質量は、予告なしに変更することが有ります。

	J	K	BC	BL
屋内形	133	104.5	205	75.5
屋外形	135	104.5	222.5	93

■寸法図

図 C1　CNVM05-5107-CB-71~119 / 仕様記号 (CNVM05-5107-CB-B-71~119 / 仕様記号)

質量 kg	屋内形	屋外形
	17(20)	17(20)

仕様記号	屋内形	屋外形
	JDNSLB	JDASLB

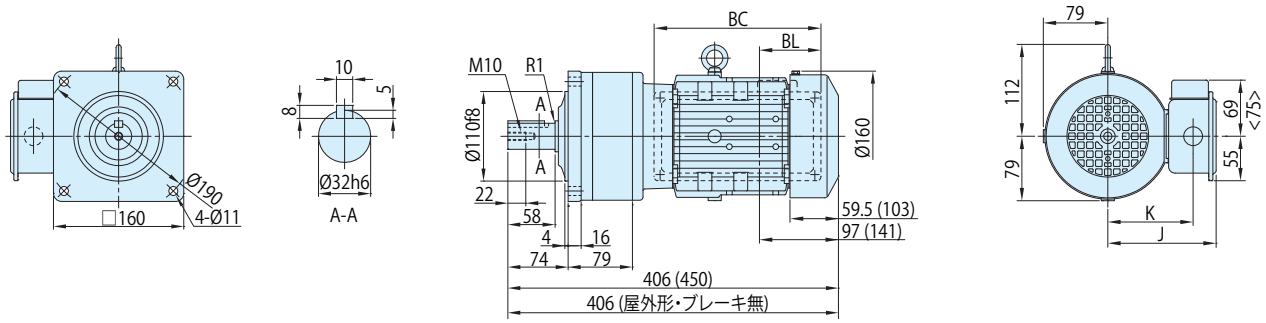

図 C2　CNVM05-5127DR-CB-145~435 / 仕様記号 (CNVM05-5127DR-CB-B-145~435 / 仕様記号)

質量 kg	屋内形	屋外形
	38(41)	38(41)

仕様記号	屋内形	屋外形
	JDNSLB	JDASLB

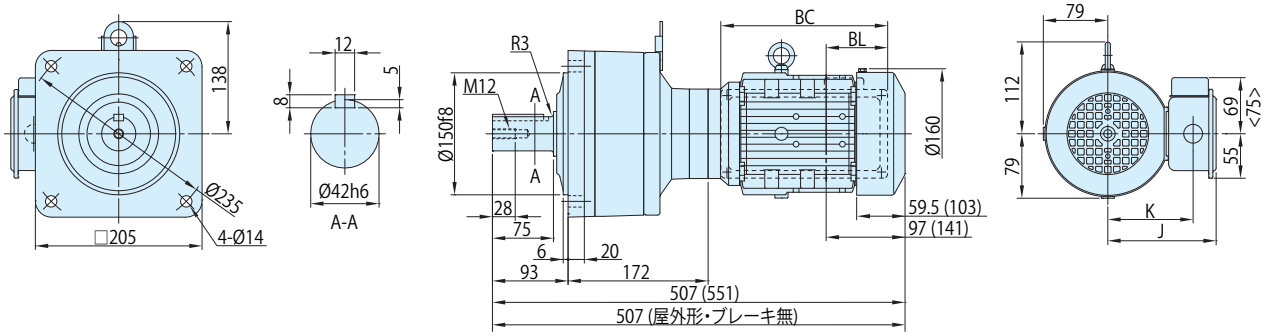

図 C3　CNVM05-5127DA-CB-559~731 / 仕様記号 (CNVM05-5127DA-CB-B-559~731 / 仕様記号)

質量 kg	屋内形	屋外形
	38(40)	38(40)

仕様記号	屋内形	屋外形
	JDNSLB	JDASLB

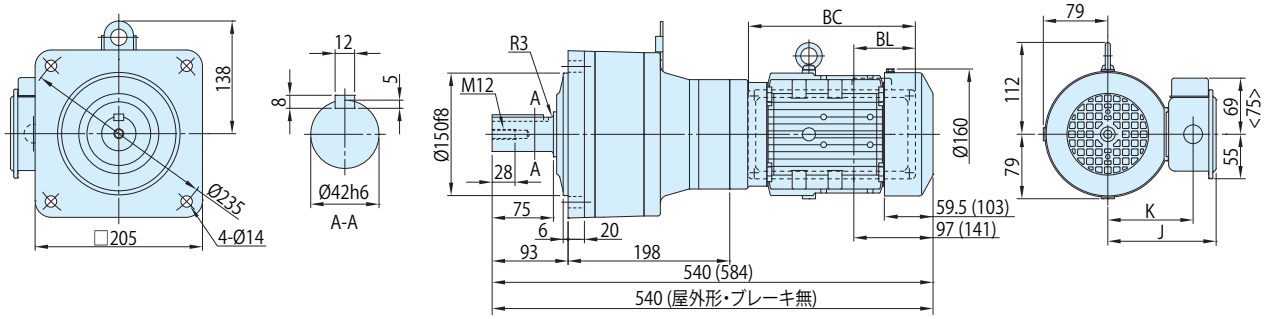

注) 1. (　) 内はブレーキ付の形式、寸法、質量を示します。また、< > 内は屋外形の寸法を示しますのでご注意ください。
2. 出力軸径寸法 : 寸法公差は、JIS B 0401-1998 "h6" です。
3. 軸端キー寸法 : 寸法公差は、JIS B 1301-1996(ISO) キー及びキー溝　平行キー (普通形) に準拠しています。
4. 出力軸部の詳細寸法は、技術資料 E10 頁をご参照ください。
5. 本寸法図の寸法及び質量は、予告なしに変更することが有ります。

	J	K	BC	BL
屋内形	133	104.5	205	75.5
屋外形	135	104.5	222.5	93

■寸法図

図 C1 CNHM05-508R-CB-3, 5 / 仕様記号 (CNHM05-508R-CB-B-3, 5 / 仕様記号)

質量 kg	屋内形	屋外形
	13(16)	16(16)

仕様記号	屋内形	屋外形
	JDNSLB	JDASLB

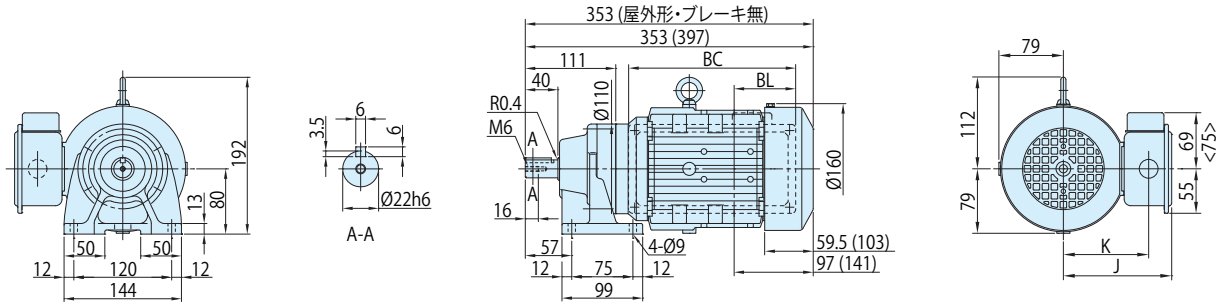

図 C2 CNHM05-5087-CB-6~35 / 仕様記号 (CNHM05-5087-CB-B-6~35 / 仕様記号)

質量 kg	屋内形	屋外形
	12(15)	15(15)

仕様記号	屋内形	屋外形
	JDNSLB	JDASLB

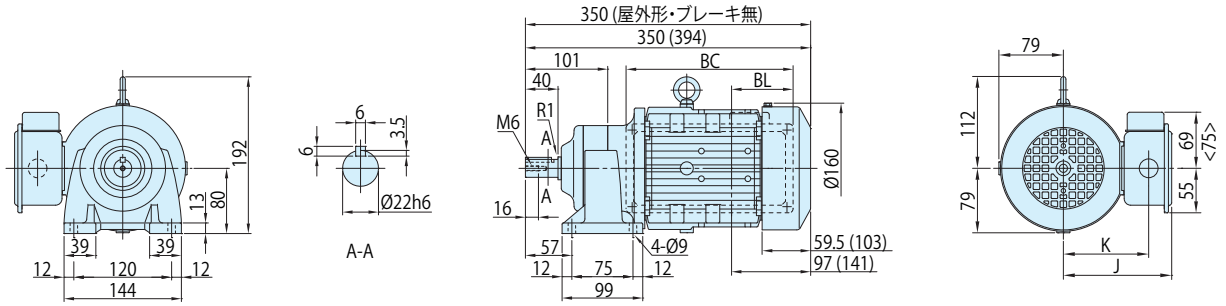

図 C3 CNHM05-5097-CB-43~59 / 仕様記号 (CNHM05-5097-CB-B-43~59 / 仕様記号)

質量 kg	屋内形	屋外形
	15(18)	18(18)

仕様記号	屋内形	屋外形
	JDNSLB	JDASLB

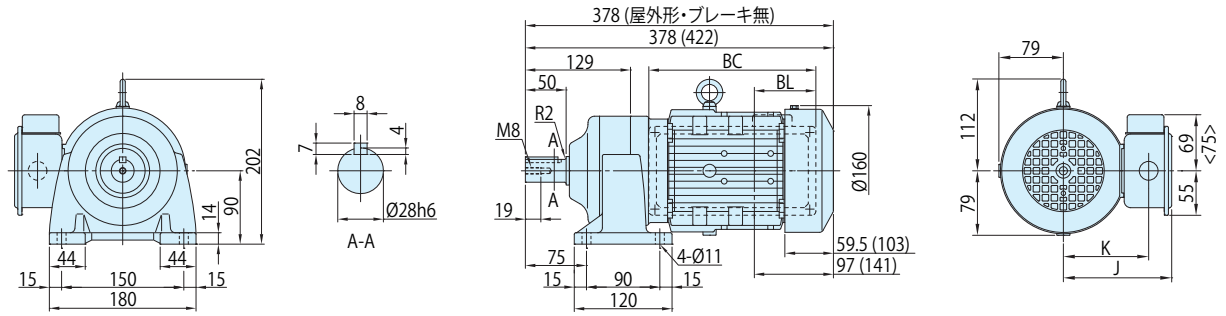

注) 1. ( ) 内はブレーキ付の形式、寸法、質量を示します。また、< > 内は屋外形の寸法を示しますのでご注意ください。
2. 出力軸径寸法 : 寸法公差は、JIS B 0401-1998 "h6" です。
3. 軸端キー寸法 : 寸法公差は、JIS B 1301-1996(ISO) キー及びキー溝　平行キー (普通形) に準拠しています。
4. 出力軸部の詳細寸法は、技術資料 E10 頁をご参照ください。
5. 本寸法図の寸法及び質量は、予告なしに変更することが有ります。

	J	K	BC	BL
屋内形	133	104.5	205	75.5
屋外形	135	104.5	222.5	93

■寸法図

図 C1

CNHM05-5107-CB-71~119 / 仕様記号
(CNHM05-5107-CB-B-71~119 / 仕様記号)

質量 kg	屋内形	屋外形
	18(21)	21(21)

仕様記号	屋内形	屋外形
	JDNSLB	JDASLB

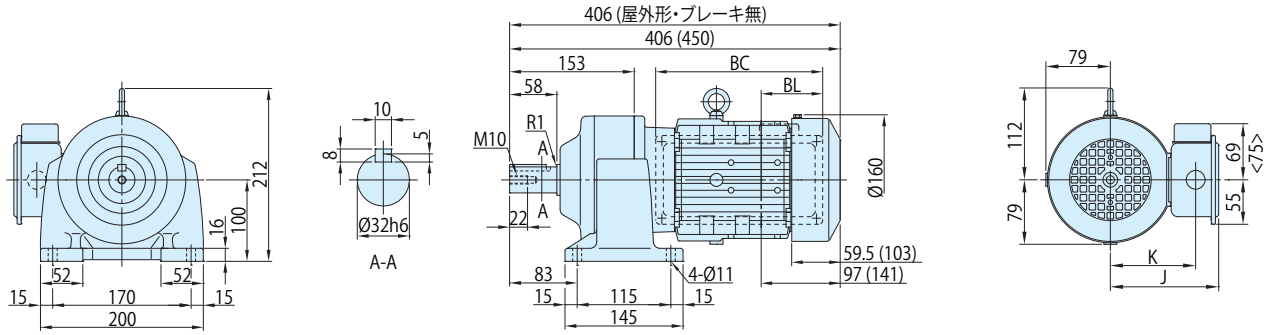

図 C2

CNHM05-5127DR-CB-145~435 / 仕様記号
(CNHM05-5127DR-CB-B-145~435 / 仕様記号)

質量 kg	屋内形	屋外形
	38(41)	41(41)

仕様記号	屋内形	屋外形
	JDNSLB	JDASLB

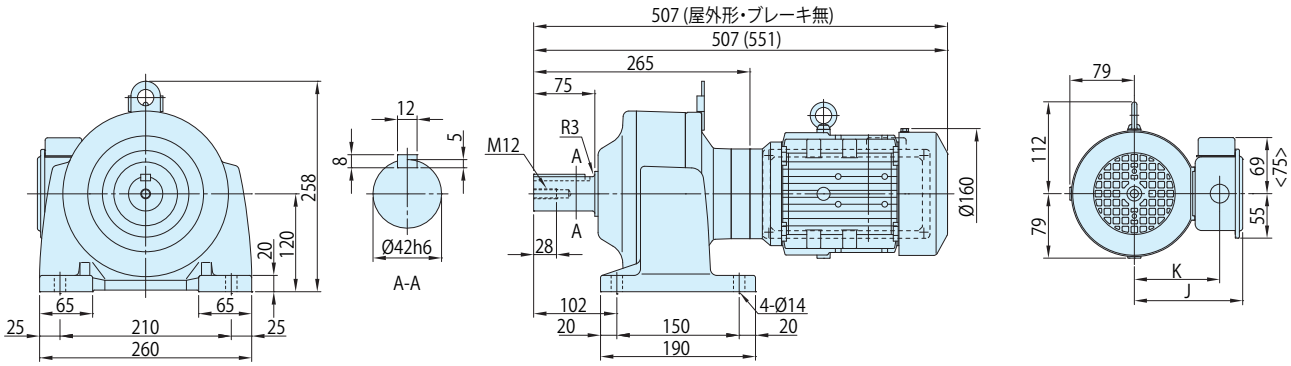

図 C3

CNHM05-5127DA-CB-559~731 / 仕様記号
(CNHM05-5127DA-CB-B-559~731 / 仕様記号)

質量 kg	屋内形	屋外形
	40(43)	43(43)

仕様記号	屋内形	屋外形
	JDNSLB	JDASLB

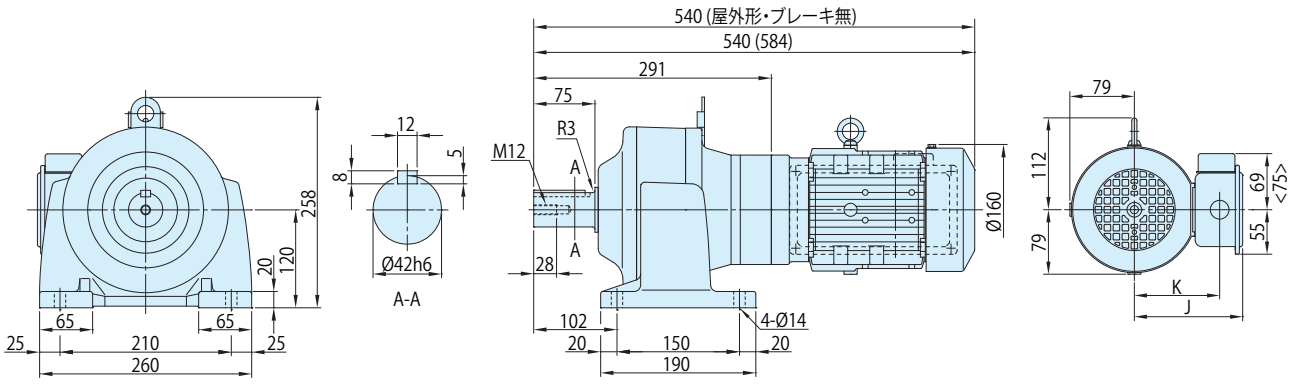

注) 1. (　) 内はブレーキ付の形式、寸法、質量を示します。また、< > 内は屋外形の寸法を示しますのでご注意ください。
2. 出力軸径寸法 : 寸法公差は、JIS B 0401-1998 "h6" です。
3. 軸端キー寸法 : 寸法公差は、JIS B 1301-1996(ISO) キー及びキー溝　平行キー (普通形) に準拠しています。
4. 出力軸部の詳細寸法は、技術資料 E10 頁をご参照ください。
5. 本寸法図の寸法及び質量は、予告なしに変更することが有ります。

	J	K	BC	BL
屋内形	133	104.5	205	75.5
屋外形	135	104.5	222.5	93

レデューサ(両軸形)

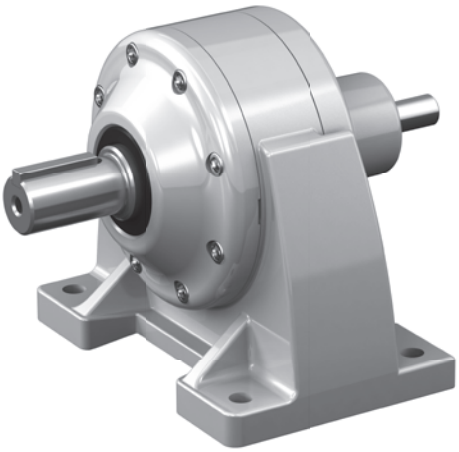

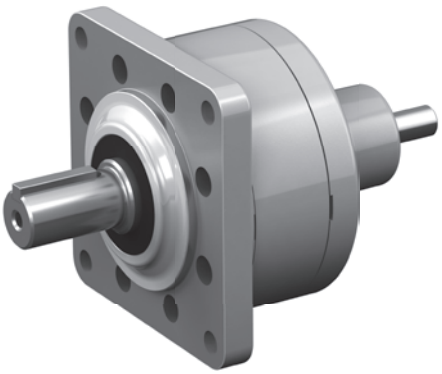

入力容量	減速比範囲			頁
0.1kW 相当	3	▶	1003	C144
0.2kW 相当	3	▶	1003	C148
0.4kW 相当	3	▶	559	C152
0.75kW 相当	3	▶	255	C156
1.5kW 相当	3	▶	59	C159
2.2kW 相当	3	▶	51	C162
3.7kW 相当	11	▶	21	C164

■選定表

減速比	出力回転数 r/min		形式記号 (詳細は B10 頁)		出力トルク Tout				出力軸許容ラジアル荷重 Pro				高速軸許容ラジアル荷重 Pro		寸法図	
					N・m		kgf・m		N		kgf				フランジ取付	脚取付
	50Hz	60Hz	枠番	減速比	50Hz	60Hz	50Hz	60Hz	50Hz	60Hz	50Hz	60Hz	N	kgf		
3	483	583	CNV (フランジ取付) CNH (脚取付)	507R - 3	1.88	1.56	0.191	0.159	235	235	24.0	24.0	196	20.0	C145 図 C1	C145 図 C2
5	290	350		507R - 5	3.13	2.59	0.319	0.264	392	392	40.0	40.0	196	20.0		
6	242	292		5067 - 6	3.75	3.11	0.383	0.317	540	540	55.0	55.0	98.1	10.0	C145 図 C3	C145 図 C4
8	181	219		5067 - 8	5.01	4.15	0.510	0.423	687	687	70.0	70.0	98.1	10.0		
11	132	159		5067 - 11	6.88	5.70	0.702	0.581	687	687	70.0	70.0	98.1	10.0		
13	112	135		5067 - 13	8.13	6.74	0.829	0.687	687	687	70.0	70.0	98.1	10.0		
15	96.7	117		5067 - 15	9.39	7.78	0.957	0.793	883	883	90.0	90.0	98.1	10.0		
17	85.3	103		5067 - 17	10.6	8.81	1.08	0.898	883	883	90.0	90.0	98.1	10.0		
21	69.0	83.3		5067 - 21	13.1	10.9	1.34	1.11	1180	1180	120	120	98.1	10.0		
25	58.0	70.0		5067 - 25	15.6	13.0	1.59	1.32	1180	1180	120	120	98.1	10.0		
29	50.0	60.3		5067 - 29	18.1	15.0	1.85	1.53	1230	1230	125	125	98.1	10.0		
35	41.4	50.0		5067 - 35	21.9	18.1	2.23	1.85	1230	1230	125	125	98.1	10.0		
43	33.7	40.7		5067 - 43	26.9	22.3	2.74	2.27	1230	1230	125	125	98.1	10.0		
51	28.4	34.3		5067 - 51	31.9	26.4	3.25	2.70	1230	1230	125	125	98.1	10.0		
59	24.6	29.7		5077 - 59	36.9	30.6	3.76	3.12	1670	1670	170	170	196	20.0	C145 図 C5	C145 図 C6
71	20.4	24.6		5077 - 71	44.4	36.8	4.53	3.75	1670	1670	170	170	196	20.0		
87	16.7	20.1		5087 - 87	54.4	45.1	5.55	4.60	2700	2700	275	275	245	25.0	C146 図 C1	C146 図 C2
103	14.1	17.0		5097 - 103	62.2	51.6	6.34	5.26	3430	3430	350	350	196	20.0	C146 図 C3	C146 図 C4
119	12.2	14.7		5097 - 119	74.5	61.7	7.59	6.29	3430	3430	350	350	343	35.0		
145	10.0	12.1		5097DR - 145	86.0	71.2	8.76	7.26	3430	3430	350	350	196	20.0	C146 図 C5	C146 図 C6
175	8.29	10.0		5097DR - 175	104	86.0	10.6	8.76	3430	3430	350	350	196	20.0		
215	6.74	8.14		5097DR - 215	127	106	13.0	10.8	3430	3430	350	350	196	20.0		
255	5.69	6.86		5097DR - 255	151	125	15.4	12.8	3430	3430	350	350	196	20.0		
295	4.92	5.93		5097DR - 295	*174	145	*17.8	14.8	3430	3430	350	350	196	20.0		
355	4.08	4.93		5097DR - 355	*176	174	*18.0	17.8	3430	3430	350	350	196	20.0		
435	3.33	4.02		5107DR - 435	258	214	26.3	21.8	4660	4660	475	475	196	20.0	C147 図 C1	C147 図 C2
559	2.59	3.13		5107DA - 559	331	275	33.8	28.0	4660	4660	475	475	245	25.0	C147 図 C3	C147 図 C4
649	2.23	2.70		5107DA - 649	*363	319	*37.0	32.5	4660	4660	475	475	245	25.0		
731	1.98	2.39		5107DA - 731	*400	359	*40.8	36.6	4660	4660	475	475	245	25.0		
841	1.72	2.08		5127DA - 841	499	413	50.8	42.1	7260	7260	740	740	245	25.0	C147 図 C5	C147 図 C6
1003	1.45	1.74		5127DA - 1003	595	493	60.6	50.2	7260	7260	740	740	245	25.0		

注) 1. 出力回転数は代表値です。
2. 低速軸許容ラジアル荷重は、低速軸中央の位置の値です。
3. 高速軸許容ラジアル荷重は、高速軸中央の位置の値です。50Hz と 60Hz の値は同じです。
4. 入力回転数　50Hz：1450r/min, 60Hz：1750r/min。
5. 枠番末尾に「R」の付く機種は、トラクションドライブ機種です。ご使用にあたっては B14 頁の選定資料をご参照ください。

■寸法図

図 C1 CNV-507R-3, 5

質量 kg 2.5

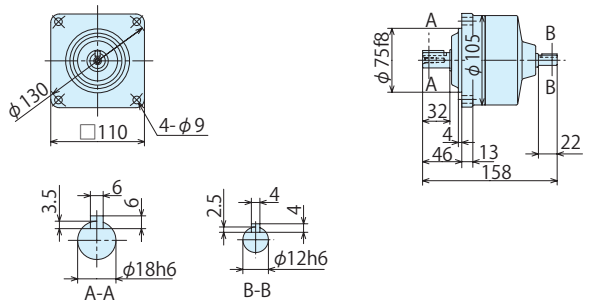

図 C2 CNH-507R-3, 5

質量 kg 2.5

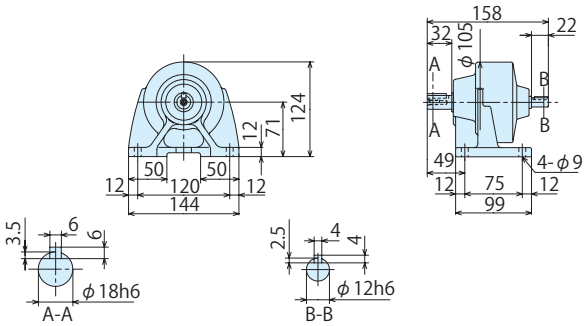

図 C3 CNV-5067-6~51

質量 kg 2.0

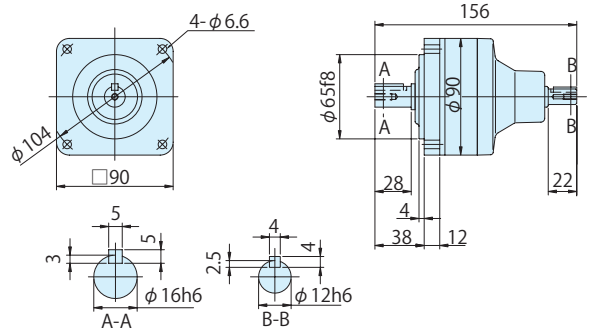

図 C4 CNH-5067-6~51

質量 kg 2.0

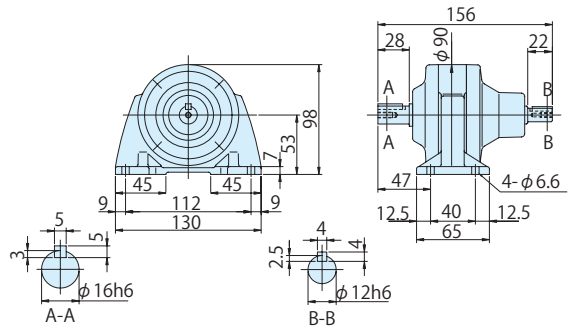

図 C5 CNV-5077-59, 71

質量 kg 2.5

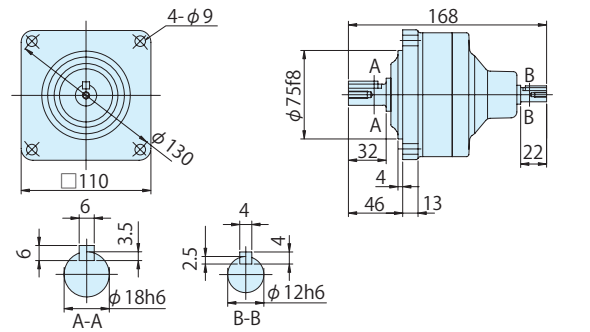

図 C6 CNH-5077-59, 71

質量 kg 2.5

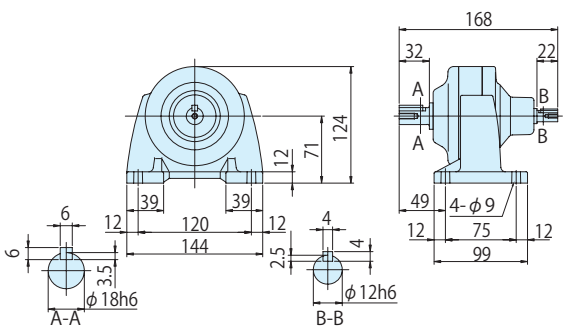

注）1. 低速軸径寸法：寸法公差は、JIS B 0401-1976 "h6" です。
2. 軸端キー寸法：寸法公差は、JIS B 1301-1996 平行キーに依っています。
3. 低速軸部の詳細寸法は、技術資料 E34 頁を参照ください。
4. 本寸法図の寸法および質量は、予告無しに変更することがあります。

■寸法図

図 C1　CNV-5087-87

質量 kg	3.0

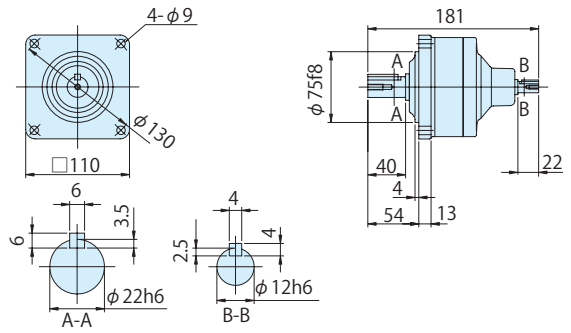

図 C2　CNH-5087-87

質量 kg	3.0

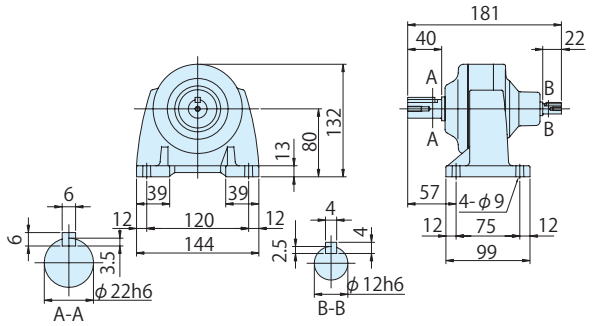

図 C3　CNV-5097-103, 119

質量 kg	5.5

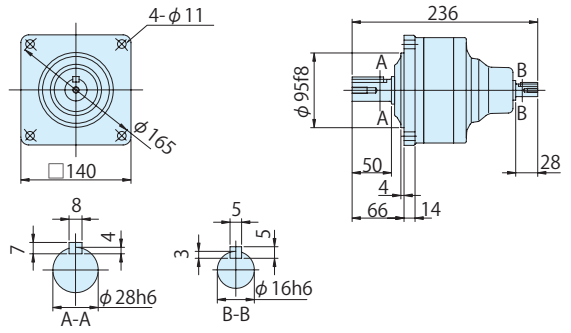

図 C4　CNH-5097-103, 119

質量 kg	6.0

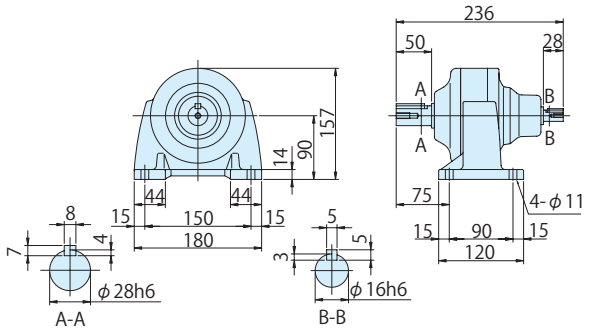

図 C5　CNV-5097DR-145~355

質量 kg	6.0

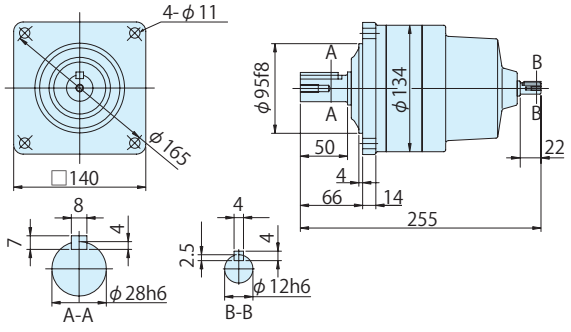

図 C6　CNH-5097DR-145~355

質量 kg	6.5

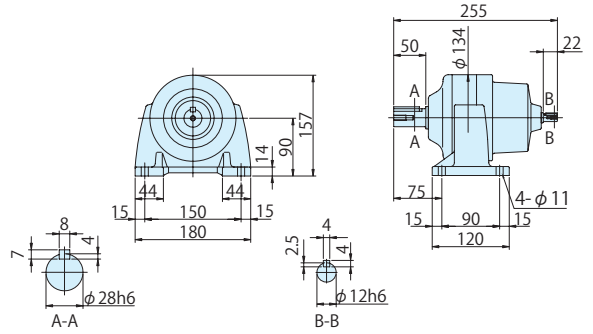

注) 1. 低速軸径寸法：寸法公差は、JIS B 0401-1976 "h6" です。
2. 軸端キー寸法：寸法公差は、JIS B 1301-1996 平行キーに依っています。
3. 低速軸部の詳細寸法は、技術資料 E34 頁を参照ください。
4. 本寸法図の寸法および質量は、予告無しに変更することがあります。

■寸法図

図 C1 CNV-5107DR-435

質量 kg	9.0

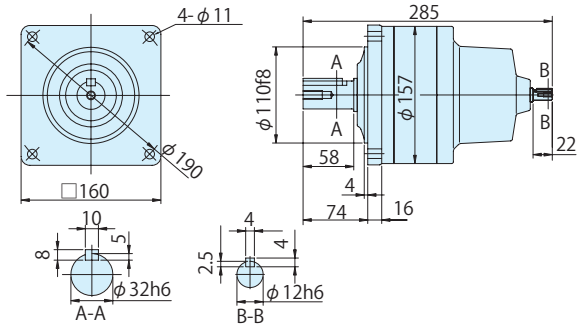

図 C2 CNH-5107DR-435

質量 kg	10

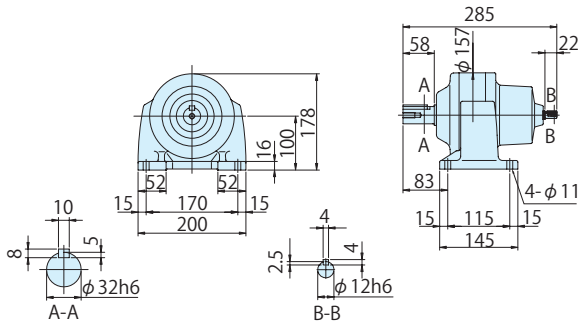

図 C3 CNV-5107DA-559~731

質量 kg	10

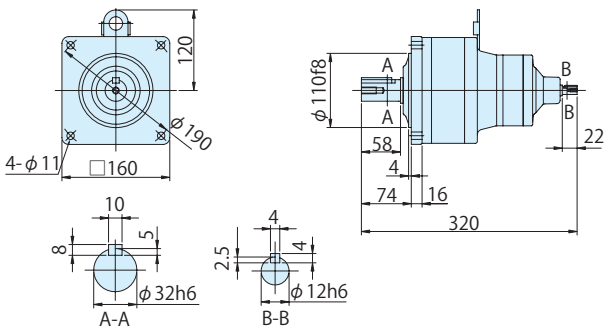

図 C4 CNH-5107DA-559~731

質量 kg	11

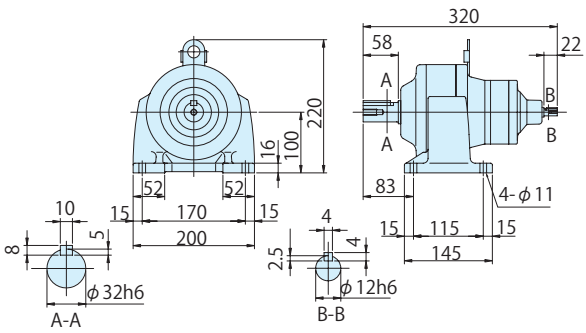

図 C5 CNV-5127DA-841, 1003

質量 kg	28

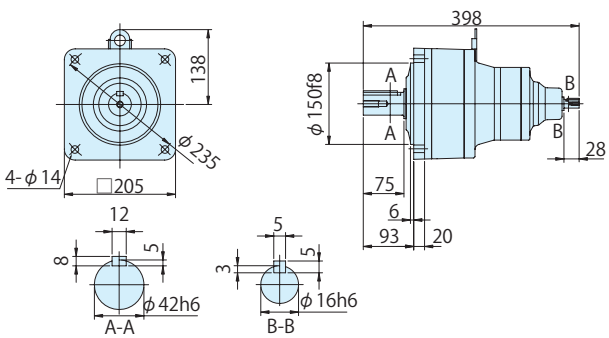

図 C6 CNH-5127DA-841, 1003

質量 kg	28

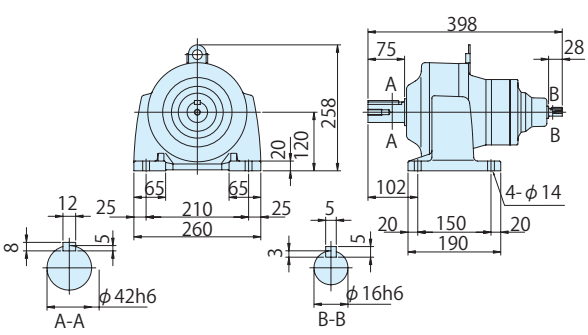

注）1. 低速軸径寸法：寸法公差は、JIS B 0401-1976 "h6" です。
2. 軸端キー寸法：寸法公差は、JIS B 1301-1996 平行キーに依っています。
3. 低速軸部の詳細寸法は、技術資料 E34 頁を参照ください。
4. 本寸法図の寸法および質量は、予告無しに変更することがあります。

■選定表

減速比	出力回転数 r/min		形式記号 (詳細は B10 頁)		出力トルク Tout				出力軸許容ラジアル荷重 Pro				高速軸許容ラジアル荷重 Pro		寸法図	
					N・m		kgf・m		N		kgf				フランジ取付	脚取付
	50Hz	60Hz	枠番	減速比	50Hz	60Hz	50Hz	60Hz	50Hz	60Hz	50Hz	60Hz	N	kgf		
3	483	583	CNV (フランジ取付) CNH (脚取付)	507R - 3	3.75	3.11	0.383	0.317	235	235	24.0	24.0	196	20.0	C149 図 C1	C149 図 C2
5	290	350		507R - 5	6.26	5.18	0.638	0.528	392	392	40.0	40.0	196	20.0		
6	242	292		5067 - 6	7.51	6.22	0.765	0.634	540	540	55.0	55.0	98.1	10.0	C149 図 C3	C149 図 C4
8	181	219		5067 - 8	10.0	8.29	1.02	0.846	687	687	70.0	70.0	98.1	10.0		
11	132	159		5067 - 11	13.8	11.4	1.40	1.16	687	687	70.0	70.0	98.1	10.0		
13	112	135		5067 - 13	16.3	13.5	1.66	1.37	687	687	70.0	70.0	98.1	10.0		
15	96.7	117		5067 - 15	18.8	15.6	1.91	1.59	883	883	90.0	90.0	98.1	10.0		
17	85.3	103		5067 - 17	21.3	17.6	2.17	1.80	883	883	90.0	90.0	98.1	10.0		
21	69.0	83.3		5067 - 21	26.3	21.8	2.68	2.22	1180	1180	120	120	98.1	10.0		
25	58.0	70.0		5067 - 25	31.3	25.9	3.19	2.64	1180	1180	120	120	98.1	10.0		
29	50.0	60.3		5077 - 29	36.3	30.1	3.70	3.07	1670	1670	170	170	196	20.0	C149 図 C5	C149 図 C6
35	41.4	50.0		5077 - 35	43.8	36.3	4.46	3.70	1670	1670	170	170	196	20.0		
43	33.7	40.7		5077 - 43	53.8	44.6	5.49	4.54	1670	1670	170	170	196	20.0		
51	28.4	34.3		5087 - 51	63.8	52.9	6.51	5.39	2700	2700	275	275	245	25.0	C150 図 C1	C150 図 C2
59	24.6	29.7		5087 - 59	73.8	61.2	7.53	6.24	2700	2700	275	275	245	25.0		
71	20.4	24.6		5097 - 71	88.8	73.6	9.06	7.50	3430	3430	350	350	343	35.0	C150 図 C3	C150 図 C4
87	16.7	20.1		5097 - 87	109	90.2	11.1	9.20	3430	3430	350	350	343	35.0		
103	14.1	17.0		5097 - 103	124	103	12.7	10.5	3430	3430	350	350	196	20.0		
119	12.2	14.7		5097 - 119	149	123	15.2	12.6	3430	3430	350	350	343	35.0		
145	10.0	12.1		5097DR - 145	172	142	17.5	14.5	3430	3430	350	350	196	20.0	C150 図 C5	C150 図 C6
175	8.29	10.0		5097DR - 175	207	172	21.1	17.5	3430	3430	350	350	196	20.0		
215	6.74	8.14		5107DR - 215	255	211	26.0	21.5	4660	4660	475	475	196	20.0	C151 図 C1	C151 図 C2
255	5.69	6.86		5107DR - 255	302	250	30.8	25.5	4660	4660	475	475	196	20.0		
295	4.92	5.93		5107DR - 295	350	290	35.7	29.5	4660	4660	475	475	196	20.0		
355	4.08	4.93		5107DR - 355	*340	*340	*34.7	*34.7	4660	4660	475	475	196	20.0		
435	3.33	4.02		5117DR - 435	516	427	52.6	43.6	5690	5690	580	580	196	20.0	C151 図 C3	C151 図 C4
559	2.59	3.13		5127DA - 559	663	549	67.6	56.0	7260	7260	740	740	245	25.0	C151 図 C5	C151 図 C6
649	2.23	2.70		5127DA - 649	*762	638	*77.7	65.0	7260	7260	740	740	245	25.0		
731	1.98	2.39		5127DA - 731	*711	*711	*72.5	*72.5	7260	7260	740	740	245	25.0		
841	1.72	2.08		5127DA - 841	*665	*665	*67.8	*67.8	7260	7260	740	740	245	25.0		
1003	1.45	1.74		5127DA - 1003	*762	*762	*77.7	*77.7	7260	7260	740	740	245	25.0		

注) 1. 出力回転数は代表値です。
2. 低速軸許容ラジアル荷重は、低速軸中央の位置の値です。
3. 高速軸許容ラジアル荷重は、高速軸中央の位置の値です。50Hz と 60Hz の値は同じです。
4. 入力回転数　50Hz：1450r/min, 60Hz：1750r/min。
5. 枠番末尾に「R」の付く機種は、トラクションドライブ機種です。ご使用にあたっては B14 頁の選定資料をご参照ください。

■寸法図

図 C1 CNV-507R-3, 5

質量 kg 2.5

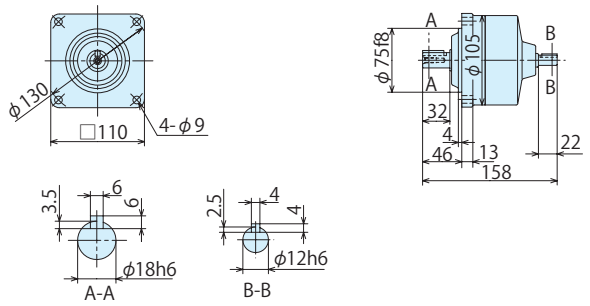

図 C2 CNH-507R-3, 5

質量 kg 2.5

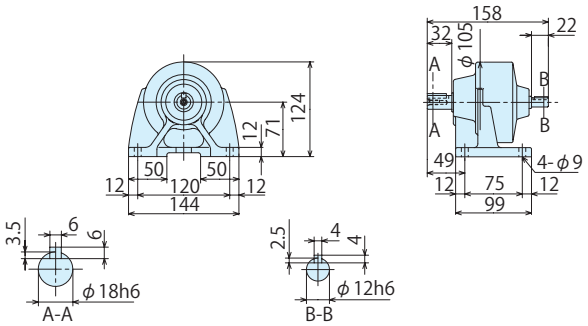

図 C3 CNV-5067-6~25

質量 kg 2.0

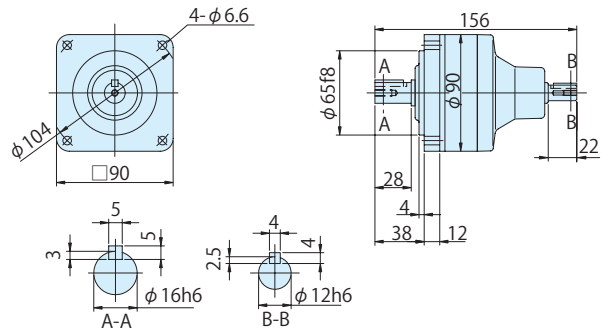

図 C4 CNH-5067-6~25

質量 kg 2.0

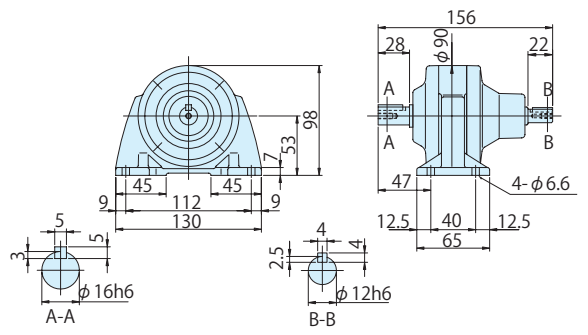

図 C5 CNV-5077-29~43

質量 kg 2.5

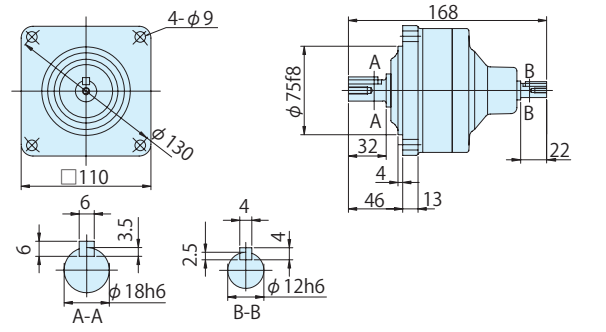

図 C6 CNH-5077-29~43

質量 kg 3.0

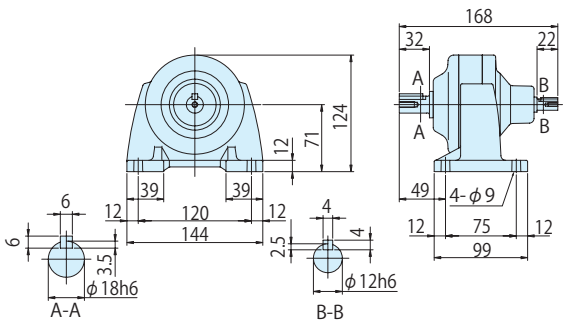

注）1. 低速軸径寸法：寸法公差は、JIS B 0401-1976 "h6" です。
2. 軸端キー寸法：寸法公差は、JIS B 1301-1996 平行キーに依っています。
3. 低速軸部の詳細寸法は、技術資料 E34 頁を参照ください。
4. 本寸法図の寸法および質量は、予告無しに変更することがあります。

■寸法図

図 C1　CNV-5087-51, 59

質量 kg	3.0

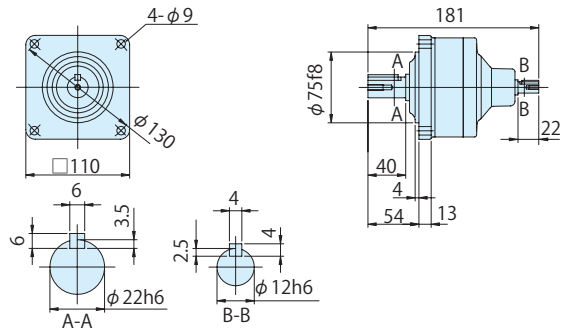

図 C2　CNH-5087-51, 59

質量 kg	3.0

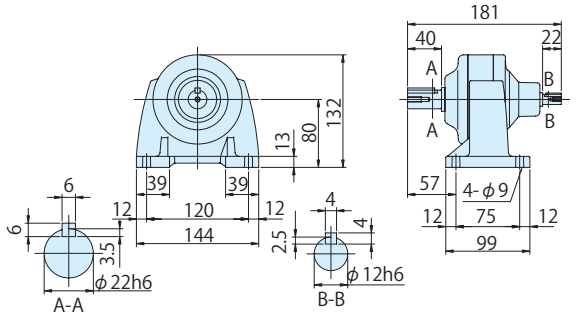

図 C3　CNV-5097-71~119

質量 kg	5.5

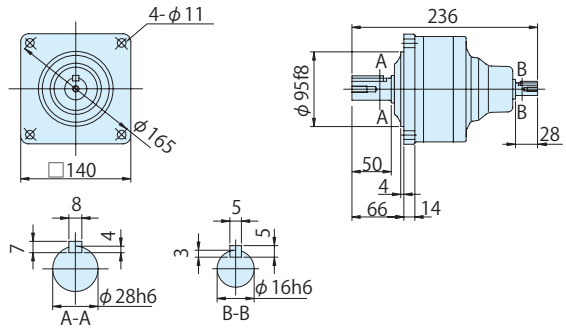

図 C4　CNH-5097-71~119

質量 kg	6.0

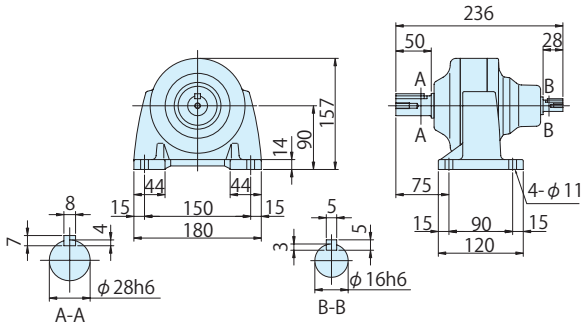

図 C5　CNV-5097DR-145, 175

質量 kg	6.0

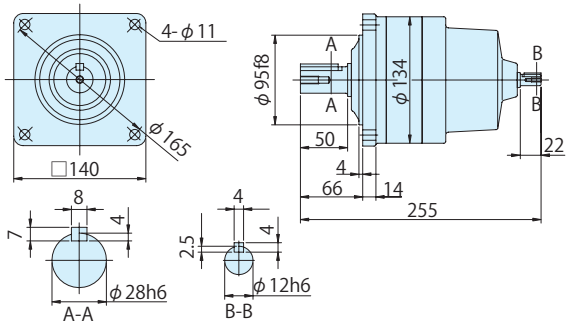

図 C6　CNH-5097DR-145, 175

質量 kg	6.5

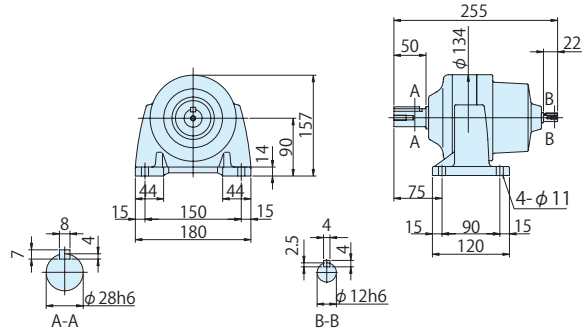

注) 1. 低速軸径寸法：寸法公差は、JIS B 0401-1976 "h6" です。
2. 軸端キー寸法：寸法公差は、JIS B 1301-1996 平行キーに依っています。
3. 低速軸部の詳細寸法は、技術資料 E34 頁を参照ください。
4. 本寸法図の寸法および質量は、予告無しに変更することがあります。

■寸法図

図 C1 CNV-5107DR-215~355

質量 kg 9.0

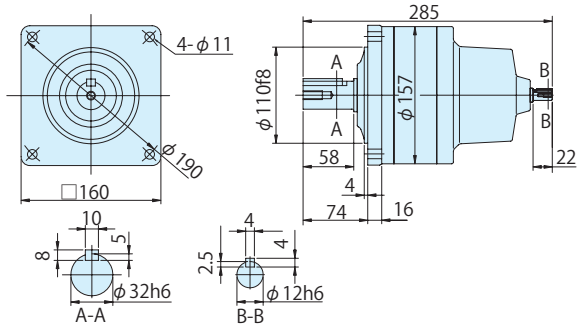

図 C2 CNH-5107DR-215~355

質量 kg 10

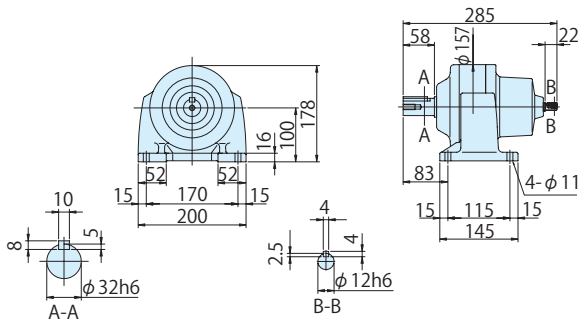

図 C3 CNV-5117DR-435

質量 kg 20

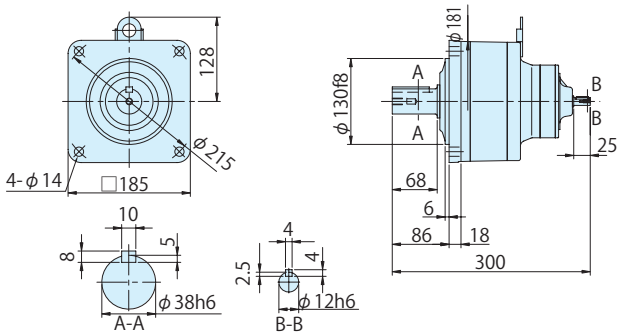

図 C4 CNH-5117DR-435

質量 kg 21

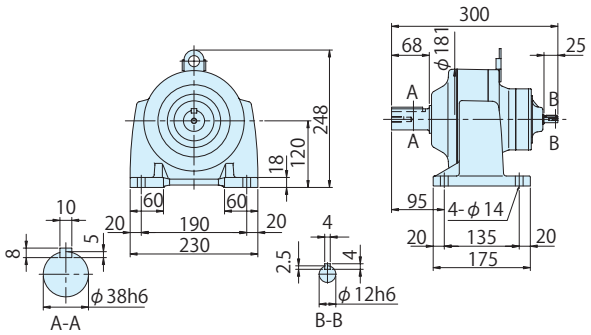

図 C5 CNV-5127DA-559~1003

質量 kg 28

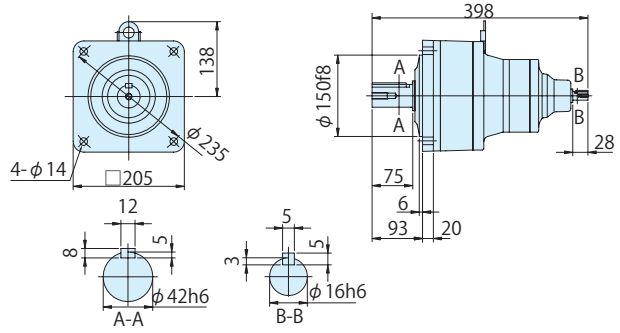

図 C6 CNH-5127DA-559~1003

質量 kg 28

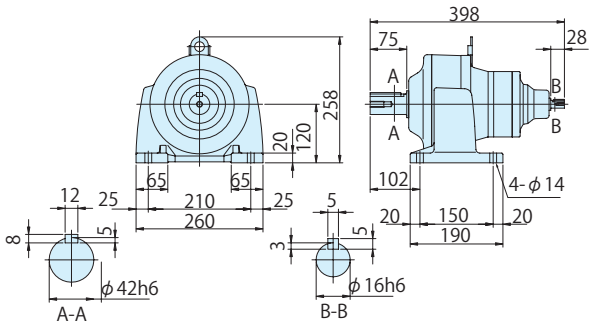

注）1. 低速軸径寸法：寸法公差は、JIS B 0401-1976 "h6" です。
2. 軸端キー寸法：寸法公差は、JIS B 1301-1996 平行キーに依っています。
3. 低速軸部の詳細寸法は、技術資料 E34 頁を参照ください。
4. 本寸法図の寸法および質量は、予告無しに変更することがあります。

■選定表

減速比	出力回転数 r/min		形式記号 (詳細は B10 頁)		出力トルク Tout				出力軸許容ラジアル荷重 Pro				高速軸許容ラジアル荷重 Pro		寸法図	
					N・m		kgf・m		N		kgf				フランジ取付	脚取付
	50Hz	60Hz	枠番	減速比	50Hz	60Hz	50Hz	60Hz	50Hz	60Hz	50Hz	60Hz	N	kgf		
3	483	583	CNV (フランジ取付) CNH (脚取付)	507R - 3	7.51	6.22	0.765	0.634	235	235	24.0	24.0	196	20.0	C153 図 C1	C153 図 C2
5	290	350		507R - 5	12.5	10.4	1.28	1.06	392	392	40.0	40.0	196	20.0		
6	242	292		5077 - 6	15.0	12.4	1.53	1.27	687	687	70.0	70.0	196	20.0	C153 図 C3	C153 図 C4
8	181	219		5077 - 8	20.0	16.6	2.04	1.69	883	883	90.0	90.0	196	20.0		
11	132	159		5077 - 11	27.5	22.8	2.81	2.33	1370	1370	140	140	196	20.0		
13	112	135		5077 - 13	32.5	27.0	3.32	2.75	1370	1370	140	140	196	20.0		
15	96.7	117		5077 - 15	37.5	31.1	3.83	3.17	1470	1470	150	150	196	20.0		
17	85.3	103		5077 - 17	42.5	35.3	4.34	3.59	1470	1470	150	150	196	20.0		
21	69.0	83.3		5087 - 21	52.6	43.5	5.36	4.44	2250	2250	229	229	245	25.0	C153 図 C5	C153 図 C6
25	58.0	70.0		5087 - 25	62.6	51.8	6.38	5.28	2680	2680	273	273	245	25.0		
29	50.0	60.3		5087 - 29	72.6	60.1	7.40	6.13	2700	2700	275	275	245	25.0		
35	41.4	50.0		5087 - 35	87.6	72.6	8.93	7.40	2700	2700	275	275	245	25.0		
43	33.7	40.7		5097 - 43	108	89.2	11.0	9.09	3430	3430	350	350	343	35.0	C154 図 C1	C154 図 C2
51	28.4	34.3		5097 - 51	128	106	13.0	10.8	3430	3430	350	350	343	35.0		
59	24.6	29.7		5097 - 59	148	122	15.1	12.5	3430	3430	350	350	343	35.0		
71	20.4	24.6		5107 - 71	178	147	18.1	15.0	4660	4660	475	475	500	51.0	C154 図 C3	C154 図 C4
87	16.7	20.1		5107 - 87	218	180	22.2	18.4	4660	4660	475	475	500	51.0		
103	14.1	17.0		5107 - 103	249	206	25.4	21.0	4660	4660	475	475	196	20.0		
119	12.2	14.7		5107 - 119	298	247	30.4	25.2	4660	4660	475	475	500	51.0		
145	10.0	12.1		5107DR - 145	344	285	35.0	29.0	4660	4660	475	475	196	20.0	C154 図 C5	C154 図 C6
175	8.29	10.0		5117DR - 175	415	344	42.3	35.0	5690	5690	580	475	196	20.0	C155 図 C1	C155 図 C2
215	6.74	8.14		5117DR - 215	510	422	52.0	43.1	5690	5690	580	475	196	20.0		
255	5.69	6.86		5117DR - 255	*588	501	*59.9	51.1	5690	5690	580	475	196	20.0		
295	4.92	5.93		5127DR - 295	699	580	71.3	59.1	7260	7260	740	740	245	25.0	C155 図 C3	C155 図 C4
355	4.08	4.93		5127DR - 355	*604	*604	*61.5	*61.5	7260	7260	740	740	245	25.0		
435	3.33	4.02		5127DR - 435	*774	*774	*78.9	*78.9	7260	7260	740	740	245	25.0		
559	2.59	3.13		5127DA - 559	*711	*711	*72.5	*72.5	7260	7260	740	740	245	25.0	C155 図 C5	C155 図 C6

注) 1. 出力回転数は代表値です。
2. 低速軸許容ラジアル荷重は、低速軸中央の位置の値です。
3. 高速軸許容ラジアル荷重は、高速軸中央の位置の値です。50Hz と 60Hz の値は同じです。
4. 入力回転数　50Hz：1450r/min, 60Hz：1750r/min。
5. 枠番末尾に「R」の付く機種は、トラクションドライブ機種です。ご使用にあたっては B14 頁の選定資料をご参照ください。

■寸法図

図 C1 CNV-507R-3, 5

質量 kg	2.5

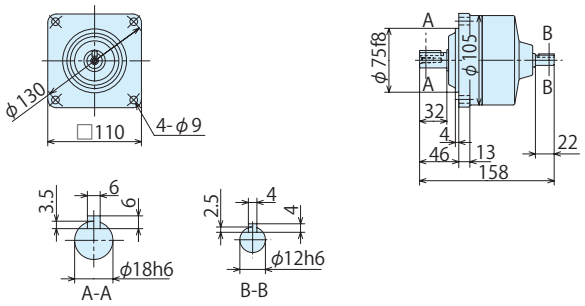

図 C2 CNH-507R-3, 5

質量 kg	2.5

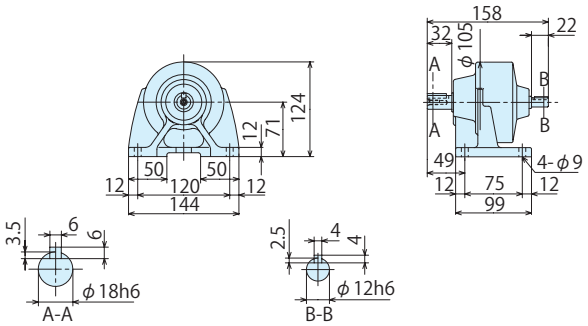

図 C3 CNV-5077-6~17

質量 kg	2.5

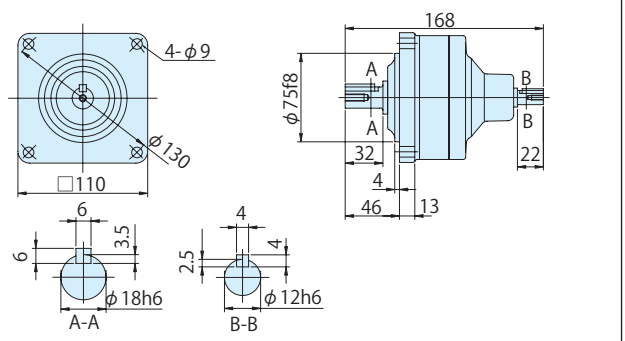

図 C4 CNH-5077-6~17

質量 kg	3.0

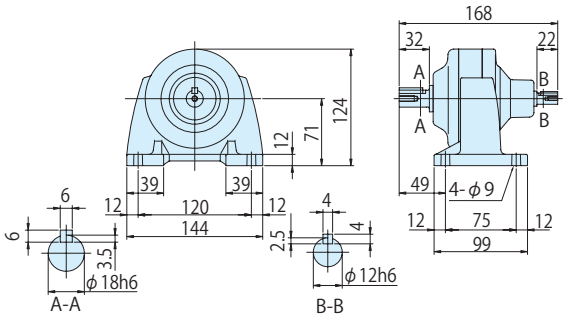

図 C5 CNV-5087-21~35

質量 kg	3.0

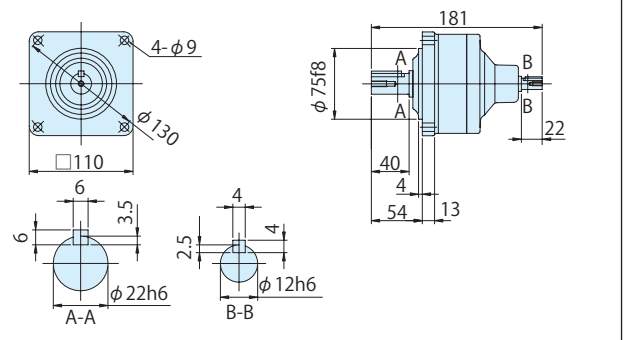

図 C6 CNH-5087-21~35

質量 kg	3.0

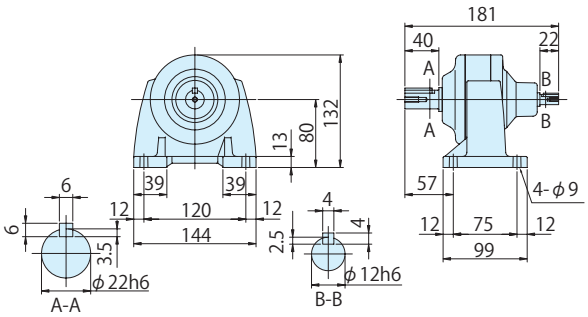

注) 1. 低速軸径寸法：寸法公差は、JIS B 0401-1976 "h6" です。
2. 軸端キー寸法：寸法公差は、JIS B 1301-1996 平行キーに依っています。
3. 低速軸部の詳細寸法は、技術資料 E34 頁を参照ください。
4. 本寸法図の寸法および質量は、予告無しに変更することがあります。

■寸法図

図 C1　CNV-5097-43~59

質量 kg	5.5

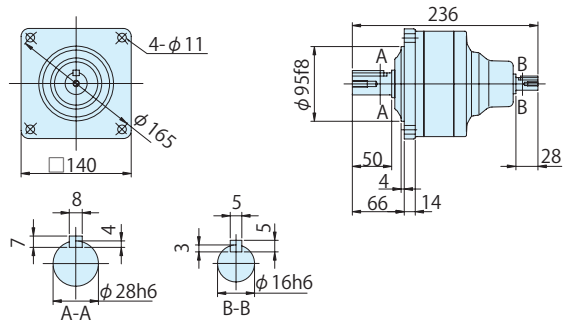

図 C2　CNH-5097-43~59

質量 kg	6.0

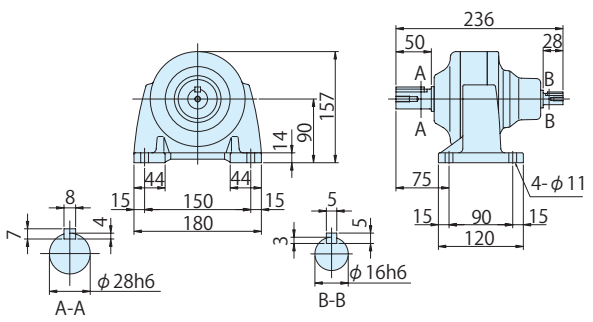

図 C3　CNV-5107-71~119

質量 kg	9.0

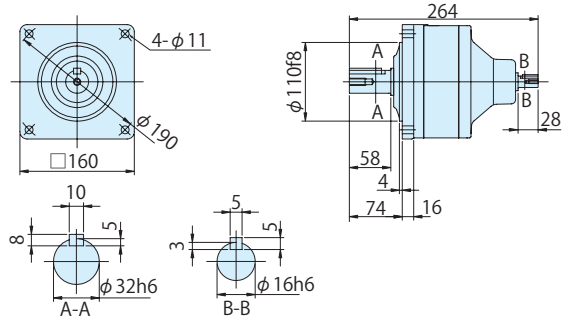

図 C4　CNH-5107-71~119

質量 kg	10

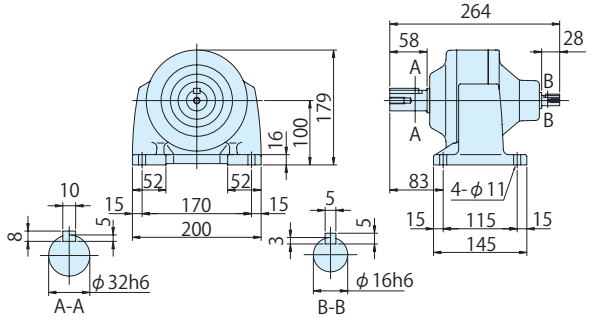

図 C5　CNV-5107DR-145

質量 kg	9.0

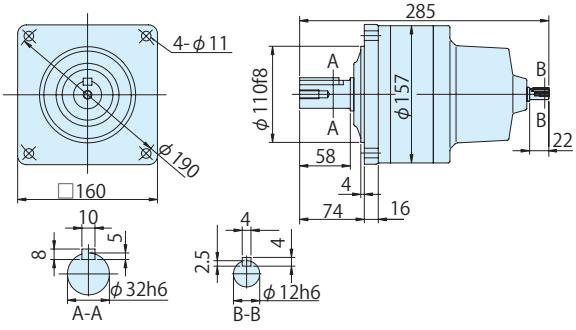

図 C6　CNH-5107DR-145

質量 kg	10

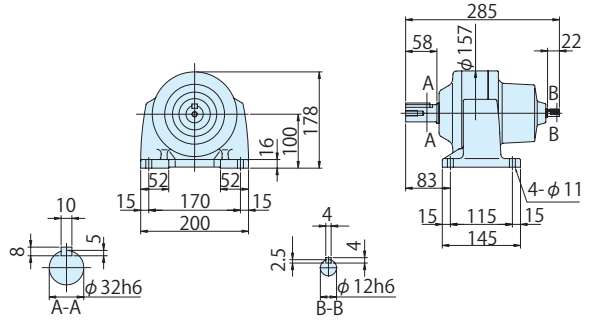

注) 1. 低速軸径寸法：寸法公差は、JIS B 0401-1976 "h6" です。
2. 軸端キー寸法：寸法公差は、JIS B 1301-1996 平行キーに依っています。
3. 低速軸部の詳細寸法は、技術資料 E34 頁を参照ください。
4. 本寸法図の寸法および質量は、予告無しに変更することがあります。

■寸法図

図 C1 CNV-5117DR-175~255

質量 kg	20

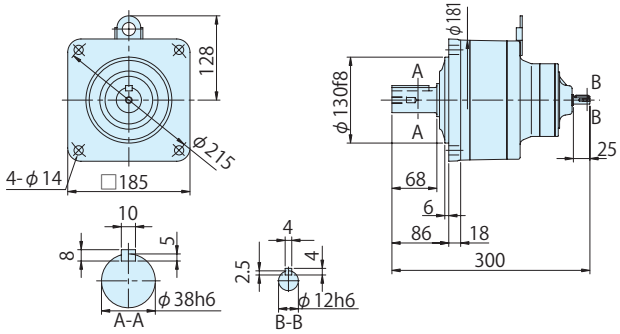

図 C2 CNH-5117DR-175~255

質量 kg	21

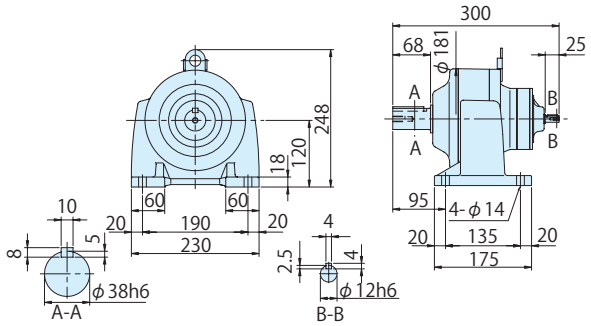

図 C3 CNV-5127DR-295~435

質量 kg	29

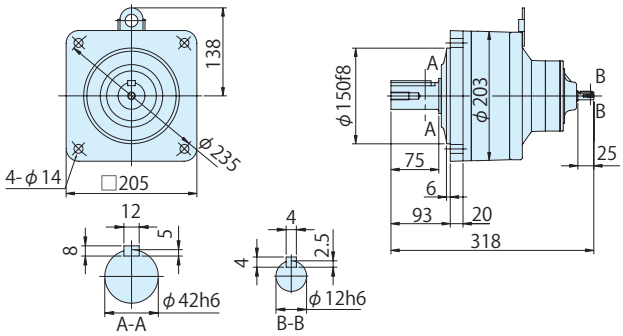

図 C4 CNH-5127DR-295~435

質量 kg	29

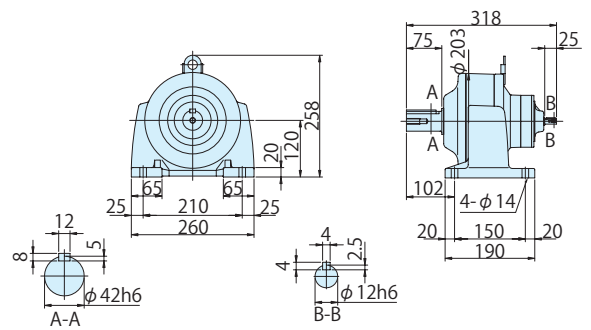

図 C5 CNV-5127DA-559

質量 kg	28

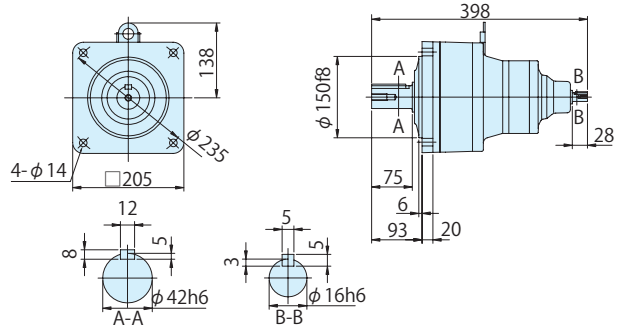

図 C6 CNH-5127DA-559

質量 kg	28

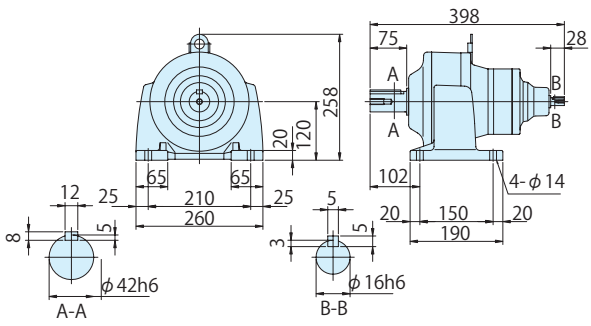

注）1. 低速軸径寸法：寸法公差は、JIS B 0401-1976 "h6" です。
2. 軸端キー寸法：寸法公差は、JIS B 1301-1996 平行キーに依っています。
3. 低速軸部の詳細寸法は、技術資料 E34 頁を参照ください。
4. 本寸法図の寸法および質量は、予告無しに変更することがあります。

■選定表

減速比	出力回転数 r/min		形式記号 (詳細は B10 頁)		出力トルク Tout				出力軸許容ラジアル荷重 Pro				高速軸許容ラジアル荷重 Pro		寸法図	
					N・m		kgf・m		N		kgf				フランジ取付	脚取付
	50Hz	60Hz	枠番	減速比	50Hz	60Hz	50Hz	60Hz	50Hz	60Hz	50Hz	60Hz	N	kgf		
3	483	583	CNV (フランジ取付) CNH (脚取付)	508R - 3	14.1	11.7	1.44	1.19	603	603	62.0	62.0	245	25.0	C157 図 C1	C157 図 C2
5	290	350		508R - 5	23.5	19.4	2.39	1.98	1000	1000	102	102	245	25.0		
6	242	292		5087 - 6	28.2	23.3	2.87	2.38	1000	1000	102	102	245	25.0	C157 図 C3	C157 図 C4
8	181	219		5087 - 8	37.5	31.1	3.83	3.17	1000	1000	102	102	245	25.0		
11	132	159		5097 - 11	51.6	42.8	5.26	4.36	2450	2450	250	250	343	35.0	C157 図 C5	C157 図 C6
13	112	135		5097 - 13	61.0	50.5	6.22	5.15	2750	2750	280	280	343	35.0		
15	96.7	117		5097 - 15	70.4	58.3	7.18	5.95	2850	2850	290	290	343	35.0		
17	85.3	103		5097 - 17	79.8	66.1	8.13	6.74	3240	3240	330	330	343	35.0		
21	69.0	83.3		5097 - 21	98.5	81.7	10.0	8.32	3430	3430	350	350	343	35.0		
25	58.0	70.0		5097 - 25	117	97.2	12.0	9.91	3430	3430	350	350	343	35.0		
29	50.0	60.3		5097 - 29	136	113	13.9	11.5	3430	3430	350	350	343	35.0		
35	41.4	50.0		5097 - 35	164	136	16.7	13.9	3430	3430	350	350	343	35.0		
43	33.7	40.7		5097 - 43	202	167	20.6	17.0	3430	3430	350	350	343	35.0		
51	28.4	34.3		5107 - 51	239	198	24.4	20.2	4660	4660	475	475	500	51.0	C158 図 C1	C158 図 C2
59	24.6	29.7		5107 - 59	277	229	28.2	23.4	4660	4660	475	475	500	51.0		
71	20.4	24.6		5117 - 71	333	276	34.0	28.1	5690	5690	580	580	677	69.0	C158 図 C3	C158 図 C4
87	16.7	20.1		5117 - 87	408	338	41.6	34.5	5690	5690	580	580	677	69.0		
105	13.8	16.7		5127DR - 105	467	387	47.6	39.4	7260	7260	740	740	245	25.0	C158 図 C5	C158 図 C6
125	11.6	14.0		5127DR - 125	556	460	56.6	46.9	7260	7260	740	740	245	25.0		
145	10.0	12.1		5127DR - 145	645	534	65.7	54.4	7260	7260	740	740	245	25.0		
175	8.29	10.0		5127DR - 175	*664	645	*67.7	65.7	7260	7260	740	740	245	25.0		
215	6.74	8.14		5127DR - 215	*711	*711	*72.5	*72.5	7260	7260	740	740	245	25.0		
255	5.69	6.86		5127DR - 255	*740	*740	*75.4	*75.4	7260	7260	740	740	245	25.0		

注) 1. 出力回転数は代表値です。
2. 低速軸許容ラジアル荷重は、低速軸中央の位置の値です。
3. 高速軸許容ラジアル荷重は、高速軸中央の位置の値です。50Hz と 60Hz の値は同じです。
4. 入力回転数　50Hz：1450r/min, 60Hz：1750r/min。
5. 枠番末尾に「R」の付く機種は、トラクションドライブ機種です。ご使用にあたっては B14 頁の選定資料をご参照ください。

■寸法図

図 C1 CNV-508R-3, 5

質量 kg 4.0

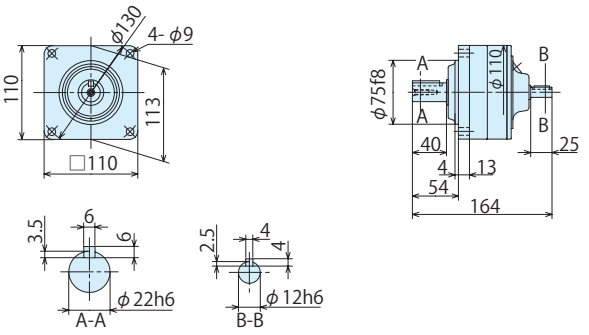

図 C2 CNH-508R-3, 5

質量 kg 4.0

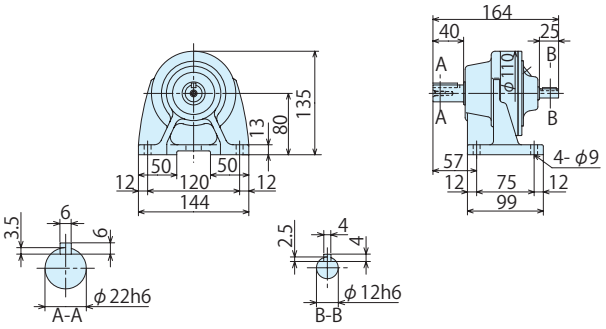

図 C3 CNV-5087-6, 8

質量 kg 3.0

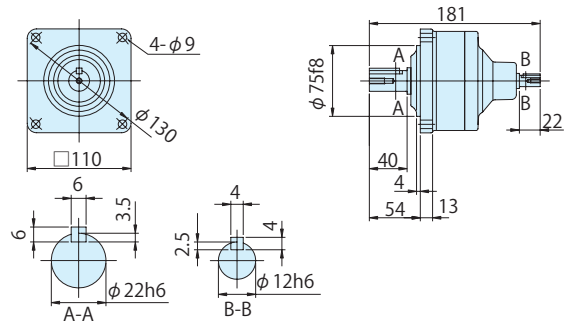

図 C4 CNH-5087-6, 8

質量 kg 3.0

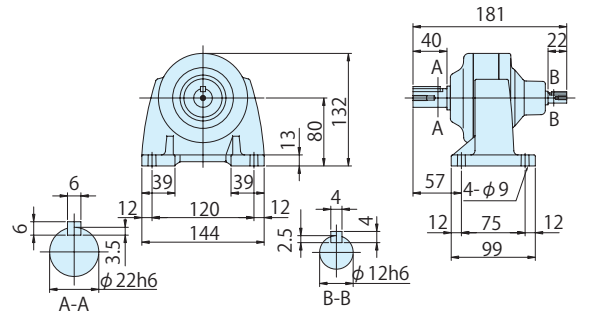

図 C5 CNV-5097-11~43

質量 kg 5.5

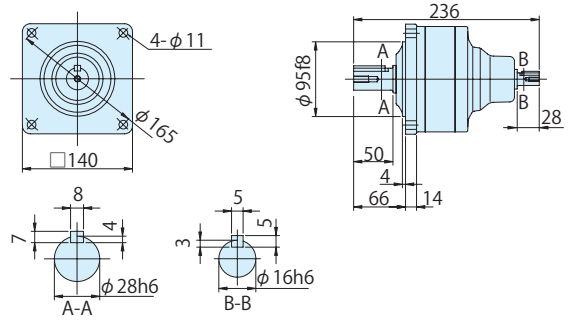

図 C6 CNH-5097-11~43

質量 kg 6.0

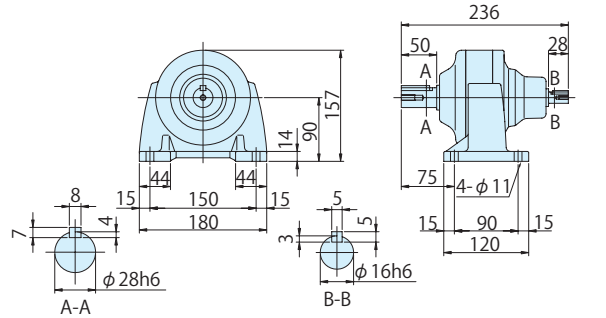

注）1. 低速軸径寸法：寸法公差は、JIS B 0401-1976 "h6" です。
2. 軸端キー寸法：寸法公差は、JIS B 1301-1996 平行キーに依っています。
3. 低速軸部の詳細寸法は、技術資料 E34 頁を参照ください。
4. 本寸法図の寸法および質量は、予告無しに変更することがあります。

■寸法図

図 C1 CNV-5107-51, 59

質量 kg	9.0

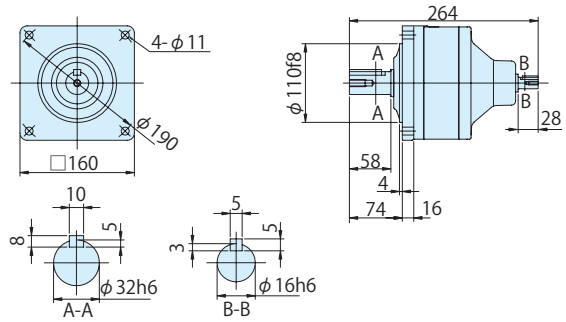

図 C2 CNH-5107-51, 59

質量 kg	10

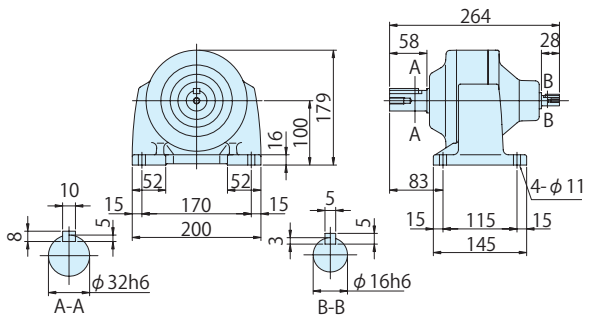

図 C3 CNV-5117-71, 87

質量 kg	22

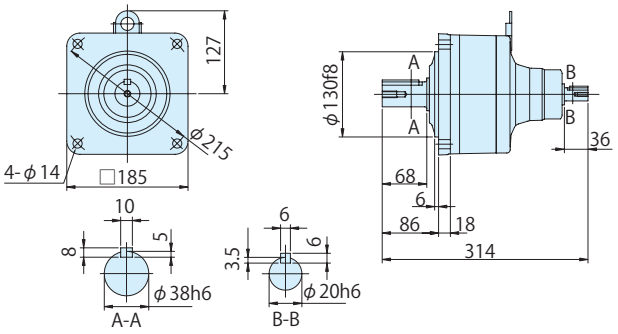

図 C4 CNH-5117-71, 87

質量 kg	22

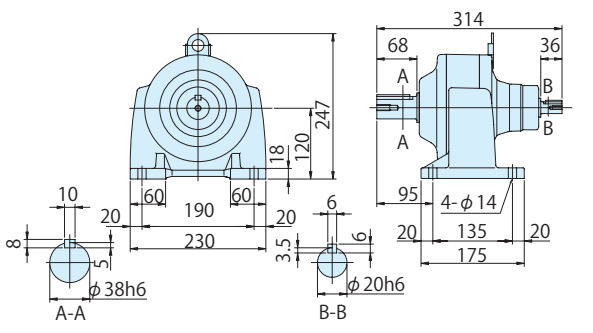

図 C5 CNV-5127DR-105~255

質量 kg	29

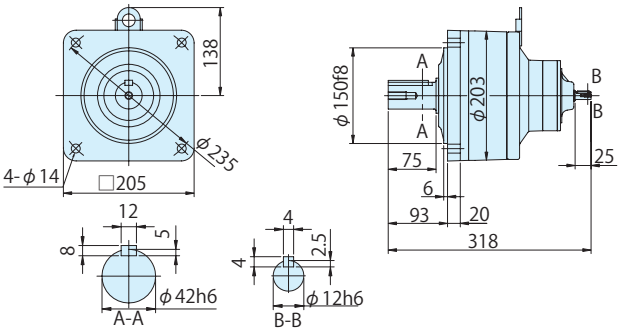

図 C6 CNH-5127DR-105~255

質量 kg	29

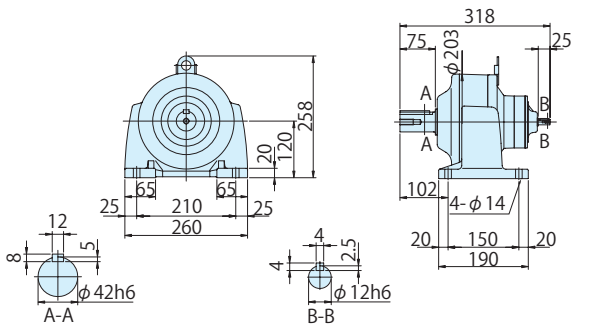

注) 1. 低速軸径寸法：寸法公差は、JIS B 0401-1976 "h6" です。
2. 軸端キー寸法：寸法公差は、JIS B 1301-1996 平行キーに依っています。
3. 低速軸部の詳細寸法は、技術資料 E34 頁を参照ください。
4. 本寸法図の寸法および質量は、予告無しに変更することがあります。

■選定表

減速比	出力回転数 r/min		形式記号 (詳細は B10 頁)		出力トルク Tout				出力軸許容ラジアル荷重 Pro				高速軸許容ラジアル荷重 Pro		寸法図	
					N・m		kgf・m		N		kgf				フランジ取付	脚取付
	50Hz	60Hz	枠番 ー 減速比		50Hz	60Hz	50Hz	60Hz	50Hz	60Hz	50Hz	60Hz	N	kgf		
3	483	583	CNV (フランジ取付) CNH (脚取付)	509R - 3	28.2	23.3	2.87	2.38	948	948	97.0	97.0	343	35.0	C160 図 C1	C160 図 C2
5	290	350		509R - 5	46.9	38.9	4.78	3.96	1580	1580	161	161	343	35.0		
6	242	292		5097 - 6	56.3	46.7	5.74	4.76	1960	1960	200	200	343	35.0		
8	181	219		5097 - 8	75.1	62.2	7.65	6.34	2450	2450	250	250	343	35.0		
11	132	159		5097 - 11	103	85.5	10.5	8.72	2450	2450	250	250	343	35.0		
13	112	135		5097 - 13	122	101	12.4	10.3	2750	2750	280	280	343	35.0	C160 図 C3	C160 図 C4
15	96.7	117		5097 - 15	141	117	14.4	11.9	2850	2850	290	290	343	35.0		
17	85.3	103		5097 - 17	160	132	16.3	13.5	3240	3240	330	330	343	35.0		
21	69.0	83.3		5097 - 21	197	163	20.1	16.6	3430	3430	350	350	343	35.0		
25	58.0	70.0		5107 - 25	235	194	23.9	19.8	4660	4660	475	475	500	51.0	C160 図 C5	C160 図 C6
29	50.0	60.3		5107 - 29	272	226	27.7	23.0	4660	4660	475	475	500	51.0		
35	41.4	50.0		5107 - 35	328	272	33.5	27.7	4590	4660	467	475	500	51.0		
43	33.7	40.7		5117 - 43	404	334	41.1	34.1	5690	5690	580	580	677	69.0	C161 図 C1	C161 図 C2
51	28.4	34.3		5117 - 51	479	397	48.8	40.4	5690	5690	580	580	677	69.0		
59	24.6	29.7		5127 - 59	554	459	56.4	46.8	7260	7260	740	740	1000	102	C161 図 C3	C161 図 C4

注) 1. 出力回転数は代表値です。
2. 低速軸許容ラジアル荷重は、低速軸中央の位置の値です。
3. 高速軸許容ラジアル荷重は、高速軸中央の位置の値です。50Hz と 60Hz の値は同じです。
4. 入力回転数　50Hz：1450r/min, 60Hz：1750r/min。
5. 枠番末尾に「R」の付く機種は、トラクションドライブ機種です。ご使用にあたっては B14 頁の選定資料をご参照ください。

■寸法図

図 C1　CNV-509R-3, 5

質量 kg	8.0

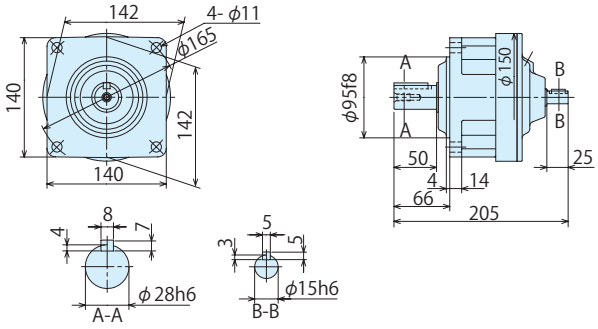

図 C2　CNV-5107-25~35

質量 kg	9.0

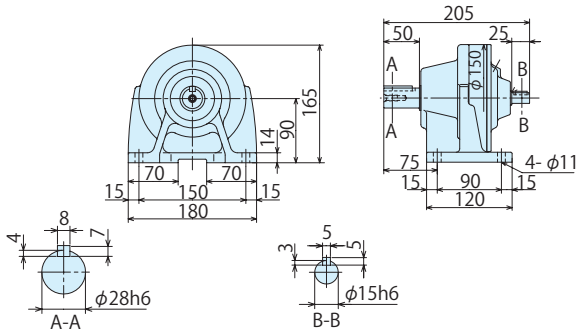

図 C3　CNV-5097-6~21

質量 kg	5.5

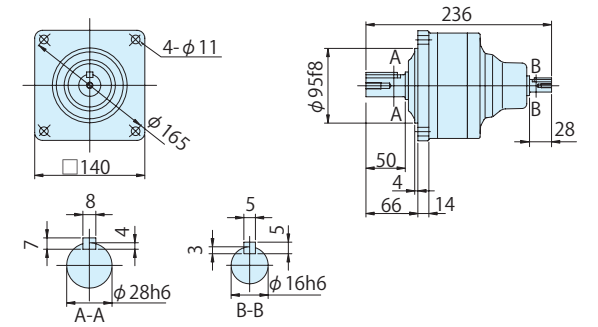

図 C4　CNH-5097-6~21

質量 kg	6.0

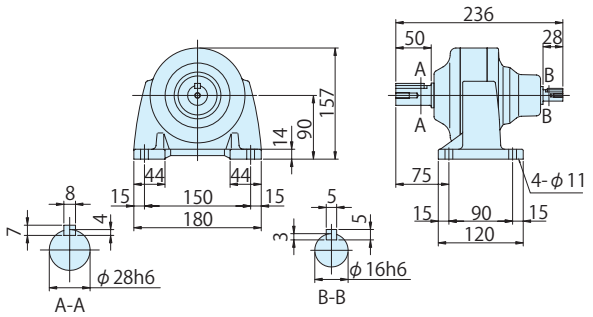

図 C5　CNV-5107-25~35

質量 kg	9.0

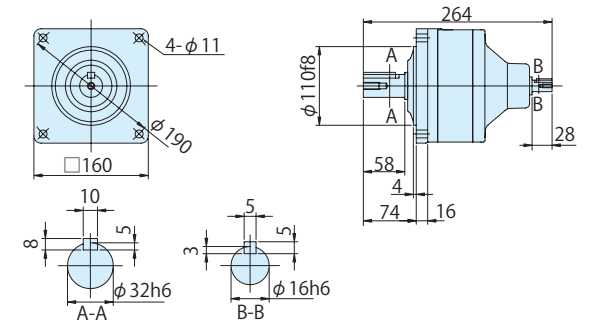

図 C6　CNH-5107-25~35

質量 kg	10

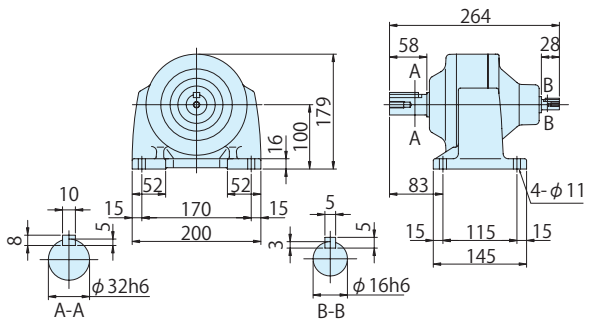

注) 1. 低速軸径寸法：寸法公差は、JIS B 0401-1976 "h6" です。
2. 軸端キー寸法：寸法公差は、JIS B 1301-1996 平行キーに依っています。
3. 低速軸部の詳細寸法は、技術資料 E34 頁を参照ください。
4. 本寸法図の寸法および質量は、予告無しに変更することがあります。

■寸法図

図 C1 CNV-5117-43, 51

質量 kg	22

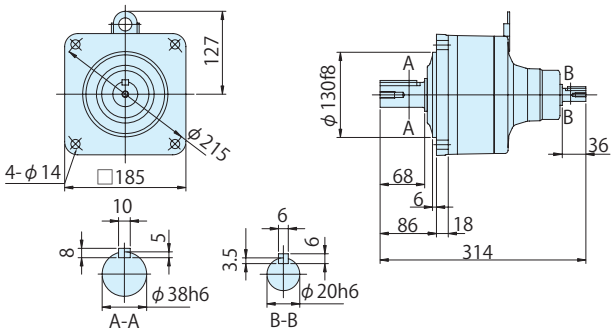

図 C2 CNH-5117-43, 51

質量 kg	22

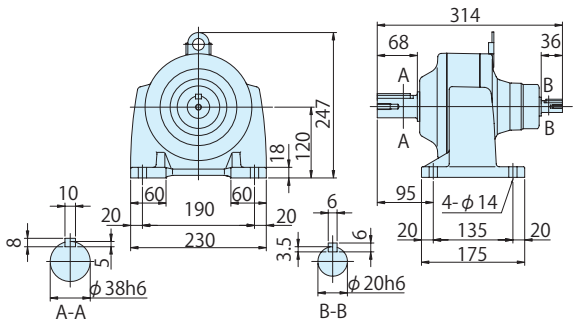

図 C3 CNV-5127-59

質量 kg	28

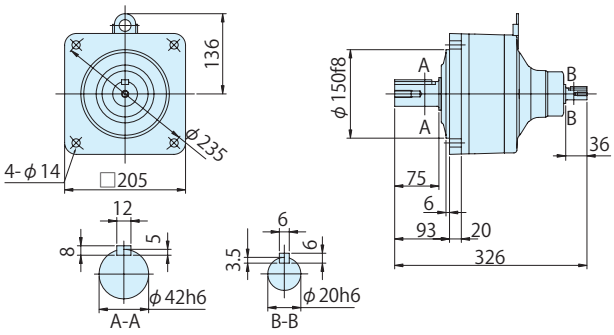

図 C4 CNH-5127-59

質量 kg	28

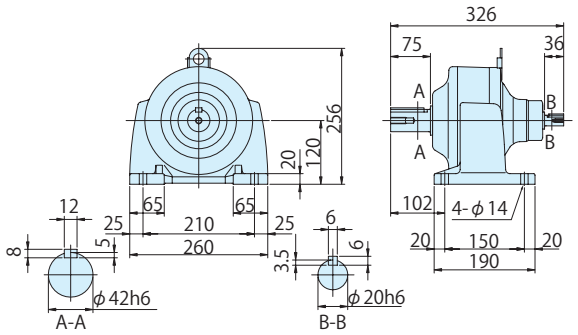

注) 1. 低速軸径寸法：寸法公差は、JIS B 0401-1976 "h6" です。
2. 軸端キー寸法：寸法公差は、JIS B 1301-1996 平行キーに依っています。
3. 低速軸部の詳細寸法は、技術資料 E34 頁を参照ください。
4. 本寸法図の寸法および質量は、予告無しに変更することがあります。

■選定表

減速比	出力回転数 r/min 50Hz	出力回転数 r/min 60Hz	形式記号 (詳細は B10 頁)	枠番 ー 減速比	出力トルク Tout N・m 50Hz	出力トルク Tout N・m 60Hz	出力トルク Tout kgf・m 50Hz	出力トルク Tout kgf・m 60Hz	出力軸許容ラジアル荷重 Pro N 50Hz	出力軸許容ラジアル荷重 Pro N 60Hz	出力軸許容ラジアル荷重 Pro kgf 50Hz	出力軸許容ラジアル荷重 Pro kgf 60Hz	高速軸許容ラジアル荷重 Pro N	高速軸許容ラジアル荷重 Pro kgf	寸法図 フランジ取付	寸法図 脚取付
3	483	583	CNV (フランジ取付) CNH (脚取付)	510R - 3	41.3	34.2	4.21	3.49	1220	1220	124	124	500	51.0	C162 図 C1	C162 図 C2
5	290	350		510R - 5	68.8	57.0	7.02	5.81	2030	2030	207	207	500	51.0		
8	181	219		5107 - 8	110	91.2	11.2	9.30	2970	2970	303	303	500	51.0	C163 図 C1	C163 図 C2
11	132	159		5107 - 11	151	125	15.4	12.8	2970	2970	303	303	500	51.0		
13	112	135		5107 - 13	179	148	18.2	15.1	3510	3510	358	358	500	51.0		
15	96.7	117		5107 - 15	206	171	21.0	17.4	4050	4050	413	413	500	51.0		
17	85.3	103		5107 - 17	234	194	23.9	19.8	4590	4590	468	468	500	51.0		
21	69.0	83.3		5107 - 21	289	240	29.5	24.4	4660	4660	475	475	500	51.0		
25	58.0	70.0		5117 - 25	344	285	35.1	29.1	5690	5690	580	580	677	69.0	C163 図 C3	C163 図 C4
29	50.0	60.3		5117 - 29	399	331	40.7	33.7	5690	5690	580	580	677	69.0		
35	41.4	50.0		5117 - 35	482	399	49.1	40.7	5690	5690	580	580	677	69.0		
43	33.7	40.7		5117 - 43	592	490	60.3	50.0	5690	5690	580	580	677	69.0		
51	28.4	34.3		5127 - 51	702	582	71.6	59.3	7260	7260	740	740	1000	102	C163 図 C5	C163 図 C6

注) 1. 出力回転数は代表値です。
2. 低速軸許容ラジアル荷重は、低速軸中央の位置の値です。
3. 高速軸許容ラジアル荷重は、高速軸中央の位置の値です。50Hz と 60Hz の値は同じです。
4. 入力回転数　50Hz：1450r/min, 60Hz：1750r/min。
5. 枠番末尾に「R」の付く機種は、トラクションドライブ機種です。ご使用にあたっては B14 頁の選定資料をご参照ください。

■寸法図

図 C1　CNV-510R-3, 5　　質量 kg　10

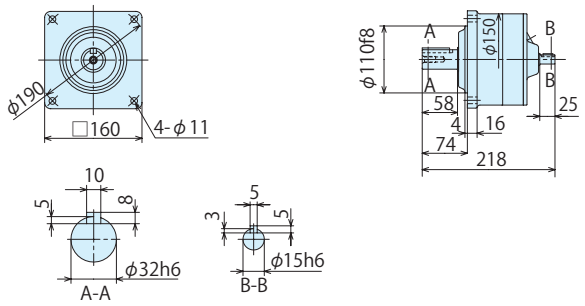

図 C2　CNH-510R-3, 5　　質量 kg　10

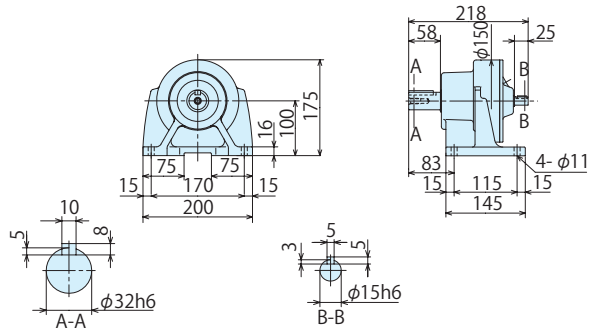

注) 1. 低速軸径寸法：寸法公差は、JIS B 0401-1976 "h6" です。
2. 軸端キー寸法：寸法公差は、JIS B 1301-1996 平行キーに依っています。
3. 低速軸部の詳細寸法は、技術資料 E34 頁を参照ください。
4. 本寸法図の寸法および質量は、予告無しに変更することがあります。

■寸法図

図 C1 CNV-5107-8~21

質量 kg 9.0

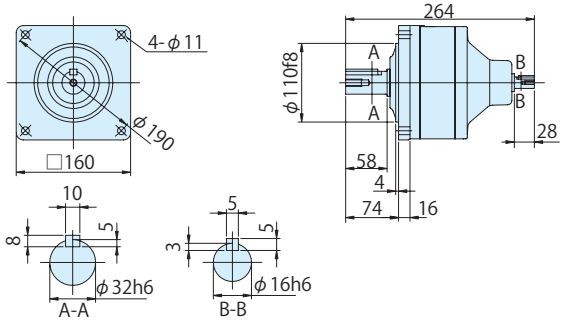

図 C2 CNH-5107-8~21

質量 kg 10

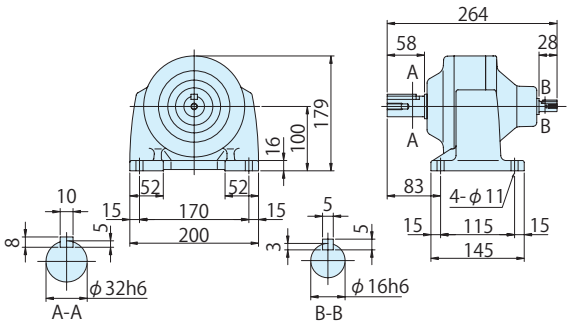

図 C3 CNV-5117-25~43

質量 kg 22

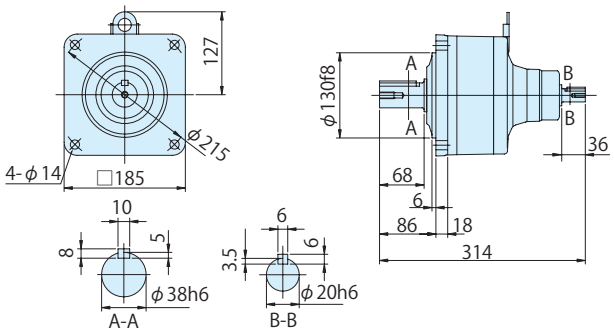

図 C4 CNH-5117-25~43

質量 kg 22

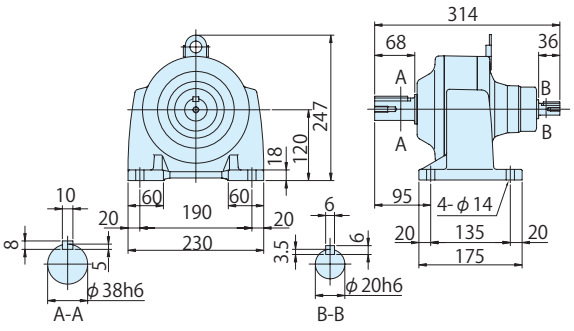

図 C5 CNV-5127-51

質量 kg 28

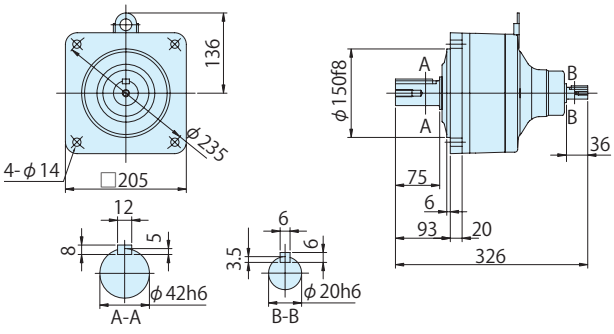

図 C6 CNH-5127-51

質量 kg 28

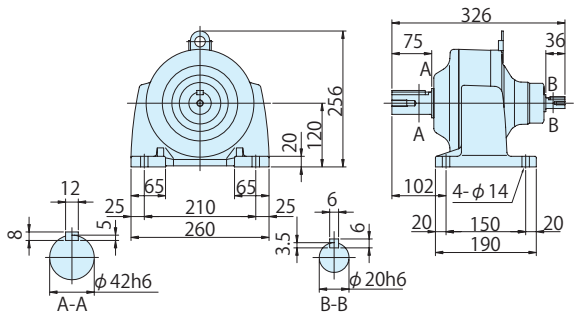

注) 1. 低速軸径寸法：寸法公差は、JIS B 0401-1976 "h6" です。
2. 軸端キー寸法：寸法公差は、JIS B 1301-1996 平行キーに依っています。
3. 低速軸部の詳細寸法は、技術資料 E34 頁を参照ください。
4. 本寸法図の寸法および質量は、予告無しに変更することがあります。

■選定表

減速比	出力回転数 r/min 50Hz	出力回転数 r/min 60Hz	形式記号 (詳細は B10 頁)	枠番 ー 減速比	出力トルク Tout N・m 50Hz	出力トルク Tout N・m 60Hz	出力トルク Tout kgf・m 50Hz	出力トルク Tout kgf・m 60Hz	出力軸許容ラジアル荷重 Pro N 50Hz	出力軸許容ラジアル荷重 Pro N 60Hz	出力軸許容ラジアル荷重 Pro kgf 50Hz	出力軸許容ラジアル荷重 Pro kgf 60Hz	高速軸許容ラジアル荷重 Pro N	高速軸許容ラジアル荷重 Pro kgf	寸法図 フランジ取付	寸法図 脚取付
11	132	159	CNV (フランジ取付) CNH (脚取付)	5117 - 11	240	200	24.5	20.4	4270	4270	435	435	677	69.0	C164 図 C1	C164 図 C2
13	112	135		5117 - 13	284	236	28.9	24.1	4970	4970	507	507	677	69.0		
15	96.7	117		5127 - 15	327	273	33.4	27.8	7260	7260	740	740	1000	102	C164 図 C3	C164 図 C4
17	85.3	103		5127 - 17	371	309	37.8	31.5	7260	7260	740	740	1000	102		
21	69.0	83.3		5127 - 21	458	382	46.7	38.9	7260	7260	740	740	1000	102		

注) 1. 出力回転数は代表値です。
2. 低速軸許容ラジアル荷重は、低速軸中央の位置の値です。
3. 高速軸許容ラジアル荷重は、高速軸中央の位置の値です。50Hz と 60Hz の値は同じです。
4. 入力回転数　50Hz：1450r/min, 60Hz：1750r/min。
5. 枠番末尾に「R」の付く機種は、トラクションドライブ機種です。ご使用にあたっては B14 頁の選定資料をご参照ください。

■寸法図

図 C1　CNV-5117-11, 13

質量 kg	22

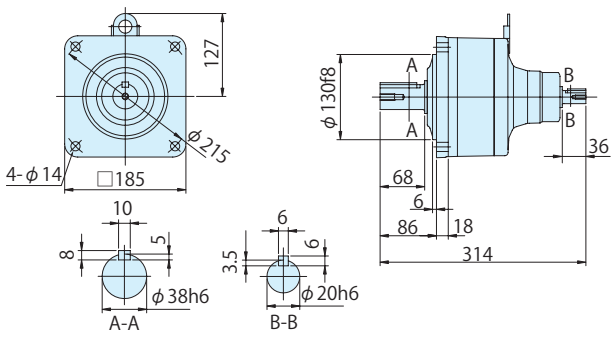

図 C2　CNH-5117-11, 13

質量 kg	22

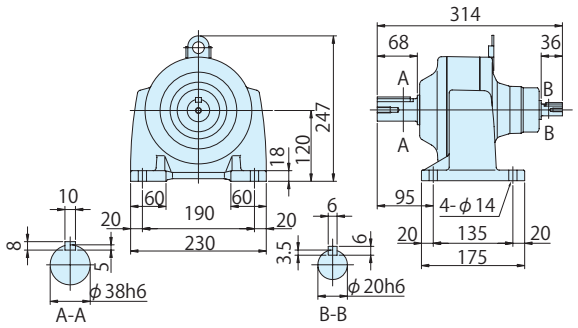

図 C3　CNV-5127-15~21

質量 kg	28

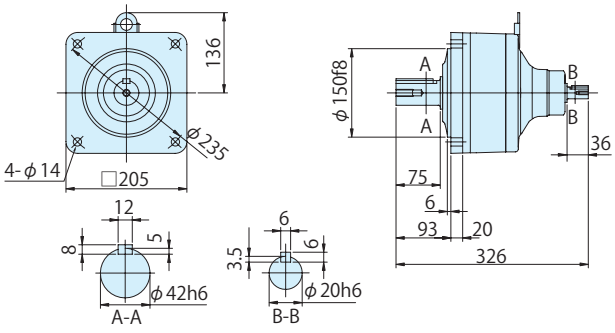

図 C4　CNH-5127-11~21

質量 kg	28

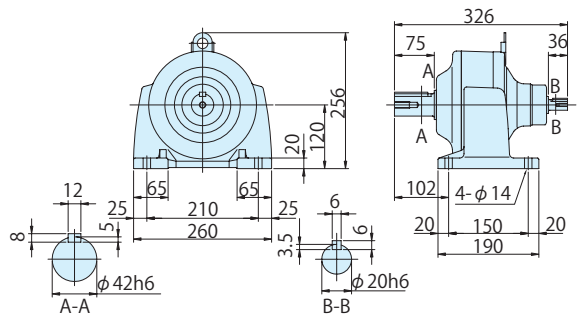

注) 1. 低速軸径寸法：寸法公差は、JIS B 0401-1976 "h6" です。
2. 軸端キー寸法：寸法公差は、JIS B 1301-1996 平行キーに依っています。
3. 低速軸部の詳細寸法は、技術資料 E34 頁を参照ください。
4. 本寸法図の寸法および質量は、予告無しに変更することがあります。

オプション製品

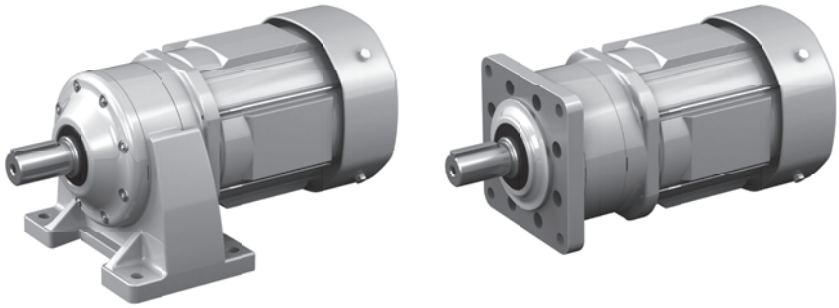

モータ仕様	モータ種類	ブレーキ	容量範囲	頁
防水形モータ	三相 プレミアム効率三相	無	0.1kW ～ 2.2kW	D3
安全増防爆形モータ	三相	無	90W ～ 3.7kW	D11
従来製品（旧アルタックス）互換組合せ機種				D19

注）対応できるモータ容量範囲は、三相・単相モータ用で異なります。詳細は各頁でご確認ください。

概要
ブレーキ無
ブレーキ付
三相モータ
プレミアム効率三相モータ
インバータ用三相モータ
インバータ用プレミアム効率三相モータ
高効率(JIS)三相モータ
単相モータ
単相レバーシブルモータ
レデューサ(両軸形)
オプション製品
防水形
安全増防爆形
従来製品互換
40W
60W
90W
0.1kW
0.2kW
0.25kW
0.4kW
0.55kW
0.75kW
1.1kW
1.5kW
2.2kW
3.7kW

オプション製品

防水形モータ

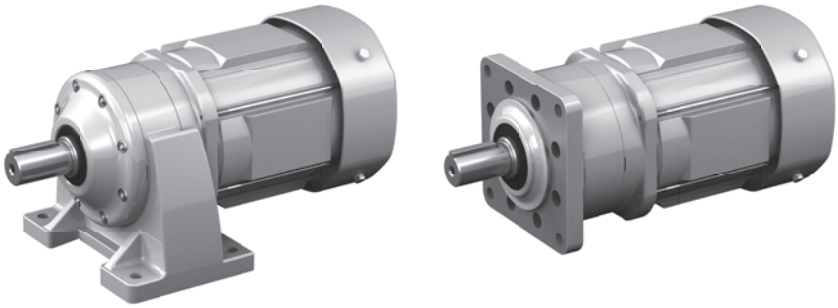

				頁
特長と概要				D4
タイプ	モータ種類	ブレーキ	容量範囲	
フランジ取付形 CNVM	三相	無	0.1kW ～ 0.4kW	D6
			0.55kW	D7
	プレミアム効率三相	無	0.75kW ～ 2.2kW	D7
脚取付形 CNHM	三相	無	0.1kW ～ 0.4kW	D8
			0.55kW	D9
	プレミアム効率三相	無	0.75kW ～ 2.2kW	D9

特　長

IEC 規格保護等級 IP65 防水・防塵タイプのギヤモータです。
水がはねたり、定期的に水洗いする場所での使用に最適です。

- 配線は、屋外形電線管式端子箱を採用。通電部への防水性も確実です。

◎保護方式について

IP65 **耐塵防噴流形**

- 5：いかなる方向からの噴流（3mの距離からの水流12.5L/min、30kpaを3分間）によっても、有害な影響を受けない構造
- 6：完全な防塵構造
  水中や強い噴流のかかる環境（高圧洗浄）や、薬品による洗浄には適していません。

◎選定について

- バリエーションおよび組合せは屋内形とほぼ同一です。機種の選定は、「屋内形」の頁をご参照ください。
- 「防水形」は機種形式には表示されません。ご注文の際は、必ず「防水形」の指定を別途行なってください。

◎仕様記号について

仕様記号は、3 桁目が「W」になります。
（○○ W ○○○）

防水形対応一覧表

モータ容量		タイプ	
		フランジ取付形 CNVM	脚取付形 CNHM
		ブレーキ無	ブレーキ無
三相	0.1kW	●	●
	0.2kW	●	●
	0.25kW	●	●
	0.4kW	●	●
	0.55kW	●	●
プレミアム効率三相	0.75kW	●	●
	1.1kW	●	●
	1.5kW	●	●
	2.2kW	●	●

標準仕様（防水形）

	種類	項　　目	標準仕様
モータ部	三相モータ	容量範囲	0.1kW ～ 0.55kW　4P
		保護方式	IP65　耐塵防噴流形
		外被構造	全閉外扇形（0.1kW は全閉自冷形）
		電　　源	3 定格電源　200V 50/60Hz、220V 60Hz　または 400V　50/60Hz、440V　60Hz
		耐熱クラス	0.1kW ～ 0.4kW　120 (E) 0.55kW　130 (B)
		時間定格	S1（連続）
		始動方式	直入れ
		口 出 線	3 本（ラグ式）
		規　　格	JIS 準拠
	プレミアム効率三相モータ	容量範囲	0.75kW ～ 2.2kW　4P
		保護方式	IP65　耐塵防噴流形
		外被構造	全閉外扇形
		電　　源	3 定格電源　200V 50/60Hz、220V 60Hz　または 400V　50/60Hz、440V　60Hz
		耐熱クラス	155 (F)
		時間定格	S1（連続）
		口出線本数	3 本（ラグ式）
		規　　格	JIS C 4034-1、効率値は JIS C 4034-30 および IEC60034-30 プレミアム効率（IE3）対応

周囲条件	周囲温度	-10 ～ 40℃（凍結なきこと）
	周囲湿度	85%以下
	標　　高	1000m 以下
	雰 囲 気	腐食性ガス、爆発性ガス、蒸気などがないこと。大量の塵埃を含まない換気の良い場所であること。

据付角度	制限なし
塗　　装	技術資料 E84 頁をご参照ください。

注）1. 標準出力軸回転方向は、技術資料E9頁をご参照ください。
　　2. モータの特性は技術資料E15頁をご参照ください。

概要
ブレーキ無
ブレーキ付
三相モータ
プレミアム効率三相モータ
インバータ用三相モータ
インバータ用プレミアム効率三相モータ
高効率 (JIS) 三相モータ
単相モータ
単相レバーシブルモータ
レデューサ（両軸形）
オプション製品
防水形
安全増防爆形
従来製品互換
40W
60W
90W
0.1kW
0.2kW
0.25kW
0.4kW
0.55kW
0.75kW
1.1kW
1.5kW
2.2kW
3.7kW

0.1kW~0.4kW

防水形の寸法・形状は以下の箇所のみ屋内仕様と異なります。その他の寸法及び選定表は、三相モータ・屋内形 C11 頁～ C39 頁を併用してください。

ご注文・ご照会の際は形式記号と仕様記号をご指示ください。

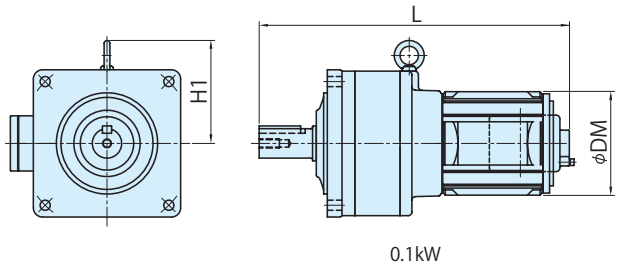

0.1kW

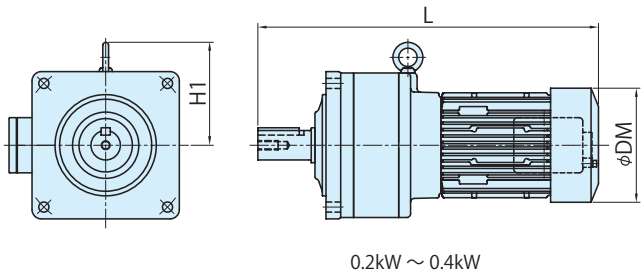

0.2kW ～ 0.4kW

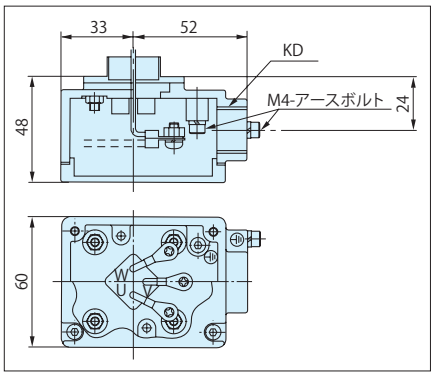

端子箱詳細（0.1kW～0.4kW共通）

容量	形　　式	仕様記号	ブレーキ無モータ						
			L	H1	J	K	KD	DM	質量 kg
0.1kW	CNVM01-507R-3,5	J □ WALB	231	—	105	81	φ 16 (G1/2)	119	6
	CNVM01-506H-6 ～ 51	J □ WALB	229	—	105	81	φ 16 (G1/2)	119	6
	CNVM01-5077-59,71	J □ WALB	241	—	105	81	φ 16 (G1/2)	119	6
	CNVM01-5087-87	J □ WALB	254	—	105	81	φ 16 (G1/2)	119	6.5
	CNVM01-5097-103,119	J □ WALB	297	—	105	81	φ 16 (G1/2)	119	9
	CNVM01-5097DR-145 ～ 355	J □ WALB	328	—	105	81	φ 16 (G1/2)	119	10
	CNVM01-5107DR-435	J □ WALB	358	111	105	81	φ 16 (G1/2)	119	13
	CNVM01-5107DA-559 ～ 731	J □ WALB	393	120	105	81	φ 16 (G1/2)	119	14
	CNVM01-5127DA-841,1003	J □ WALB	459	138	105	81	φ 16 (G1/2)	119	33
0.2kW	CNVM02-507R-3,5	J □ WALB	256	—	105	81	φ 16 (G1/2)	124	7.5
	CNVM02-506H6 ～ 25	J □ WALB	254	—	105	81	φ 16 (G1/2)	124	7
	CNVM02-5077-29 ～ 43	J □ WALB	266	—	105	81	φ 16 (G1/2)	124	7
	CNVM02-5087-51,59	J □ WALB	279	—	105	81	φ 16 (G1/2)	124	7.5
	CNVM02-5097-71 ～ 119	J □ WALB	322	—	105	81	φ 16 (G1/2)	124	10
	CNVM02-5097DR-145,175	J □ WALB	353	—	105	81	φ 16 (G1/2)	124	11
	CNVM02-5107DR-215 ～ 355	J □ WALB	383	111	105	81	φ 16 (G1/2)	124	14
	CNVM02-5117DR-435	J □ WALB	423	128	105	81	φ 16 (G1/2)	124	24
	CNVM02-5127DA-559 ～ 1003	J □ WALB	484	138	105	81	φ 16 (G1/2)	124	33
0.25kW	CNVM03-507R-3,5	J □ WALB	256	—	105	81	φ 16 (G1/2)	124	7.5
	CNVM03-5077-6 ～ 29	J □ WALB	266	—	105	81	φ 16 (G1/2)	124	7
	CNVM03-5087-35 ～ 51	J □ WALB	279	—	105	81	φ 16 (G1/2)	124	7.5
	CNVM03-5097-59 ～ 103	J □ WALB	322	—	105	81	φ 16 (G1/2)	124	10
	CNVM03-5107-119	J □ WALB	350	112	105	81	φ 16 (G1/2)	124	13
	CNVM03-5097DR-145	J □ WALB	353	—	105	81	φ 16 (G1/2)	124	11
	CNVM03-5107DR-175 ～ 295	J □ WALB	383	111	105	81	φ 16 (G1/2)	124	14
	CNVM03-5117DR-335,435	J □ WALB	423	128	105	81	φ 16 (G1/2)	124	24
	CNVM03-5127DA-559 ～ 731	J □ WALB	484	138	105	81	φ 16 (G1/2)	124	33
0.4kW	CNVM05-507R-3,5	J □ WALB	276	—	105	81	φ 16 (G1/2)	124	8.5
	CNVM05-5077-6 ～ 17	J □ WALB	286	—	105	81	φ 16 (G1/2)	124	8.5
	CNVM05-5087-21 ～ 35	J □ WALB	299	—	105	81	φ 16 (G1/2)	124	8.5
	CNVM05-5097-43 ～ 59	J □ WALB	342	—	105	81	φ 16 (G1/2)	124	11
	CNVM05-5107-71 ～ 119	J □ WALB	370	112	105	81	φ 16 (G1/2)	124	14
	CNVM05-5107DR-145	J □ WALB	403	111	105	81	φ 16 (G1/2)	124	15
	CNVM05-5117DR-175 ～ 255	J □ WALB	443	128	105	81	φ 16 (G1/2)	124	26
	CNVM05-5127DR-295 ～ 435	J □ WALB	461	138	105	81	φ 16 (G1/2)	124	34
	CNVM05-5127DA-559	J □ WALB	504	138	105	81	φ 16 (G1/2)	124	34

注）1. 本寸法図の寸法および質量は、予告無しに変更することがあります。
2. 仕様記号の□には、200V 級は "2"、400V 級は "4" が入ります。
3. 端子箱の取付位置寸法については、技術資料 E58 頁をご参照ください。

三相モータ　　：0.55kW
プレミアム効率三相モータ　：0.75kW~2.2kW

防水形の寸法・形状は以下の箇所のみ屋内仕様と異なります。その他の寸法及び選定表は、三相モータ・屋内形 C40 頁～ C64 頁を併用してください。

ご注文・ご照会の際は形式記号と仕様記号をご指示ください。

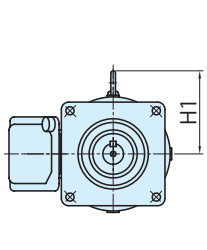

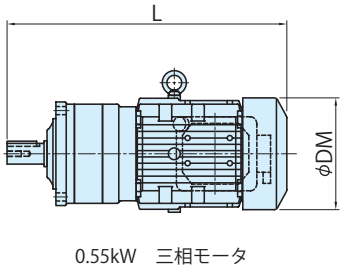

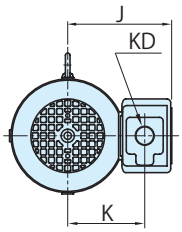

0.55kW　三相モータ

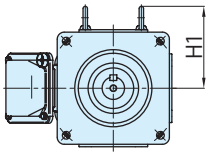

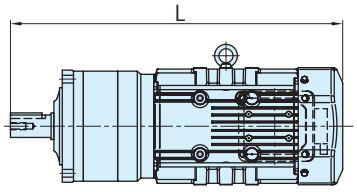

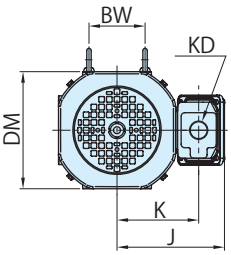

0.75W ～ 2.2kW　プレミアム効率三相モータ

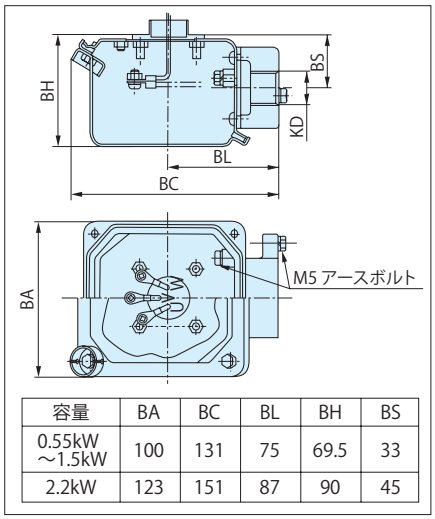

容量	BA	BC	BL	BH	BS
0.55kW ～1.5kW	100	131	75	69.5	33
2.2kW	123	151	87	90	45

端子箱詳細（0.55kW～2.2kW共通）

容量	形　　式	仕様記号	ブレーキ無モータ							
			L	H1	BW	J	K	KD	DM	質量 kg
0.55kW	CNVM08-508R-3,5	J □ WSLB	353	—	—	141	105	φ 22 (G3/4)	160	12
	CNVM08-5087-6 ～ 17	J □ WSLB	350	—	—	141	105	φ 22 (G3/4)	160	10
	CNVM08-5097-21 ～ 51	J □ WSLB	378	—	—	141	105	φ 22 (G3/4)	160	13
	CNVM08-5107-59 ～ 87	J □ WSLB	406	112	—	141	105	φ 22 (G3/4)	160	16
	CNVM08-5127DR-105,125 ～ 435	J □ WSLB	507	138	—	141	105	φ 22 (G3/4)	160	37
0.75kW	CNVM1-508R-EP-3,5	J □ WSLB	353	—	74	149	112	φ 22 (G3/4)	□ 158	18
	CNVM1-5087-EP-6,8	J □ WSLB	350	—	74	149	112	φ 22 (G3/4)	□ 158	17
	CNVM1-5097-EP-11 ～ 43	J □ WSLB	378	—	74	149	112	φ 22 (G3/4)	□ 158	20
	CNVM1-5107-EP-51,59	J □ WSLB	406	112	74	149	112	φ 22 (G3/4)	□ 158	23
	CNVM1-5117-EP-71,87	J □ WSLB	445	112	74	149	112	φ 22 (G3/4)	□ 158	36
	CNVM1-5127DR-EP-105,125 ～ 255	J □ WSLB	507	138	74	149	112	φ 22 (G3/4)	□ 158	44
1.1kW	CNVM1H-509R-EP-3,5	J □ WSLB	415	117	80	153	117	φ 22 (G3/4)	□ 167	27
	CNVM1H-5097-EP-6 ～ 25	J □ WSLB	410	117	80	153	117	φ 22 (G3/4)	□ 167	26
	CNVM1H-5107-EP-29 ～ 51	J □ WSLB	437	117	80	153	117	φ 22 (G3/4)	□ 167	28
	CNVM1H-5117-EP-59,71	J □ WSLB	473	117	80	153	117	φ 22 (G3/4)	□ 167	42
	CNVM1H-5127-EP-87	J □ WSLB	485	117	80	153	117	φ 22 (G3/4)	□ 167	47
1.5kW	CNVM2-509R-EP-3,5	J □ WSLB	415	117	80	153	117	φ 22 (G3/4)	□ 167	27
	CNVM2-5097-EP-6 ～ 21	J □ WSLB	410	117	80	153	117	φ 22 (G3/4)	□ 167	26
	CNVM2-5107-EP-25 ～ 35	J □ WSLB	437	117	80	153	117	φ 22 (G3/4)	□ 167	27
	CNVM2-5117-EP-43,51	J □ WSLB	473	117	80	153	117	φ 22 (G3/4)	□ 167	42
	CNVM2-5127-EP-59	J □ WSLB	485	117	80	153	117	φ 22 (G3/4)	□ 167	47
2.2kW	CNVM3-510R-EP-3,5	J □ WSLB	456	123	103	183	141	φ 22 (G3/4)	□ 184	37
	CNVM3-5107-EP-8 ～ 21	J □ WSLB	456	123	103	183	141	φ 22 (G3/4)	□ 184	38
	CNVM3-5117-EP-25 ～ 43	J □ WSLB	480	123	103	183	141	φ 22 (G3/4)	□ 184	46
	CNVM3-5127-EP-51	J □ WSLB	502	123	103	183	141	φ 22 (G3/4)	□ 184	54

注）1. 本寸法図の寸法および質量は、予告無しに変更することがあります。
2. 仕様記号の□には、200V 級は "2"、400V 級は "4" が入ります。
3. 端子箱の取付位置寸法については、技術資料 E58 頁をご参照ください

0.1kW~0.4kW

防水形の寸法・形状は以下の箇所のみ屋内仕様と異なります。その他の寸法及び選定表は、三相モータ・屋内形 C11 頁～ C39 頁を併用してください。
ご注文・ご照会の際は形式記号と仕様記号をご指示ください。

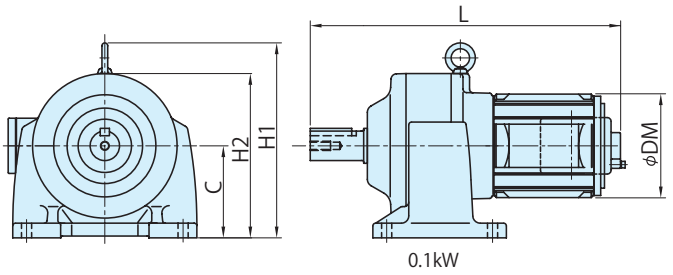

0.1kW

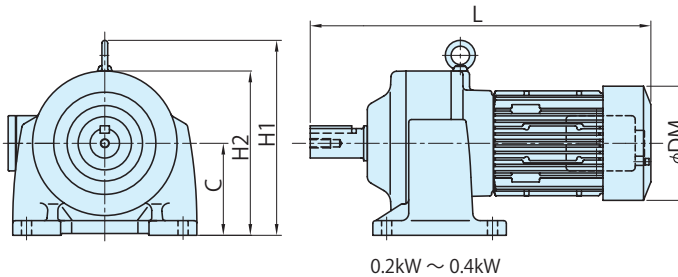

0.2kW ～ 0.4kW

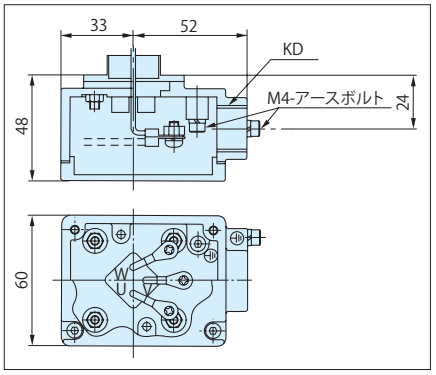

端子箱詳細（0.1kW～0.4kW共通）

容量	形　　式	仕様記号	ブレーキ無モータ								
			C	L	H1	H2	J	K	KD	DM	質量 kg
0.1kW	CNHM01-507R-3,5	J □ WALB	71	231	—	124	105	81	φ 16 (G1/2)	119	6
	CNHM01-506H-6 ～ 51	J □ WALB	71	229	—	124	105	81	φ 16 (G1/2)	119	6
	CNHM01-5077-59,71	J □ WALB	71	241	—	124	105	81	φ 16 (G1/2)	119	6.5
	CNHM01-5087-87	J □ WALB	80	254	—	133	105	81	φ 16 (G1/2)	119	6.5
	CNHM01-5097-103,119	J □ WALB	90	297	—	157	105	81	φ 16 (G1/2)	119	9.5
	CNHM01-5097DR-145 ～ 355	J □ WALB	90	328	—	157	105	81	φ 16 (G1/2)	119	10
	CNHM01-5107DR-435	J □ WALB	100	358	211	—	105	81	φ 16 (G1/2)	119	14
	CNHM01-5107DA-559 ～ 731	J □ WALB	100	393	220	—	105	81	φ 16 (G1/2)	119	15
	CNHM01-5127DA-841,1003	J □ WALB	120	459	258	—	105	81	φ 16 (G1/2)	119	35
0.2kW	CNHM02-507R-3,5	J □ WALB	71	256	—	130	105	81	φ 16 (G1/2)	124	7.5
	CNHM02-506H-6 ～ 25	J □ WALB	71	254	—	130	105	81	φ 16 (G1/2)	124	7
	CNHM02-5077-29 ～ 43	J □ WALB	71	266	—	130	105	81	φ 16 (G1/2)	124	7.5
	CNHM02-5087-51,59	J □ WALB	80	279	—	138	105	81	φ 16 (G1/2)	124	8
	CNHM02-5097-71 ～ 119	J □ WALB	90	322	—	157	105	81	φ 16 (G1/2)	124	11
	CNHM02-5097DR-145,175	J □ WALB	90	353	—	157	105	81	φ 16 (G1/2)	124	11
	CNHM02-5107DR-215 ～ 355	J □ WALB	100	383	211	—	105	81	φ 16 (G1/2)	124	15
	CNHM02-5117DR-435	J □ WALB	120	423	248	—	105	81	φ 16 (G1/2)	124	25
	CNHM02-5127DA-559 ～ 1003	J □ WALB	120	484	258	—	105	81	φ 16 (G1/2)	124	36
0.25kW	CNHM03-507R-3,5	J □ WALB	71	256	—	130	105	81	φ 16 (G1/2)	124	7.5
	CNHM03-5077-6 ～ 29	J □ WALB	71	266	—	130	105	81	φ 16 (G1/2)	124	7.5
	CNHM03-5087-35 ～ 51	J □ WALB	80	279	—	138	105	81	φ 16 (G1/2)	124	8
	CNHM03-5097-59 ～ 103	J □ WALB	90	322	—	157	105	81	φ 16 (G1/2)	124	11
	CNHM03-5107-119	J □ WALB	100	350	212	—	105	81	φ 16 (G1/2)	124	14
	CNHM03-5097DR-145	J □ WALB	90	353	—	157	105	81	φ 16 (G1/2)	124	11
	CNHM03-5107DR-175 ～ 295	J □ WALB	100	383	211	—	105	81	φ 16 (G1/2)	124	15
	CNHM03-5117DR-335,435	J □ WALB	120	423	248	—	105	81	φ 16 (G1/2)	124	25
	CNHM03-5127DA-559 ～ 731	J □ WALB	120	484	258	—	105	81	φ 16 (G1/2)	124	36
0.4kW	CNHM05-507R-3,5	J □ WALB	71	276	—	130	105	81	φ 16 (G1/2)	124	8.5
	CNHM05-5077-6 ～ 17	J □ WALB	71	286	—	130	105	81	φ 16 (G1/2)	124	8.5
	CNHM05-5087-21 ～ 35	J □ WALB	80	299	—	138	105	81	φ 16 (G1/2)	124	9
	CNHM05-5097-43 ～ 59	J □ WALB	90	342	—	157	105	81	φ 16 (G1/2)	124	12
	CNHM05-5107-71 ～ 119	J □ WALB	100	370	212	—	105	81	φ 16 (G1/2)	124	15
	CNHM05-5107DR-145	J □ WALB	100	403	211	—	105	81	φ 16 (G1/2)	124	16
	CNHM05-5117DR-175 ～ 255	J □ WALB	120	443	248	—	105	81	φ 16 (G1/2)	124	26
	CNHM05-5127DR-295 ～ 435	J □ WALB	120	461	258	—	105	81	φ 16 (G1/2)	124	35
	CNHM05-5127DA-559	J □ WALB	120	504	258	—	105	81	φ 16 (G1/2)	124	37

注）1. 本寸法図の寸法および質量は、予告無しに変更することがあります。
2. 仕様記号の□には、200V 級は "2"、400V 級は "4" が入ります。
3. 端子箱の取付位置寸法については、技術資料 E58 頁をご参照ください。

三相モータ　　：0.55kW
プレミアム効率三相モータ　：0.75kW~2.2kW

防水形の寸法・形状は以下の箇所のみ屋内仕様と異なります。その他の寸法及び選定表は、三相モータ・屋内形 C40 頁～ C64 頁を併用してください。

ご注文・ご照会の際は形式記号と仕様記号をご指示ください。

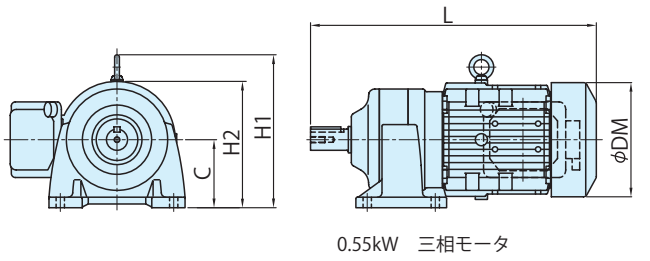

0.55kW　三相モータ

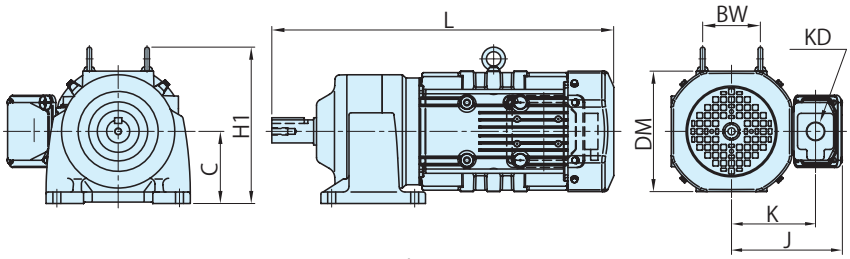

0.75kW ～ 2.2kW　プレミアム効率三相モータ

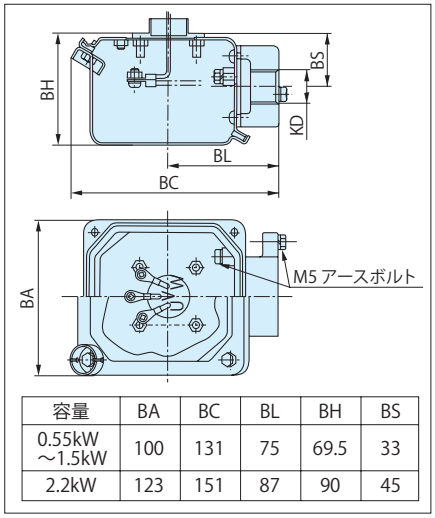

容量	BA	BC	BL	BH	BS
0.55kW ～1.5kW	100	131	75	69.5	33
2.2kW	123	151	87	90	45

端子箱詳細（0.55kW～2.2kW共通）

容量	形　　式	仕様記号	ブレーキ無モータ								
			C	L	H1	BW	J	K	KD	DM	質量 kg
0.55kW	CNHM08-508R-3,5	J □ WSLB	80	353	192	—	141	105	φ 22 (G3/4)	160	12
	CNHM08-5087-6 ～ 17	J □ WSLB	80	350	192	—	141	105	φ 22 (G3/4)	160	11
	CNHM08-5097-21 ～ 51	J □ WSLB	90	378	202	—	141	105	φ 22 (G3/4)	160	13
	CNHM08-5107-59 ～ 87	J □ WSLB	100	406	212	—	141	105	φ 22 (G3/4)	160	17
	CNHM08-5127DR-105,125 ～ 435	J □ WSLB	120	507	258	—	141	105	φ 22 (G3/4)	160	37
0.75kW	CNHM1-508R-EP-3,5	J □ WSLB	80	353	192	74	149	112	φ 22 (G3/4)	160	18
	CNHM1-5087-EP-6,8	J □ WSLB	80	350	192	74	149	112	φ 22 (G3/4)	160	18
	CNHM1-5097-EP-11 ～ 43	J □ WSLB	90	378	202	74	149	112	φ 22 (G3/4)	160	20
	CNHM1-5107-EP-51,59	J □ WSLB	100	406	212	74	149	112	φ 22 (G3/4)	160	24
	CNHM1-5117-EP-71,87	J □ WSLB	120	445	232	74	149	112	φ 22 (G3/4)	160	38
	CNHM1-5127DR-EP-105,125 ～ 255	J □ WSLB	120	507	258	74	149	112	φ 22 (G3/4)	160	44
1.1kW	CNHM1H-509R-EP-3,5	J □ WSLB	90	415	207	80	153	117	φ 22 (G3/4)	169	27
	CNHM1H-5097-EP-6 ～ 25	J □ WSLB	90	410	207	80	153	117	φ 22 (G3/4)	169	27
	CNHM1H-5107-EP-29 ～ 51	J □ WSLB	100	437	217	80	153	117	φ 22 (G3/4)	169	28
	CNHM1H-5117-EP-59,71	J □ WSLB	120	473	237	80	153	117	φ 22 (G3/4)	169	43
	CNHM1H-5127-EP-87	J □ WSLB	120	485	237	80	153	117	φ 22 (G3/4)	169	47
1.5kW	CNHM2-509R-EP-3,5	J □ WSLB	90	415	207	80	153	117	φ 22 (G3/4)	169	27
	CNHM2-5097-EP-6 ～ 21	J □ WSLB	90	410	207	80	153	117	φ 22 (G3/4)	169	27
	CNHM2-5107-EP-25 ～ 35	J □ WSLB	100	437	217	80	153	117	φ 22 (G3/4)	169	28
	CNHM2-5117-EP-43,51	J □ WSLB	120	473	237	80	153	117	φ 22 (G3/4)	169	43
	CNHM2-5127-EP-59	J □ WSLB	120	485	237	80	153	117	φ 22 (G3/4)	169	47
2.2kW	CNHM3-510R-EP-3,5	J □ WSLB	100	456	223	103	183	141	φ 22 (G3/4)	182	37
	CNHM3-5107-EP-8 ～ 21	J □ WSLB	100	456	223	103	183	141	φ 22 (G3/4)	182	39
	CNHM3-5117-EP-25 ～ 43	J □ WSLB	120	480	243	103	183	141	φ 22 (G3/4)	182	48
	CNHM3-5127-EP-51	J □ WSLB	120	502	243	103	183	141	φ 22 (G3/4)	182	55

注）1. 本寸法図の寸法および質量は、予告無しに変更することがあります。
2. 仕様記号の□には、200V 級は "2"、400V 級は "4" が入ります。
3. 端子箱の取付位置寸法については、技術資料 E58 頁をご参照ください

概要
ブレーキ無
ブレーキ付
三相モータ
プレミアム効率三相モータ
インバータ用三相モータ
インバータ用プレミアム効率三相モータ
高効率(JIS)三相モータ
単相モータ
単相レバーシブルモータ
レデューサ(両軸形)
オプション製品
防水形
安全増防爆形
従来製品互換
40W
60W
90W
0.1kW
0.2kW
0.25kW
0.4kW
0.55kW
0.75kW
1.1kW
1.5kW
2.2kW
3.7kW

オプション製品

安全増防爆形（eG3）モータ

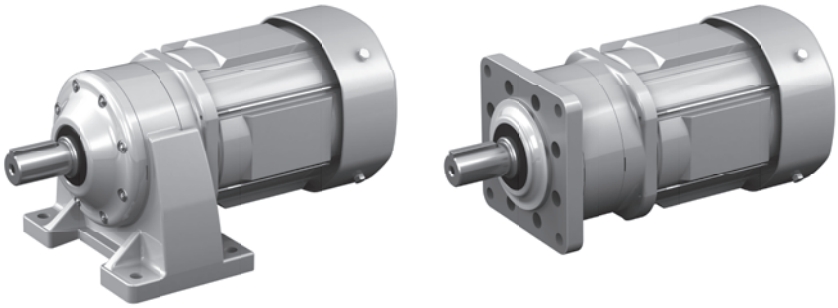

				頁
特長と概要				D12
タイプ	モータ種類	ブレーキ	容量範囲	
フランジ取付形 CNVM	三相	無	40W ～ 0.4kW	D14
			0.75kW ～ 3.7kW	D15
脚取付形 CNHM	三相	無	40W ～ 0.4kW	D16
			0.55kW ～ 3.7kW	D17

特　長

可燃性ガス等、爆発性雰囲気により引火爆発の危険がある場所にギヤモータを設置する場合、モータは、安全衛生法の定めにより、防爆検定に合格したものでなければなりません。

この検定制度は、日本国内において厚生労働大臣が指定する検定機関（社団法人 産業安全協会）が電気機器の形式毎に検定を行うもので、アルタックス ®NEO 減速機用モータとして安全増防爆形に合格しております。

（爆発等級：e　発火度等級：G3）

防爆形モータは、爆発性雰囲気の種類や危険の程度に応じて最適な防爆構造を選定する必要があります。

安全増防爆形は、常時はガスの存在しない危険度の低い場所に使用されるもので、非防爆の全閉形モータより若干安全の度合いを増したものです。

◎選定について

- バリエーションおよび組合せは屋内形と同一です（ただし、三相モータ・ブレーキ無のみです）。
  機種の選定は、「屋内形」の頁をご参照ください。
- 「安全増防爆形」は機種形式には表示されません。ご注文の際は、必ず「安全増防爆形」の指定を別途行なってください。

◎仕様記号について

仕様記号は、3 桁目が「E」になります。
（屋外形は「F」になります。）

◎注意事項

- ブレーキ付、プレミアム効率三相モータ、高効率三相モータ、インバータ用モータ、単相モータの製作はできません。
- インバータ駆動はできません。必ず商用電源でご使用ください。

安全増防爆形対応一覧表

モータ容量		タイプ	
		フランジ取付形 CNVM	脚取付形 CNHM
		ブレーキ無	ブレーキ無
三相	40W	●	●
	60W	●	●
	90W	●	●
	0.1kW	●	●
	0.2kW	●	●
	0.4kW	●	●
	0.75kW	●	●
	1.5kW	●	●
	2.2kW	●	●
	3.7kW	●	●

標準仕様（安全増防爆形）

	種類	項　　目	標準仕様
モータ部	三相モータ	容量範囲	40W ～ 3.7kW　4P
		表示記号	eG3
		保護方式	屋内形（IP44　全閉防まつ形　屋内） 屋外形（IP44　全閉防まつ形　屋外）
		外被構造	全閉外扇形（40W、60W、90W、0.1kW は全閉自冷形）
		電　　源	3 定格電源　200V 50/60Hz、220V 60Hz　又は 400V　50/60Hz、440V　60Hz
		耐熱クラス	40W ～ 0.2kW、3.7kW　130 (B) 0.4kW ～ 2.2kW　155 (F)
		時間定格	S1（連続）
		始動方式	直入れ
		口 出 線	3 本（ラグ式）
		規　　格	JIS 準拠

ギヤ部	潤滑方式	グリース潤滑　（工場出荷時にグリースを充填しております）
	材　　質	ケーシング：アルミニウム合金 （枠番 5117, 5117DR, 5127, 5127DR, 5127DA, 5127DS は、鋳鉄）

周囲条件	使用危険場所	第 2 種場所
	周囲温度	-10 ～ 40℃
	周囲湿度	85%以下。ただし、結露しないこと。
	標　　高	1000m 以下
	雰 囲 気	腐食性ガス、蒸気などがないこと。塵埃を含まない換気の良い場所であること。

据付角度	制限なし
塗　　装	技術資料 E84 頁をご参照ください。

注）1. 標準出力軸回転方向は、技術資料E9頁をご参照ください。
　　2. モータの特性は技術資料E15頁をご参照ください。

概要
ブレーキ無
ブレーキ付
三相モータ
プレミアム効率三相モータ
インバータ用三相モータ
インバータ用プレミアム効率三相モータ
高効率 (JIS) 三相モータ
単相モータ
単相レバーシブルモータ
レデューサ（両軸形）
オプション製品
防水形
安全増防爆形
従来製品互換
40W
60W
90W
0.1kW
0.2kW
0.25kW
0.4kW
0.55kW
0.75kW
1.1kW
1.5kW
2.2kW
3.7kW

40W~0.4kW

安全増防爆形（eG3）の寸法・形状は以下の箇所のみ屋内仕様と異なります。その他の寸法及び選定表は、三相モータ・屋内形 C8 頁～ C39 頁をご参照ください。

ご注文・ご照会の際は形式記号と仕様記号をご指示ください。

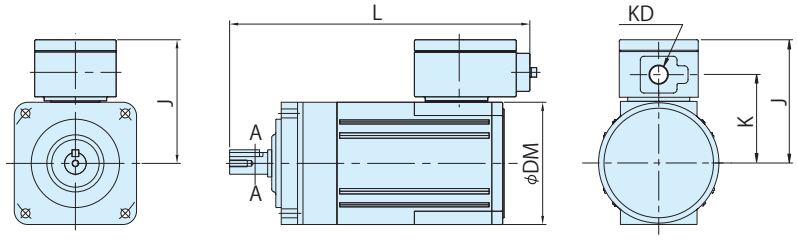

図 C1　40W ～ 90W

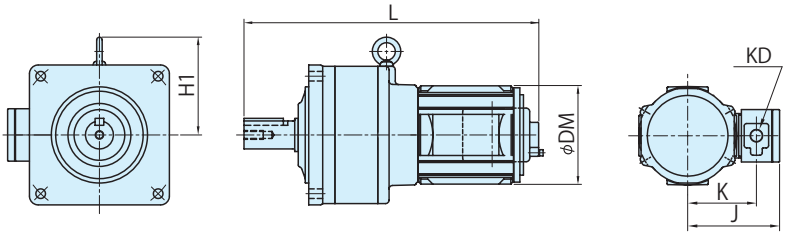

図 C2　0.1kW

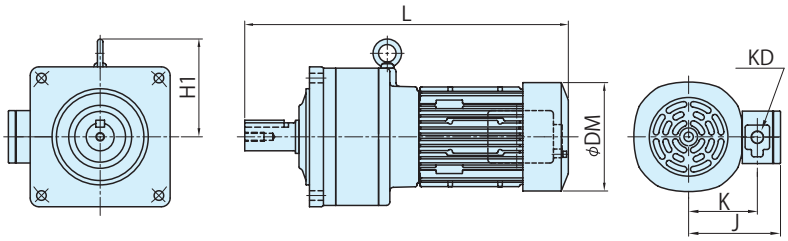

図 C3　0.2kW ～ 0.4kW

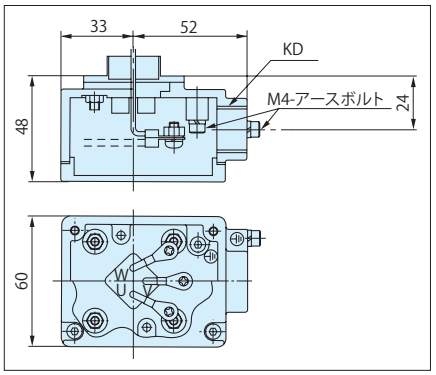

端子箱詳細（40W～0.4kW共通）

容量	形　　式	仕様記号	図	ブレーキ無モータ						
				L	H1	J	K	KD	DM	kg
40W	CNVM004-5067-6 ～ 51	J2EATB	C1	221	—	91	67	φ16 (PF1/2)	90	4
60W	CNVM006-5067-6 ～ 51	J2EATB	C1	221	—	91	67	φ16 (PF1/2)	90	4
90W	CNVM009-5067-6 ～ 51	J2EATB	C1	221	—	91	67	φ16 (PF1/2)	90	4
0.1kW	CNVM01-507R-3,5	J□EALB	C2	231	—	105	81	φ16 (PF1/2)	119	6
	CNVM01-506H6 ～ 51	J□EALB	C2	229	—	105	81	φ16 (PF1/2)	119	5.5
	CNVM01-5077-59,71	J□EALB	C2	241	—	105	81	φ16 (PF1/2)	119	6
	CNVM01-5087-87	J□EALB	C2	254	—	105	81	φ16 (PF1/2)	119	6
	CNVM01-5097-103,119	J□EALB	C2	297	—	105	81	φ16 (PF1/2)	119	9
	CNVM01-5097DR-145 ～ 355	J□EALB	C2	328	—	105	81	φ16 (PF1/2)	119	9.5
	CNVM01-5107DR-435	J□EALB	C2	358	111	105	81	φ16 (PF1/2)	119	13
	CNVM01-5107DA-559 ～ 731	J□EALB	C2	393	120	105	81	φ16 (PF1/2)	119	14
	CNVM01-5127DA-841,1003	J□EALB	C2	459	138	105	81	φ16 (PF1/2)	124	32
0.2kW	CNVM02-507R-3,5	J□EALB	C3	256	—	105	81	φ16 (PF1/2)	124	7
	CNVM02-506H6 ～ 25	J□EALB	C3	254	—	105	81	φ16 (PF1/2)	124	6.5
	CNVM02-5077-29 ～ 43	J□EALB	C3	266	—	105	81	φ16 (PF1/2)	124	7
	CNVM02-5087-51,59	J□EALB	C3	279	—	105	81	φ16 (PF1/2)	124	7
	CNVM02-5097-71 ～ 119	J□EALB	C3	322	—	105	81	φ16 (PF1/2)	124	10
	CNVM02-5097DR-145,175	J□EALB	C3	353	—	105	81	φ16 (PF1/2)	124	11
	CNVM02-5107DR-215 ～ 355	J□EALB	C3	383	111	105	81	φ16 (PF1/2)	124	14
	CNVM02-5117DR-435	J□EALB	C3	423	128	105	81	φ16 (PF1/2)	124	24
	CNVM02-5127DA-559 ～ 1003	J□EALB	C3	484	138	105	81	φ16 (PF1/2)	124	33
0.4kW	CNVM05-507R-3,5	J□EALB	C3	276	—	105	81	φ16 (PF1/2)	124	8.5
	CNVM05-5077-6 ～ 17	J□EALB	C3	286	—	105	81	φ16 (PF1/2)	124	8
	CNVM05-5087-21 ～ 35	J□EALB	C3	299	—	105	81	φ16 (PF1/2)	124	8.5
	CNVM05-5097-43 ～ 59	J□EALB	C3	342	—	105	81	φ16 (PF1/2)	124	11
	CNVM05-5107-71 ～ 119	J□EALB	C3	370	112	105	81	φ16 (PF1/2)	124	14
	CNVM05-5107DR-145	J□EALB	C3	403	111	105	81	φ16 (PF1/2)	124	15
	CNVM05-5117DR-175 ～ 255	J□EALB	C3	443	128	105	81	φ16 (PF1/2)	124	25
	CNVM05-5127DR-295 ～ 435	J□EALB	C3	461	127	105	81	φ16 (PF1/2)	124	34
	CNVM05-5127DA-559	J□EALB	C3	504	127	105	81	φ16 (PF1/2)	124	34

注）1. 本寸法図の寸法および質量は、予告無しに変更することがあります。
2. 記載の仕様記号は、屋内形の場合を示します。屋外形の場合、3 桁目の "E" が "F" に変わります。
3. 仕様記号の□には、200V 級は "2"、400V 級は "4" が入ります。
4. 端子箱の取付位置寸法については、技術資料 E58 頁をご参照ください。

0.75kW~3.7kW

安全増防爆形（eG3）の寸法・形状は以下の箇所のみ屋内仕様と異なります。その他の寸法及び選定表は、三相モータ・屋内形 C45 頁～ C66 頁をご参照ください。

ご注文・ご照会の際は形式記号と仕様記号をご指示ください。

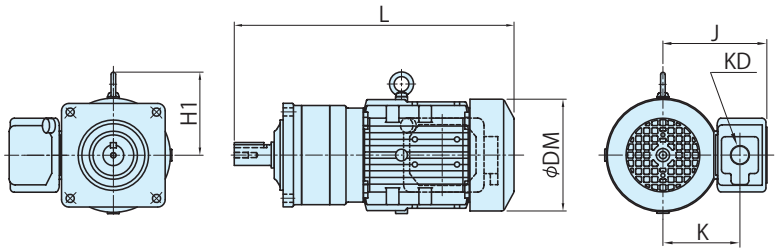

図 C4　0.75kW ～ 3.7kW

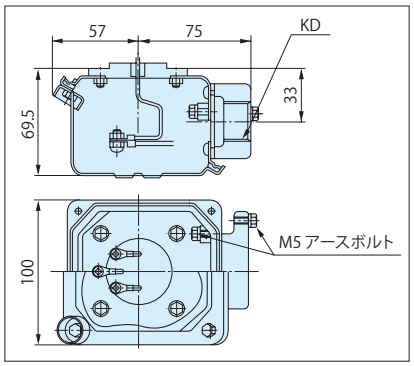

端子箱詳細（0.75kW～2.2kW共通）

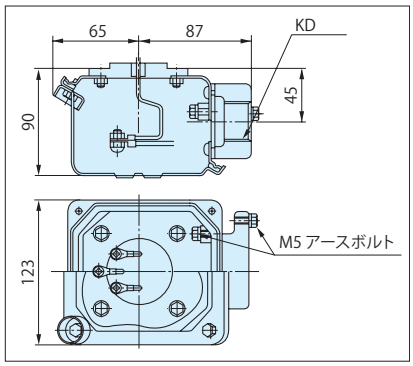

端子箱詳細（3.7kW）

容量	形　　式	仕様記号	図	ブレーキ無モータ						
				L	H1	J	K	KD	DM	kg
0.75kW	CNVM1-508R-3,5	J □ ESLB	C4	353	—	141	104.5	φ 22 (PF3/4)	160	13
	CNVM1-5087-6,8	J □ ESLB	C4	350	—	141	104.5	φ 22 (PF3/4)	160	11
	CNVM1-5097-11 ～ 43	J □ ESLB	C4	378	—	141	104.5	φ 22 (PF3/4)	160	13
	CNVM1-5107-51,59	J □ ESLB	C4	406	112	141	104.5	φ 22 (PF3/4)	160	17
	CNVM1-5117-71,87	J □ ESLB	C4	445	112	141	104.5	φ 22 (PF3/4)	160	29
	CNVM1-5127DR-105,125 ～ 255	J □ ESLB	C4	507	138	141	104.5	φ 22 (PF3/4)	160	37
1.5kW	CNVM2-509R-3,5	J □ ESLB	C4	415	117	146	109	φ 22 (PF3/4)	169	21
	CNVM2-5097-6 ～ 21	J □ ESLB	C4	410	117	146	109	φ 22 (PF3/4)	169	17
	CNVM2-5107-25 ～ 35	J □ ESLB	C4	437	117	146	109	φ 22 (PF3/4)	169	21
	CNVM2-5117-43,51	J □ ESLB	C4	473	117	146	109	φ 22 (PF3/4)	169	33
	CNVM2-5127-59	J □ ESLB	C4	485	117	146	109	φ 22 (PF3/4)	169	40
2.2kW	CNVM3-510R-3,5	J □ ESLB	C4	456	123	153	116	φ 22 (PF3/4)	182	27
	CNVM3-5107-8 ～ 21	J □ ESLB	C4	456	123	153	116	φ 22 (PF3/4)	182	24
	CNVM3-5117-25 ～ 43	J □ ESLB	C4	490	123	153	116	φ 22 (PF3/4)	182	36
	CNVM3-5127-51	J □ ESLB	C4	502	123	153	116	φ 22 (PF3/4)	182	44
3.7kW	CNVM5-5117-11,13	J □ ESLB	C4	516	146	183	141	φ 28 (PF1)	222	47
	CNVM5-5127-15 ～ 21	J □ ESLB	C4	528	146	183	141	φ 28 (PF1)	222	55

注) 1. 本寸法図の寸法および質量は、予告無しに変更することがあります。
2. 記載の仕様記号は、屋内形の場合を示します。屋外形の場合、3 桁目の "E" が "F" に変わります。
3. 仕様記号の□には、200V 級は "2"、400V 級は "4" が入ります。
4. 端子箱の取付位置寸法については、技術資料 E58 頁をご参照ください。

40W~0.4kW

安全増防爆形（eG3）の寸法・形状は以下の箇所のみ屋内仕様と異なります。その他の寸法及び選定表は、三相モータ・屋内形 C8 頁～ C39 頁をご参照ください。

ご注文・ご照会の際は形式記号と仕様記号をご指示ください。

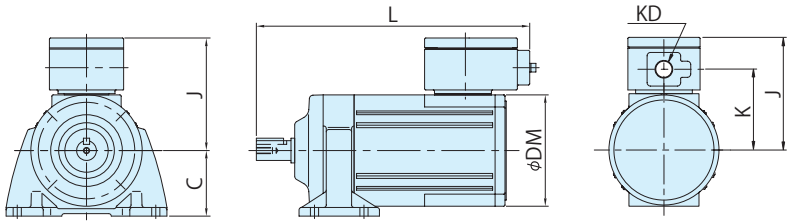

図 C1　40W ～ 90W

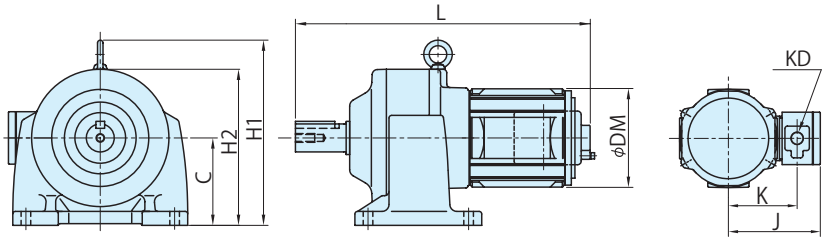

図 C2　0.1kW

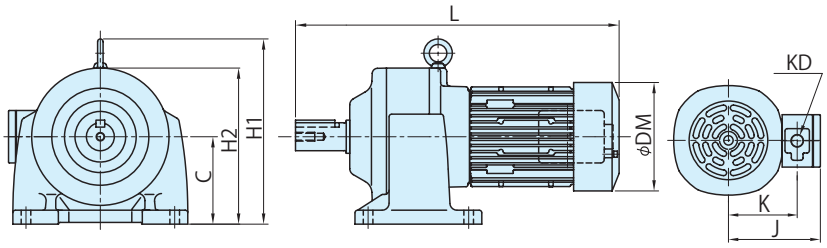

図 C3　0.2kW ～ 0.4kW

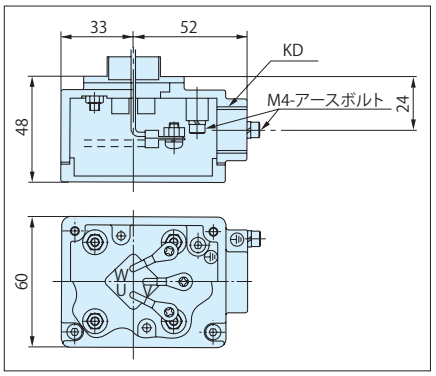

端子箱詳細（40W～0.4kW共通）

容量	形　　式	仕様記号	図	ブレーキ無モータ								
				C	L	H1	H2	J	K	KD	DM	質量 kg
40W	CNHM004-5067-6 ～ 51	J2EATB	C1	53	221	—	—	91	67	φ16 (PF1/2)	90	4
60W	CNHM006-5067-6 ～ 51	J2EATB	C1	53	221	—	—	91	67	φ16 (PF1/2)	90	4
90W	CNHM009-5067-6 ～ 51	J2EATB	C1	53	221	—	—	91	67	φ16 (PF1/2)	90	4
0.1kW	CNHM01-507R-3,5	J□EALB	C2	71	231	—	124	105	81	φ16 (PF1/2)	119	6
	CNHM01-506H-6 ～ 51	J□EALB	C2	71	229	—	124	105	81	φ16 (PF1/2)	119	5
	CNHM01-5077-59,71	J□EALB	C2	71	241	—	124	105	81	φ16 (PF1/2)	119	5.5
	CNHM01-5087-87	J□EALB	C2	80	254	—	133	105	81	φ16 (PF1/2)	119	6
	CNHM01-5097-103,119	J□EALB	C2	90	297	—	157	105	81	φ16 (PF1/2)	119	10
	CNHM01-5097DR-145 ～ 355	J□EALB	C2	90	328	—	157	105	81	φ16 (PF1/2)	119	12
	CNHM01-5107DR-435	J□EALB	C2	90	358	211	—	105	81	φ16 (PF1/2)	119	15
	CNHM01-5107DA-559 ～ 731	J□EALB	C2	100	393	220	—	105	81	φ16 (PF1/2)	119	16
	CNHM01-5127DA-841,1003	J□EALB	C2	120	459	258	—	105	81	φ16 (PF1/2)	124	33
0.2kW	CNHM02-507R-3,5	J□EALB	C3	71	256	—	130	105	81	φ16 (PF1/2)	124	7
	CNHM02-506H-6 ～ 25	J□EALB	C3	71	254	—	130	105	81	φ16 (PF1/2)	124	6
	CNHM02-5077-29 ～ 43	J□EALB	C3	71	266	—	130	105	81	φ16 (PF1/2)	124	7
	CNHM02-5087-51,59	J□EALB	C3	80	279	—	138	105	81	φ16 (PF1/2)	124	7.5
	CNHM02-5097-71 ～ 119	J□EALB	C3	90	322	—	157	105	81	φ16 (PF1/2)	124	12
	CNHM02-5097DR-145,175	J□EALB	C3	90	353	—	157	105	81	φ16 (PF1/2)	124	13
	CNHM02-5107DR-215 ～ 355	J□EALB	C3	100	383	211	—	105	81	φ16 (PF1/2)	124	16
	CNHM02-5117DR-435	J□EALB	C3	120	423	248	—	105	81	φ16 (PF1/2)	124	26
	CNHM02-5127DA-559 ～ 1003	J□EALB	C3	120	484	258	—	105	81	φ16 (PF1/2)	124	34
0.4kW	CNHM05-507R-3,5	J□EALB	C3	71	276	—	130	105	81	φ16 (PF1/2)	124	8.5
	CNHM05-5077-6 ～ 17	J□EALB	C3	71	286	—	130	105	81	φ16 (PF1/2)	124	8
	CNHM05-5087-21 ～ 35	J□EALB	C3	80	299	—	138	105	81	φ16 (PF1/2)	124	8.5
	CNHM05-5097-43 ～ 59	J□EALB	C3	90	342	—	157	105	81	φ16 (PF1/2)	124	13
	CNHM05-5107-71 ～ 119	J□EALB	C3	100	370	212	—	105	81	φ16 (PF1/2)	124	15
	CNHM05-5107DR-145	J□EALB	C3	100	403	211	—	105	81	φ16 (PF1/2)	124	17
	CNHM05-5117DR-175 ～ 255	J□EALB	C3	120	443	248	—	105	81	φ16 (PF1/2)	124	26
	CNHM05-5127DR-295 ～ 435	J□EALB	C3	120	461	258	—	105	81	φ16 (PF1/2)	124	36
	CNHM05-5127DA-559	J□EALB	C3	120	504	258	—	105	81	φ16 (PF1/2)	124	35

注）1. 本寸法図の寸法および質量は、予告無しに変更することがあります。
2. 記載の仕様記号は、屋内形の場合を示します。屋外形の場合、3 桁目の "E" が "F" に変わります。
3. 仕様記号の□には、200V 級は "2"、400V 級は "4" が入ります。
4. 端子箱の取付位置寸法については、技術資料 E58 頁をご参照ください。

0.75kW~3.7kW

安全増防爆形（eG3）の寸法・形状は以下の箇所のみ屋内仕様と異なります。その他の寸法及び選定表は、三相モータ・屋内形 C45 頁～ C66 頁をご参照ください。

ご注文・ご照会の際は形式記号と仕様記号をご指示ください。

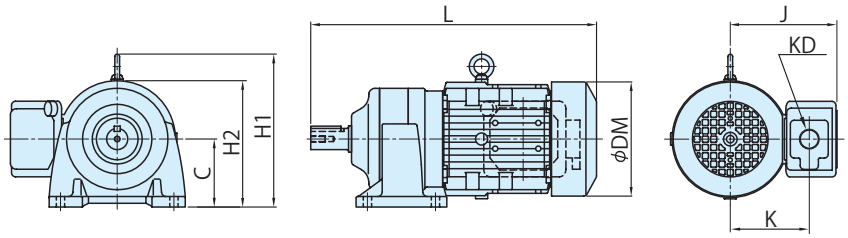

図 C4　0.75kW ～ 3.7kW

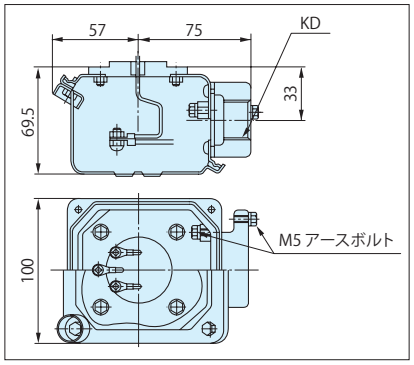

端子箱詳細（0.75kW～2.2kW共通）

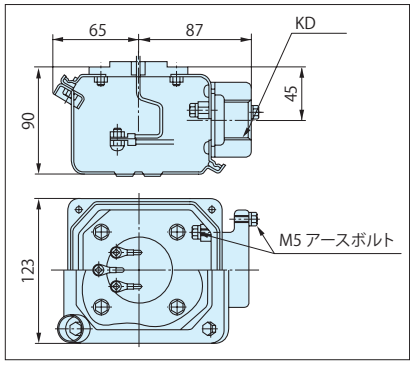

端子箱詳細（3.7kW）

容量	形　　式	仕様記号	図	ブレーキ無モータ							
				C	L	H1	J	K	KD	DM	質量 kg
0.75kW	CNHM1-508R-3,5	J □ ESLB	C4	80	353	192	141	104.5	φ 22 (PF3/4)	160	13
	CNHM1-5087-6,8	J □ ESLB	C4	80	350	192	141	104.5	φ 22 (PF3/4)	160	11
	CNHM1-5097-11 ～ 43	J □ ESLB	C4	90	378	202	141	104.5	φ 22 (PF3/4)	160	14
	CNHM1-5107-51,59	J □ ESLB	C4	100	406	212	141	104.5	φ 22 (PF3/4)	160	18
	CNHM1-5117-71,87	J □ ESLB	C4	120	445	232	141	104.5	φ 22 (PF3/4)	160	31
	CNHM1-5127DR-105,125 ～ 255	J □ ESLB	C4	120	507	258	141	104.5	φ 22 (PF3/4)	160	38
1.5kW	CNHM2-509R-3,5	J □ ESLB	C4	90	415	207	146	109	φ 22 (PF3/4)	169	21
	CNHM2-5097-6 ～ 21	J □ ESLB	C4	90	410	207	146	109	φ 22 (PF3/4)	169	18
	CNHM2-5107-25 ～ 35	J □ ESLB	C4	100	437	217	146	109	φ 22 (PF3/4)	169	22
	CNHM2-5117-43,51	J □ ESLB	C4	120	473	237	146	109	φ 22 (PF3/4)	169	35
	CNHM2-5127-59	J □ ESLB	C4	120	485	237	146	109	φ 22 (PF3/4)	169	42
2.2kW	CNHM3-510R-3,5	J □ ESLB	C4	100	456	223	153	116	φ 22 (PF3/4)	182	27
	CNHM3-5107-8 ～ 21	J □ ESLB	C4	100	456	223	153	116	φ 22 (PF3/4)	182	25
	CNHM3-5117-25 ～ 43	J □ ESLB	C4	120	490	243	153	116	φ 22 (PF3/4)	182	39
	CNHM3-5127-51	J □ ESLB	C4	120	502	243	153	116	φ 22 (PF3/4)	182	46
3.7kW	CNHM5-5117-11,13	J □ ESLB	C4	120	516	266	183	141	φ 28 (PF1)	222	46
	CNHM5-5127-15 ～ 21	J □ ESLB	C4	120	528	266	183	141	φ 28 (PF1)	222	57

注）1. 本寸法図の寸法および質量は、予告無しに変更することがあります。
2. 記載の仕様記号は、屋内形の場合を示します。屋外形の場合、3 桁目の "E" が "F" に変わります。
3. 仕様記号の□には、200V 級は "2"、400V 級は "4" が入ります。
4. 端子箱の取付位置寸法については、技術資料 E58 頁をご参照ください。

概要
ブレーキ無
ブレーキ付
三相
モータ
プレミアム効率
三相モータ
インバータ用
三相モータ
インバータ用
プレミアム効率
三相モータ
高効率(JIS)
三相モータ
単相
モータ
単相レバー
シブルモータ
レデューサ
(両軸形)
オプション
製品
防水形
安全増
防爆形
従来製品
互換
40W
60W
90W
0.1kW
0.2kW
0.25kW
0.4kW
0.55kW
0.75kW
1.1kW
1.5kW
2.2kW
3.7kW

オプション製品

従来製品互換組合せ機種
（旧アルタックス）

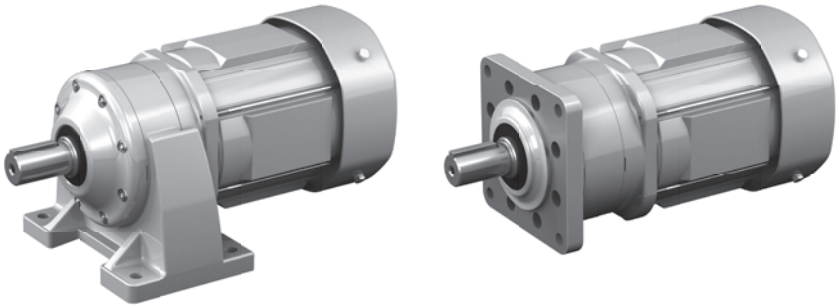

従来製品（旧アルタックス）互換組合せ機種 一覧表

アルタックス従来機種との取合い互換性を持った組合せを用意しています。
組合せは下記をご参照ください。寸法や特性については、ご照会ください。

三相モータ　40W ～ 0.4kW
プレミアム効率三相モータ　0.75kW ～ 3.7kW

モータ容量	機種	減速比 3	5	6	8	11	13	15	17	21	25	29	35	43	51	59
40 ～ 90W	アルタックス（旧）			5065												
	アルタックス NEO			5067												
0.1kW	アルタックス（旧）	5081		5075												5085
	アルタックス NEO	508R		5077												5087
0.2kW	アルタックス（旧）	5081		5075							5085					5090
	アルタックス NEO	508R		5077							5087				5087	5097
0.4kW	アルタックス（旧）	5082		5085							5090				5095	5100
	アルタックス NEO	508R		5087						5087	5097			5097		5107
0.75kW	アルタックス（旧）	5083		5090							5095	5100		5105		5115
	アルタックス NEO	508R		5097		5097						5107				5117
1.5kW	アルタックス（旧）	5093				5100					5115			5125		
	アルタックス NEO	509R				5107					5117			5127		
2.2kW	アルタックス（旧）	5103				5105		5115				5125				
	アルタックス NEO	510R				5107			5117		5117	5127				
3.7kW	アルタックス（旧）					5115		5125								
	アルタックス NEO					5117		5127								

インバータ用　三相モータ　0.2kW ～ 0.4kW
プレミアム効率三相モータ　0.75kW ～ 3.7kW

モータ容量	機種	減速比 3	5	6	8	11	13	15	17	21	25	29	35	43	51	59
0.2kW	アルタックス（旧）	5081		5075							5085					5090
	アルタックス NEO	508R		5077							5087				5087	5097
0.4kW	アルタックス（旧）	5082		5085							5090				5095	5100
	アルタックス NEO	508R		5087							5097			5097		5107
0.75kW	アルタックス（旧）	5093		5090							5095	5100		5105		5115
	アルタックス NEO	509R		5097								5107			5107	5117
1.5kW	アルタックス（旧）	5103				5100					5115			5125		
	アルタックス NEO	510R				5107					5117			5127		
2.2kW	アルタックス（旧）	5113				5115						5125				
	アルタックス NEO					5117					5117	5127				
3.7kW	アルタックス（旧）					5115		5125								
	アルタックス NEO					5117		5127								

単相モータ

モータ容量	機種	減速比 3	5	6	8	11	13	15	17	21	25	29	35	43	51	59
40 ～ 90W	アルタックス（旧）			5065												
	アルタックス NEO			5067												
0.1kW	アルタックス（旧）	5081		5075												5085
	アルタックス NEO	508R		5077												5087
0.2kW	アルタックス（旧）	5081		5075							5085					5090
	アルタックス NEO	508R		5077							5087				5087	5097
0.4kW	アルタックス（旧）	5082		5085							5090				5095	5100
	アルタックス NEO	508R		5087							5097			5097		5107

5087	カタログ組合せ　：屋内形の頁に掲載しています。
5127DA	特殊減速比組合せ　：特殊減速比仕様として製作いたします。
5077	従来機種取合い用組合せ　：準標準組合せとして製作いたします。

許容ラジアル荷重、寸法等についてはご照会ください。

従来製品（旧アルタックス）互換組合せ機種 一覧表

概要
ブレーキ無
ブレーキ付
三相モータ
プレミアム効率三相モータ
インバータ用三相モータ
インバータ用プレミアム効率三相モータ
高効率(JIS)三相モータ
単相モータ
単相レバーシブルモータ
レデューサ(両軸形)
オプション製品
防水形
安全増防爆形
従来製品互換
40W
60W
90W
0.1kW
0.2kW
0.25kW
0.4kW
0.55kW
0.75kW
1.1kW
1.5kW
2.2kW
3.7kW

減速比																		
71	87	103	104	119	121	143	165	195	231	273	319	377	473	559	649	731	841	1003
5085		5090		5090		5095DA					5105DA			5115DA			5125DA	
5087	5087	5097		5097		5097DA					5107DA		5107DA	5117DA			5127DA	
5090		5100		5100		5105DA				5115DA		5125DA						
5097		5107		5107		5107DA		5107DA		5117DA		5127DA						
5100		5115		5115		5115DA		5125DA										
5107		5117		5117		5117DA		5127DA										
5115	5125		5125DA		5125DA													
5117	5127		5127DA		5127DA													

減速比																		
71	87	103	104	119	121	143	165	195	231	273	319	377	473	559	649	731	841	1003
5090		5100		5100		5105DA				5115DA		5125DA						
5097		5107		5107		5107DA		5107DA		5117DA		5127DA						
5100		5115		5115		5115DA		5125DA										
5107	5107	5117		5117		5117DA		5127DA										
5115	5125		5125DA		5125DA													
5117	5127		5127DA		5127DA													

減速比																		
71	87	103	104	119	121	143	165	195	231	273	319	377	473	559	649	731	841	1003
5085		5090		5090		5095DA					5105DA			5115DA			5125DA	
5087	5087	5097		5097		5097DA					5107DA		5107DA	5117DA			5127DA	
5090		5100		5100		5105DA				5115DA		5125DA						
5097		5107		5107		5107DA		5107DA		5117DA		5127DA						
5100		5115		5115		5115DA		5125DA										
5107		5117		5117		5117DA		5127DA										

技術資料

Technical Information

	頁
ギヤ部	E3
モータ部	E13

技術資料
ギヤ部
モータ部
共通
構造図
銘板
潤滑
スラスト荷重
慣性モーメント
低速軸回転方向
軸詳細寸法
取付時のご注意
モータ形式
モータ特性表
ブレーキ部
結線
端子箱
モータ据付寸法
インバータ駆動
保護方式冷却方式
海外仕様規格
計算方法
塗装防錆

技術資料
ギヤ部

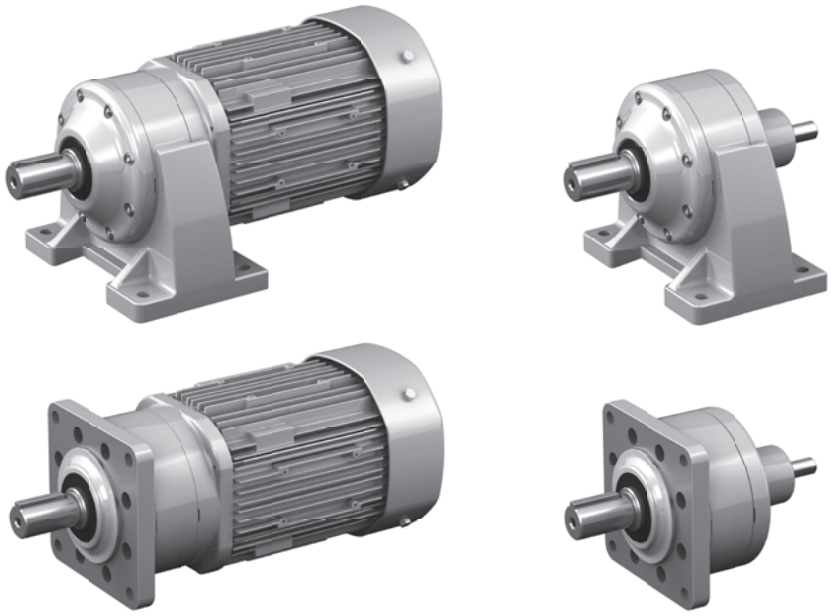

	頁
構造図	E4
銘板	E5
潤滑・低速軸許容スラスト荷重	E6
ギヤモータの慣性モーメント・GD^2	E7
低速軸回転方向・実減速比	E9
低速軸・高速軸詳細寸法	E10
ギヤモータ取付時のご注意	E11

Technical Information

サイクロ® 減速機構造機種代表例（脚取付・CNHM タイプ）

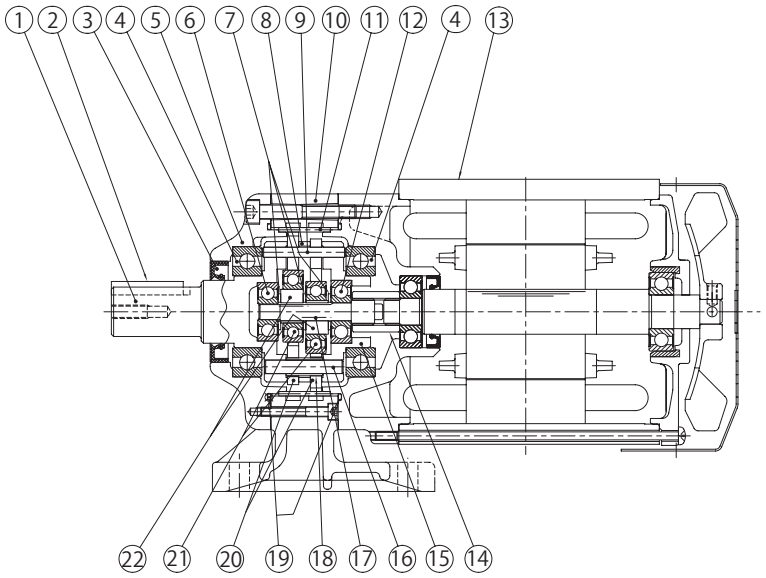

図E1　脚取付・CNHMタイプ・サイクロ減速機構造機種

品番	部　品　名	品番	部　品　名	品番	部　品　名	品番	部　品　名
1	低速軸（出力軸）	7	ディスタンスピース	13	モータ	19	Oリング
2	キー	8	サシワ	14	継スプライン	20	曲線板
3	オイルシール	9	内ピン	15	キャリア	21	軸受
4	軸受	10	脚付枠	16	キャリアピン	22	偏心体
5	カバー	11	外ピン	17	センター軸		
6	軸受	12	軸受	18	キャリアピンパイプ		

トラクションドライブ機種代表例（脚取付・CNHM タイプ）

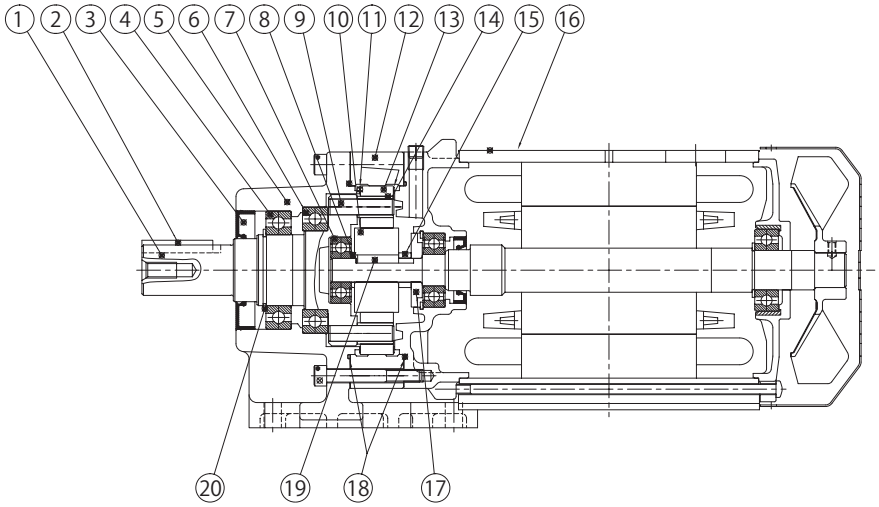

図E2　脚取付・CNHMタイプ・トラクションドライブ機種

品番	部　品　名	品番	部　品　名	品番	部　品　名	品番	部　品　名
1	低速軸（出力軸）	7	軸受	13	遊星ローラ	19	キー
2	キー	8	ディスタンスピース	14	内ローラ	20	止め輪
3	オイルシール	9	内ピン	15	ディスタンスピース		
4	軸受	10	サンローラ	16	モータ		
5	横外カバー	11	軌道輪	17	油切り		
6	軸受	12	固定輪	18	Oリング		

銘板の見方

(1) ギヤ部とモータ部が一体の銘板

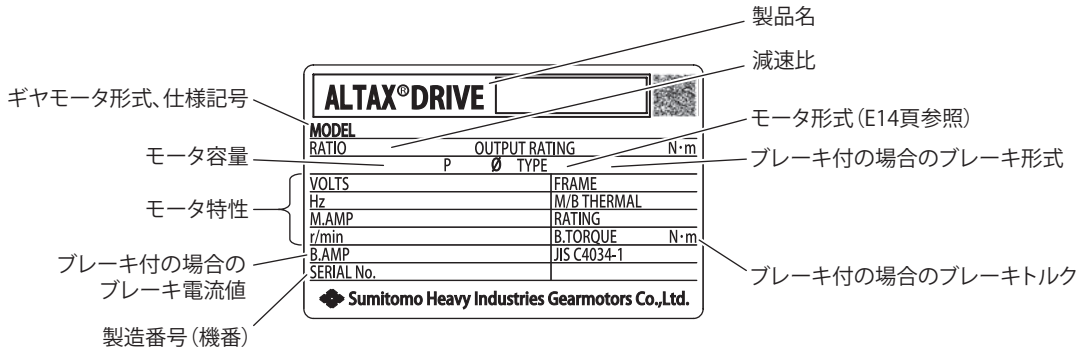

図 E3

(2) ギヤ部とモータ部が別々の場合、およびレデューサの銘板

【ギヤ部およびレデューサ本体】

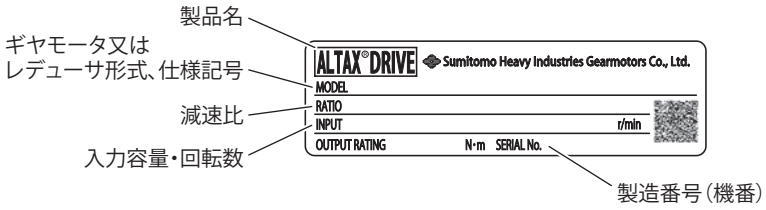

【モータ部：①三相モータの例】※ギヤモータのみ

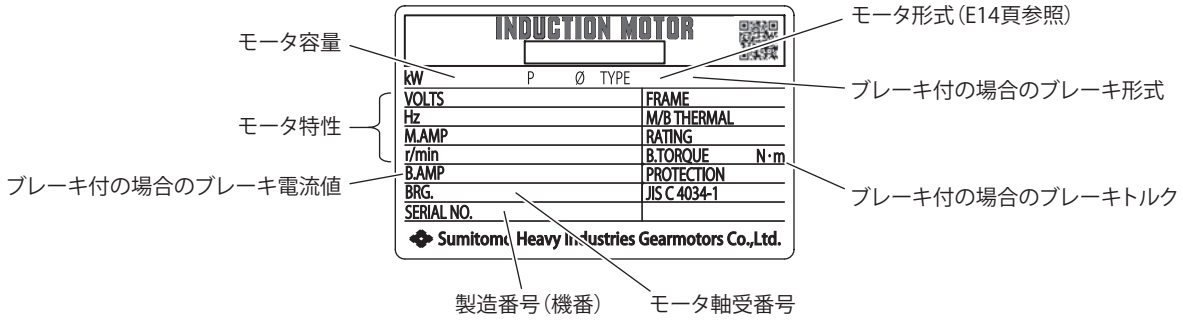

【モータ部：②プレミアム効率三相モータの例】※ギヤモータのみ

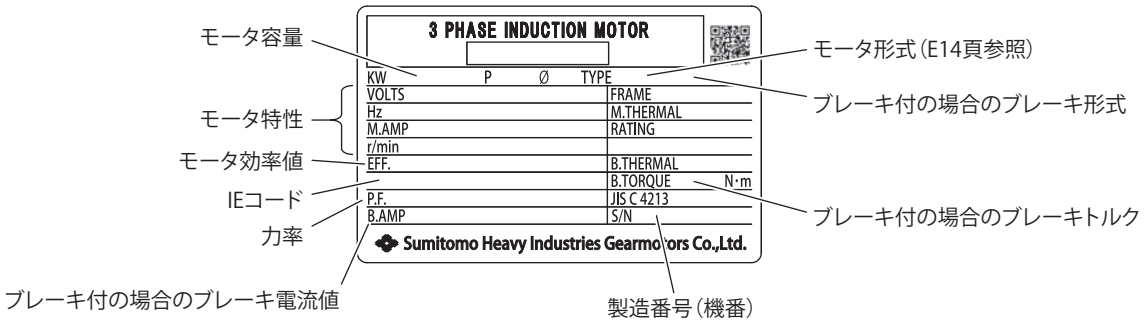

図 E4

潤滑

（1）標準潤滑

- ギヤ部には、長寿命グリースを封入していますので、補給なしで長時間ご使用いただけますが、20000時間または3～5年を目安にオーバーホールを実施していただくと、より長寿命となります。
- ギヤモータのオーバーホールは熟練を要しますので、必ず弊社認定サービス店で実施してください。

注）1. オイルシールに関して
オイルシールには寿命があり、長時間のご使用では自然劣化や磨耗によってシール効果が低下することがあります。
減速機の使用条件や周囲環境によってシール寿命は大きく異なりますので、通常運転（均一荷重、１日10時間運転、常温下）でのご使用に際しては、1～3年程度を目安に交換されることをお奨めします。
なお、その際に軸（またはカラー）に錆が発生している場合、同時に交換していただく様にお願い致します。

2. オイルシールからのにじみ
オイルシールには、潤滑用グリースを塗付しています。
運転初期の段階で、上記グリース油脂分がにじみ出る場合がありますので、油がにじみ出た場合は、一度油を拭き取ってください。
更に油が漏れてくる場合は、オイルシールの交換をお奨めします。

低速軸許容スラスト荷重

表 E1

低速軸許容スラスト荷重　N

枠番		出力回転数　r/min														
		～10	15	20	30	40	50	60	80	100	125	150	200	300	350	600
5067	506H	412	412	412	412	412	412	412	392	294	294	226	226	177	—	—
507R	5077	559	559	559	559	559	559	559	520	491	491	461	294	226	128	78
508R	5087	903	903	903	903	903	903	903	746	608	530	491	334	334	334	206
509R 5097DR	5097 5097DA	1150	1150	1150	1150	1150	1150	1150	1150	1080	952	814	814	657	530	314
510R 5107DR	5107 5107DA	1550	1550	1550	1550	1550	1550	1550	1550	1530	1350	990	991	942	677	402
5117 5117DA	5117DR	1890	1890	1890	1890	1890	1890	1890	1890	1890	1890	1420	—	—	—	—
5127 5127DS	5127DR 5127DA	2420	2420	2420	2420	2420	2420	2420	2420	2420	2420	1880	—	—	—	—

低速軸許容スラスト荷重　kgf

枠番		出力回転数　r/min														
		～10	15	20	30	40	50	60	80	100	125	150	200	300	350	600
5067	506H	42	42	42	42	42	42	42	40	30	30	23	23	18	—	—
507R	5077	57	57	57	57	57	57	57	53	50	50	47	30	23	13	8
508R	5087	92	92	92	92	92	92	92	76	62	54	50	34	34	34	21
509R 5097DR	5097 5097DA	117	117	117	117	117	117	117	117	110	97	83	83	67	54	32
510R 5107DR	5107 5107DA	158	158	158	158	158	158	158	158	156	138	101	101	96	69	41
5117 5117DA	5117DR	193	193	193	193	193	193	193	193	193	193	145	—	—	—	—
5127 5127DS	5127DR 5127DA	247	247	247	247	247	247	247	247	247	247	192	—	—	—	—

注）表の許容スラスト荷重はラジアル荷重が出力軸に掛からない場合の値です。

ラジアル荷重とスラスト荷重が共存する場合の計算式

$$\left(\frac{Pr \cdot Lf}{Pro} + \frac{Pa}{Pao}\right) \cdot Cf \cdot Fs \leqq 1$$

となるように選定してください。

Ｐｒ　：実ラジアル荷重
Ｐｒｏ：許容ラジアル荷重　（選定表　参照）
Ｐａ　：実スラスト荷重
Ｐａｏ：許容スラスト荷重
Ｌｆ　：荷重位置係数　（B13頁　表B2）
Ｃｆ　：連結係数　（B13頁　表B3）
Ｆｓ　：衝撃係数　（B13頁　表B4）

ギヤモータの慣性モーメント・GD^2（モータ軸換算値）

単位：J（慣性モーメント）（kg・m^2）　GD^2（kgf・m^2）

表 E2

モータ種類	ブレーキ	40W		60W		90W		0.1kW (F-56L) 注)1		0.1kW (V-63S) 注)1	
		J	GD^2	J	GD^2	J	GD^2	J	GD^2	J	GD^2
三相モータ屋内形	無	0.00011	0.00043	0.00012	0.00049	0.000132	0.000529	0.000132	0.000529	0.000348	0.00139
	付	0.00012	0.00047	0.00013	0.00052	0.000140	0.000559	0.000140	0.000559	0.000373	0.00149
三相モータ屋外形	無	0.00011	0.00043	0.00012	0.00049	0.000132	0.000529	0.000132	0.000529	0.000348	0.00139
	付	—	—	—	—	—	—	—	—	0.000373	0.00149
安全増防爆形	無	0.00011	0.00043	0.00012	0.00049	0.000132	0.000529	—	—	0.000348	0.00139
単相モータ屋内形	無	0.00015	0.00058	0.00017	0.00065	0.000197	0.000789	—	—	0.000523	0.00209
	付	0.00016	0.00061	0.00017	0.00068	0.000205	0.000819	—	—	0.000573	0.00229
単相モータ屋外形	無	—	—	—	—	0.000197	0.000789	—	—	0.000523	0.00209
	付	—	—	—	—	—	—	—	—	0.000573	0.00229
単相レバーシブル	無	0.00015	0.00058	0.00017	0.00065	0.000197	0.000789	—	—	—	—
インバータ用屋内形 注)3	無	—	—	—	—	—	—	—	—	0.000523	0.00209
	付	—	—	—	—	—	—	—	—	0.000573	0.00229
インバータ用屋外形 注)3	無	—	—	—	—	—	—	—	—	0.000523	0.00209
	付	—	—	—	—	—	—	—	—	0.000573	0.00229

モータ種類	ブレーキ	0.2kW		0.25kW		0.4kW		0.55kW		0.75kW	
		J	GD^2	J	GD^2	J	GD^2	J	GD^2	J	GD^2
三相モータ屋内形	無	0.000528	0.00211	0.000544	0.00218	0.000695	0.00278	0.00108	0.00432	0.00235	0.00942
	付	0.000578	0.00231	0.000594	0.00238	0.000720	0.00288	0.00118	0.00472	0.00258	0.0103
三相モータ屋外形	無	0.000528	0.00211	0.000544	0.00218	0.000695	0.00278	0.00108	0.00432	0.00235	0.00942
	付	0.000578	0.00231	0.000594	0.00238	0.000720	0.00288	0.00118	0.00472	0.00258	0.0103
安全増防爆形	無	0.000528	0.00211	0.000544	0.00218	0.000695	0.00278	0.00108	0.00432	0.00131	0.00523
単相モータ屋内形	無	0.000678	0.00271	—	—	0.00127	0.00507	—	—	—	—
	付	0.000703	0.00281	—	—	0.00137	0.00547	—	—	—	—
単相モータ屋外形	無	0.000678	0.00271	—	—	0.00127	0.00507	—	—	—	—
	付	0.000703	0.00281	—	—	0.00137	0.00547	—	—	—	—
単相レバーシブル	無	—	—	—	—	—	—	—	—	—	—
インバータ用屋内形 注)3 高効率モータ屋内形 注)2	無	0.000678	0.00271	—	—	0.00127	0.00507	—	—	0.00235	0.00942
	付	0.000703	0.00281	—	—	0.00137	0.00547	—	—	0.00258	0.0103
インバータ用屋外形 注)3 高効率モータ屋外形 注)2	無	0.000678	0.00271	—	—	0.00127	0.00507	—	—	0.00235	0.00942
	付	0.000703	0.00281	—	—	0.00137	0.00547	—	—	0.00258	0.0103

モータ種類	ブレーキ	1.1kW		1.5kW		2.2kW		3.7kW	
		J	GD^2	J	GD^2	J	GD^2	J	GD^2
三相モータ屋内形	無	0.00337	0.0135	0.00391	0.0156	0.00880	0.0352	0.0194	0.0777
	付	0.00396	0.0158	0.00450	0.0180	0.00978	0.0391	0.0209	0.0835
三相モータ屋外形	無	0.00337	0.0135	0.00391	0.0156	0.00880	0.0352	0.0194	0.0777
	付	0.00396	0.0158	0.00450	0.0180	0.00978	0.0391	0.0209	0.0835
安全増防爆形	無	0.00213	0.00853	0.00241	0.00963	0.00371	0.01486	0.0089	0.0350
インバータ用屋内形 注)3	無	—	—	0.00391	0.0156	0.00880	0.0352	0.0194	0.0777
	付	—	—	0.00450	0.0180	0.00978	0.0391	0.0209	0.0835
インバータ用屋外形 注)3	無	—	—	0.00391	0.0156	0.00880	0.0352	0.0194	0.0777
	付	—	—	0.00450	0.0180	0.00978	0.0391	0.0209	0.0835

注）1. 屋内形　ブレーキ無
0.1kW 減速比 1／6～1／51：モータ枠番　F-56L
0.1kW 減速比 1／3、1／5、1／59～1／1003：モータ枠番　V-63S
屋内形　ブレーキ付
0.1kW 減速比 1／6～1／51：モータ枠番　F-56L
0.1kW 減速比 1／3、1／5、1／59～1／1003：モータ枠番　V-63S
屋外形　ブレーキ無、軽防塵形　ブレーキ無
0.1kW 減速比 1／6～1／51：モータ枠番　F-56L
0.1kW 減速比 1／3、1／5、1／59～1／1003：モータ枠番　V-63S
屋外形　ブレーキ付、軽防塵形　ブレーキ付
0.1kW 減速比 1／3～1／1003：モータ枠番　V-63S

2. 高効率モータの製作範囲は、0.2kW～0.4kWです。

3. 0.75kW～3.7kWはインバータ用プレミアム効率三相モータ
0.1kW～0.4kWはインバータ用三相モータ

レデューサの慣性モーメント・GD^2（高速軸換算値）

単位：　J（慣性モーメント）（kg・m^2）　GD^2（kgf・m^2）

表 E3

相当モータ容量 / 枠番	0.1kW		0.2kW		0.4kW		0.75kW	
	J	GD^2	J	GD^2	J	GD^2	J	GD^2
5067,506H	0.0000119	0.0000474	0.0000119	0.0000474	—	—	—	—
5077	0.0000079	0.0000316	0.0000083	0.0000330	0.0000207	0.0000829	—	—
5087	0.0000052	0.0000207	0.0000054	0.0000215	0.0000068	0.0000271	0.0000196	0.0000783
5097	0.0000359	0.000143	0.0000360	0.000144	0.0000367	0.000147	0.0000444	0.000177
5107	—	—	—	—	0.0000625	0.000250	0.0000639	0.000256
5117	—	—	—	—	—	—	0.000185	0.000741
5127	—	—	—	—	—	—	—	—
507R	0.0000172	0.0000687	0.0000172	0.0000687	0.0000172	0.0000687	—	—
508R	—	—	—	—	—	—	0.0000694	0.000278
509R	—	—	—	—	—	—	—	—
510R	—	—	—	—	—	—	—	—
5097DR	0.0000065	0.0000260	0.0000065	0.0000260			—	—
5107DR	—	—	0.0000076	0.0000303	0.0000076	0.0000305	—	—
5117DR	—	—	—	—	0.0000246	0.0000983	—	—
5127DR	—	—	—	—	—	—	0.0000286	0.000114
5097DA	0.0000105	0.0000419	—	—	—	—	—	—
5107DA	0.0000065	0.0000261	0.0000082	0.0000330	—	—	—	—
5127DA	—	—	0.0000404	0.0001616	0.0000435	0.0001741	—	—

相当モータ容量 / 枠番	1.5kW		2.2kW	
	J	GD^2	J	GD^2
5067,506H	—	—	—	—
5077	—	—	—	—
5087	—	—	—	—
5097	0.000077	0.000310	—	—
5107	0.000066	0.000265	0.000178	0.000710
5117	0.000190	0.000761	0.000204	0.000815
5127	0.000256	0.00103	0.000262	0.00105
507R	—	—	—	—
508R	—	—	—	—
509R	0.000286	0.00115		
510R	—	—	0.000394	0.00158
5097DR	—	—	—	—
5107DR	—	—	—	—
5117DR	—	—	—	—
5127DR	—	—	—	—
5097DA	—	—	—	—
5107DA	—	—	—	—
5127DA	—	—	—	—

低速軸回転方向

1. ギヤモータの場合

E29 ～ E47 頁の通りの結線を行うと、モータ軸は反負荷側から見て右回転となります。
この時の低速軸回転方向は下図の矢印の方向となります。

表 E4

枠　番	5067、506H、5077、5087、5097、5107、5117、5127、5097DR、5107DR、5117DR、5127DR、5127DS	507R、508R、509R、510R、5097DA、5107DA、5127DA
低速軸回転方向（負荷側より見て）	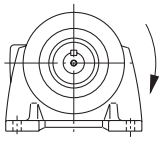	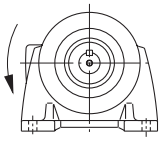

・三相標準モータを逆回転させる場合は結線のRとTを入れ替えてください。
・90W単相モータを逆回転させる場合はSWを切り替えてください。
・0.1～0.4kW単相モータを逆回転させる場合はモータ停止後結線のZ_1とZ_2を入れ替えてください。

2. レデューサ（両軸形）の場合

表 E5

枠　番	5067、506H、5077、5087、5097、5107、5117、5127、5097DR、5107DR、5117DR、5127DR、5127DS	507R、508R、509R、510R、5097DA、5107DA、5127DA
低速軸回転方向	高速軸回転方向に対して逆回転	高速軸回転方向に対して同回転

実減速比

基本的には形式に記載の減速比（公称減速比）＝実減速比となっていますが、枠番によって考慮する事項が異なりますので、表 E6 をご参照ください。

表 E6

枠番	5067　506H　5077　5087　5097　5097DA 5107　5107DA　5117　5127　5127DA
実減速比	全て整数値となっており、形式に記載の減速比（公称減速比）が実減速比となっています。

枠番	507R　508R　509R　5097DR　510R　5107DR 5117DR　5127DR　5127DS
実減速比	減速部にはトラクションドライブを使用しており、実減速比は運転負荷状況で若干変化します。 ・実減速比＝公称減速比×(0.997～1.003)

低速軸　軸端寸法

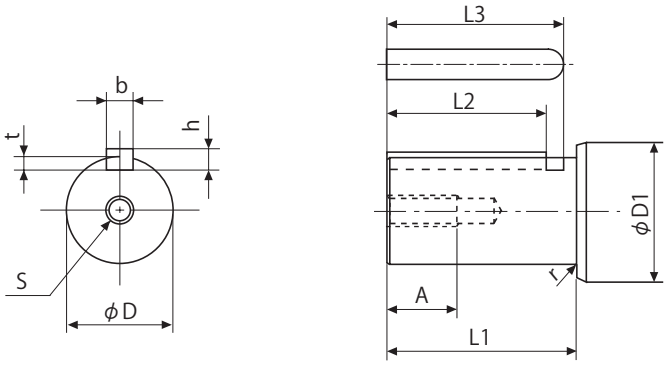

図 E5

表 E7

枠番	φD	公差 (h6)	φD1	L1	r	t	公差	b (キー)	公差 (h9)	h (キー)	公差	L2 (キー)	L3	S	A
5067 506H	16	0 -0.011	20	28	1	3	+0.1 0	5	0 -0.030	5	0 -0.030	22	24.5	M5	13
5077	18		28	32	1	3.5		6		6		25	28	M6	16
507R			25		0.4										
5087	22	0 -0.013	28	40	1	3.5		6		6		32	35	M6	16
508R			30		0.4										
5097 5097DR 5097DA	28		35	50	2	4		8	0 -0.036	7	0 -0.090	40	44	M8	19
509R					0.4										
5107 5107DR 5107DA	32	0 -0.016	38	58	2	5	+0.2 0	10		8		45	50	M10	22
510R			40		0.4										
5117 5117DR	38		50	68	3	5		10		8		56	61	M10	22
5127 5127DR	42		55	75	3	5		12	0 -0.043	8		63	69	M12	28

キー溝寸法はJIS B 1301-1996 (ISO)キー及びキー溝平行キー（普通形）に準拠しています。

高速軸　軸端詳細寸法

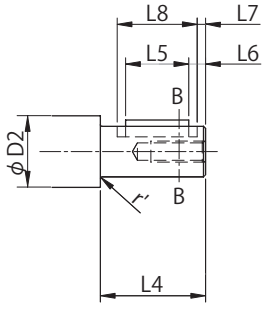

図 E6

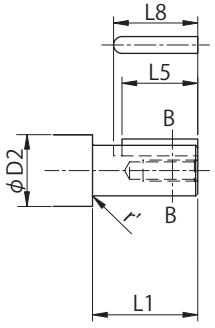

図 E7

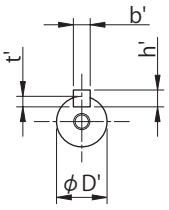

B-B

表 E8

枠番	図	φD'	公差 (h6)	φD2	L4	r'	t'	公差	b' (キー)	公差 (h9)	h' (キー)	公差	L5 (キー)	L6	L7	L8	S'	A'
5067 506H 5077 507R 5087 5097DR 5107DR 5097DA 5107DA	EA5	12	0 -0.011	16	22	0.4	2.5	+0.1 0	4	0 -0.030	4	0 -0.030	18	20	—	—	M4	10
508R 5117DR 5127DR	EA4	12		17	25	0.5	2.5		4		4		3	18	1	22	M4	10
509R 510R 5127DS	EA4	15		20	25	1	3		5		5		3.5	16	1	21	M5	13
5097 5107 5127DA	EA5	16		25	28	1	3		5		5		22	24.5	—	—	M5	13
5117 5127	EA5	20	0 -0.013	32	36	2	3.5		6		6		28	31	—	—	M6	16

●高速軸D4寸法・・・・寸法公差はJIS B 0401-19998 "h6"です。
●キー溝寸法はJIS B 1301-1996 (ISO)キー及びキー溝平行キー（締込み形）に準拠しています。

連結器の取付

- 連結器を取り付ける際、軸に衝撃力や過大なスラスト荷重をかけないでください。軸受に損傷が生じるおそれがあります。
- 焼バメまたは軸端ねじを利用した取り付け（図 E8）を推奨します。

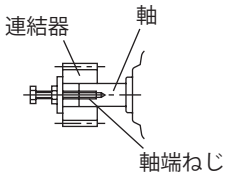

図 E8

1. カップリングを使用する場合

図 E9 の寸法（A, B, X）は 表 E9 の精度以下にしてください。

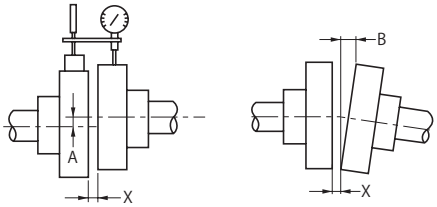

図 E9

表 E9　フレキシブルカップリングの心出し精度

A 寸法許容誤差	0.1mm またはメーカ指定値
B 寸法許容誤差	0.1mm またはメーカ指定値
X 寸法	メーカ指定値

2. チェーン・スプロケット、ギヤを使用する場合

- チェーン式の場合はチェーンの張り角度が、軸と直角になるように取り付けてください。
- チェーンの張りについて
  チェーンの場合は、弛み量に注意してください。チェーンの弛み量が大きい場合、始動時、負荷変動などの時に大きな衝撃力が発生し、減速機や相手機械に悪い影響をおよぼしますので、通常の場合、スパンの 2%前後にしてください。（図 E10 参照）

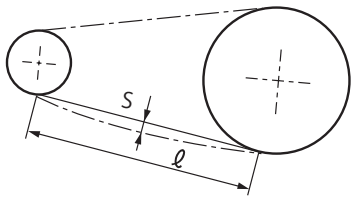

S ≒ 0.02 ℓ
S ＝ チェーンの弛み量
ℓ ＝ スパン

図 E10

- チェーンのレイアウトについて
  チェーンの軸位置は、任意にレイアウトしても差支えありませんが、水平の場合、上部を緊張側とし、垂直伝動はなるべく避け、やむを得ない場合は回転方向を問わず、大スプロケットを下側位置にレイアウトすることが望ましい。（図 E11 参照）

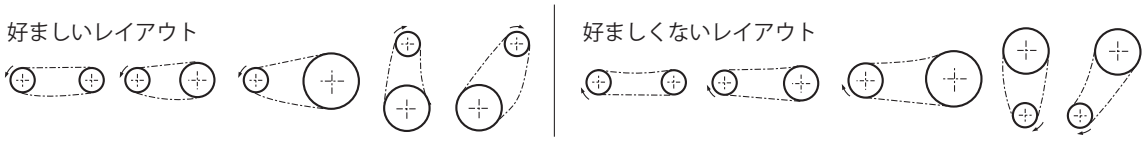

図 E11

- スプロケットやギヤのピッチ円径は軸径の 3 倍以上となるように選定してください。
- スプロケットやギヤの荷重作用点が軸中央よりギヤモータ側へくるようにしてください。（図 E12 参照）

3. V ベルトを使用する場合

- V ベルトを張りすぎると軸や軸受を損傷します。張り量についてはご使用の V ベルトカタログなどをご参照ください。
- 両プーリ間の平行度、偏心度は β =20′ 以内としてください。（図 E13 参照）
- 複数本の V ベルト掛けには周長の同じマッチドセットをご使用ください。

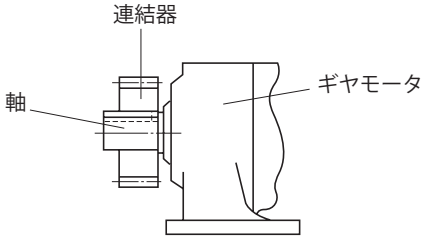

図 E12

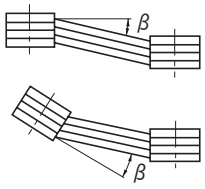

図 E13

技術資料
ギヤ部
モータ部
共通
構造図
銘板
潤滑
スラスト荷重
慣性モーメント
低速軸回転方向
軸詳細寸法
取付時のご注意
モータ形式
モータ特性表
ブレーキ部
結線
端子箱
モータ据付寸法
インバータ駆動
保護方式冷却方式
海外仕様規格
計算方法
塗装防錆

技術資料
モータ部

		頁
モータ形式		E14
モータ特性表	三相モータ、安全増防爆形（eG3）モータ	E15
	インバータ用三相モータ、プレミアム効率三相モータ	E16
	インバータ用プレミアム効率三相モータ、JIS 高効率モータ	E17
	単相モータ	E18
	海外仕様モータ	E19
ブレーキ	資料早見表	E21
	特性表	E22
	急制動回路の注意点	E24
	計算資料	E25
	構造図	E26
	手動解放操作法	E28
結線	資料早見表	E29
	ブレーキ無・三相電源／インバータ駆動	E30
	ブレーキ無・単相電源	E31
	ブレーキ付・三相電源（一方方向回転運転時）	E32
	ブレーキ付・三相電源（正逆運転時）	E33
	ブレーキ付・インバータ駆動	E34
	ブレーキ付・単相電源（一方方向回転運転時）	E35
	ブレーキ付・単相電源（正逆運転時）	E37
	海外仕様モータ	E38
	コンデンサ　整流器	E46
端子箱	資料早見表	E47
	寸法	E48
	取付方向・引出口方向	E56
モータ据付関連資料		E57
インバータ駆動について		E58
保護方式、冷却方式		E61
海外仕様対応		E62
規格対応		E79
慣性モーメント計算方法		E80
CD^2 計算方法		E81
駆動系の計算式		E82
塗装		E84
素地調整　防錆基準		E85

Technical Information

技術資料
ギヤ部
モータ部
共通
構造図
銘板
潤滑
スラスト荷重
慣性モーメント
低速軸回転方向
軸詳細寸法
取付時のご注意
モータ形式
モータ特性表
ブレーキ部
結線
端子箱
モータ据付寸法
インバータ駆動
保護方式冷却方式
海外仕様規格
計算方法
塗装防錆

モータ形式

モータ銘板に記載されているモータ形式について説明します。
形式の記入位置については、E5 頁の図 E3 または図 E4 をご参照ください。

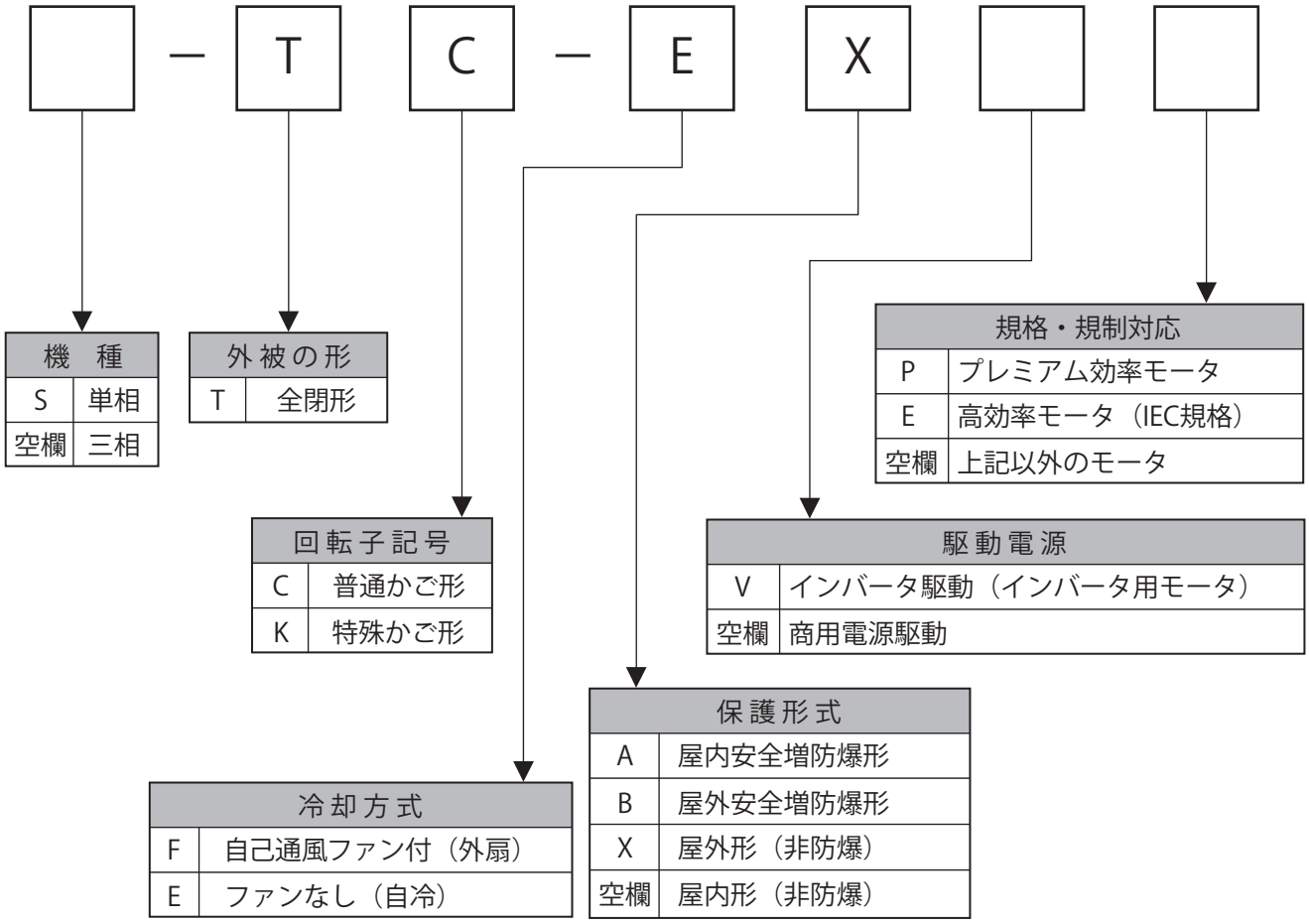

機　種	
S	単相
空欄	三相

外被の形	
T	全閉形

回転子記号	
C	普通かご形
K	特殊かご形

冷却方式	
F	自己通風ファン付（外扇）
E	ファンなし（自冷）

保護形式	
A	屋内安全増防爆形
B	屋外安全増防爆形
X	屋外形（非防爆）
空欄	屋内形（非防爆）

駆動電源	
V	インバータ駆動（インバータ用モータ）
空欄	商用電源駆動

規格・規制対応	
P	プレミアム効率モータ
E	高効率モータ（IEC規格）
空欄	上記以外のモータ

1. 三相モータ

1）200V級

表 E10

極数		4 P														
電源		200V-50Hz					200V-60Hz					220V-60Hz				
出力 [kW]	モータ 枠番	定格 電流 [A]	停動 トルク [%]	始動 トルク [%]	始動 電流 [A]	回転数 [r/min]	定格 電流 [A]	停動 トルク [%]	始動 トルク [%]	始動 電流 [A]	回転数 [r/min]	定格 電流 [A]	停動 トルク [%]	始動 トルク [%]	始動 電流 [A]	回転数 [r/min]
0.04	F-56S	0.31	253	264	0.9	1390	0.28	190	203	0.8	1660	0.28	239	266	0.9	1690
0.06	F-56M	0.44	236	246	1.3	1380	0.39	204	201	1.2	1640	0.39	256	261	1.4	1670
0.09	F-56L	0.65	265	254	2.1	1370	0.56	230	204	1.9	1640	0.57	290	271	2.1	1680
0.1	F-56L（注 1）	0.69	235	226	2.1	1350	0.60	205	182	1.9	1620	0.60	257	242	2.1	1660
0.1	V-63S（注 2）	0.69	265	281	2.7	1420	0.60	236	245	2.5	1700	0.62	285	297	2.8	1720
0.2	V-63M	1.24	232	233	4.6	1410	1.09	210	207	4.2	1700	1.09	254	250	4.8	1720
0.25	V-63M	1.40	205	225	5.2	1380	1.28	177	189	4.6	1670	1.23	228	251	5.2	1700
0.4	V-71M	2.35	237	237	9.1	1410	2.05	210	210	8.3	1700	2.02	257	257	9.4	1730
0.55	V-80S	2.82	219	225	11.2	1410	2.58	190	189	10.5	1680	2.47	237	240	11.7	1710

注） 1. 枠番 5067用　　2. 枠番 5067以外

2）400V級

表 E11

極数		4 P														
電源		400V-50Hz					400V-60Hz					440V-60Hz				
出力 [kW]	モータ 枠番	定格 電流 [A]	停動 トルク [%]	始動 トルク [%]	始動 電流 [A]	回転数 [r/min]	定格 電流 [A]	停動 トルク [%]	始動 トルク [%]	始動 電流 [A]	回転数 [r/min]	定格 電流 [A]	停動 トルク [%]	始動 トルク [%]	始動 電流 [A]	回転数 [r/min]
0.04	F-56S	0.16	252	261	0.5	1390	0.14	188	201	0.4	1650	0.14	238	263	0.5	1690
0.06	F-56M	0.22	218	216	0.6	1360	0.19	189	178	0.6	1630	0.20	238	231	0.7	1670
0.09	F-56L	0.33	253	232	1.0	1360	0.28	220	189	0.9	1640	0.29	276	249	1.0	1680
0.1	F-56L（注 3）	0.35	225	206	1.0	1340	0.30	196	206	0.9	1610	0.30	246	220	1.0	1650
0.1	V-63S（注 4）	0.36	255	261	1.3	1420	0.31	219	224	1.2	1700	0.32	277	289	1.4	1720
0.2	V-63M	0.62	233	236	2.3	1410	0.55	202	202	2.1	1700	0.55	257	266	2.4	1720
0.25	V-63M	0.70	205	225	2.6	1380	0.64	177	189	2.3	1670	0.62	228	251	2.6	1700
0.4	V-71M	1.23	229	229	4.5	1420	1.04	197	201	4.1	1700	1.04	243	262	4.6	1740
0.55	V-80S	1.41	219	225	5.5	1410	1.29	190	189	5.3	1680	1.24	237	240	5.9	1710

注） 3. 枠番 5067用　　4. 枠番 5067以外

2. 安全増防爆形（eG3）モータ

1）200V級

表 E12

極数		4 P														
電源		200V-50Hz					200V-60Hz					220V-60Hz				
出力 [kW]	モータ 枠番	定格 電流 [A]	停動 トルク [%]	始動 トルク [%]	始動 電流 [A]	回転数 [r/min]	定格 電流 [A]	停動 トルク [%]	始動 トルク [%]	始動 電流 [A]	回転数 [r/min]	定格 電流 [A]	停動 トルク [%]	始動 トルク [%]	始動 電流 [A]	回転数 [r/min]
0.04	F-56S	0.31	253	264	0.9	1390	0.28	190	203	0.8	1660	0.28	239	266	0.9	1690
0.06	F-56M	0.44	236	246	1.3	1380	0.39	204	201	1.2	1640	0.39	256	261	1.4	1670
0.09	F-56L	0.65	265	254	2.1	1370	0.56	230	204	1.9	1640	0.57	290	271	2.1	1680
0.1	V-63S	0.69	265	281	2.7	1420	0.60	236	245	2.5	1700	0.62	285	297	2.8	1720
0.2	V-63M	1.2	232	233	4.6	1410	1.1	210	207	4.2	1700	1.1	254	250	4.8	1720
0.4	V-71M	2.4	237	237	9.1	1410	2.1	210	210	8.3	1700	2.0	257	257	9.4	1730
0.75	V-80M	3.9	234	215	16.0	1420	3.4	211	190	15.1	1720	3.3	253	242	16.8	1740
1.5	V-90L	7.0	233	224	34.1	1420	6.3	205	192	31.2	1710	6.0	250	243	34.9	1730
2.2	V-100L	9.7	268	255	52	1430	8.9	229	204	46.9	1700	8.4	282	260	52	1720
3.7	F-112M	15.3	231	236	94	1420	14.1	202	188	83	1700	13.2	246	238	93	1720

2）400V級

表 E13

極数		4 P														
電源		400V-50Hz					400V-60Hz					440V-60Hz				
出力 [kW]	モータ 枠番	定格 電流 [A]	停動 トルク [%]	始動 トルク [%]	始動 電流 [A]	回転数 [r/min]	定格 電流 [A]	停動 トルク [%]	始動 トルク [%]	始動 電流 [A]	回転数 [r/min]	定格 電流 [A]	停動 トルク [%]	始動 トルク [%]	始動 電流 [A]	回転数 [r/min]
0.04	F-56S	0.16	252	261	0.5	1390	0.14	188	201	0.4	1650	0.14	238	263	0.5	1690
0.06	F-56M	0.22	218	216	0.6	1360	0.19	189	178	0.6	1630	0.20	238	231	0.7	1670
0.09	F-56L	0.33	253	232	1.0	1360	0.28	220	189	0.9	1640	0.29	276	249	1.0	1680
0.1	V-63S	0.36	255	261	1.3	1420	0.31	219	224	1.2	1700	0.32	277	289	1.4	1720
0.2	V-63M	0.62	233	236	2.3	1410	0.54	202	202	2.1	1700	0.54	257	266	2.4	1720
0.4	V-71M	1.2	229	229	4.5	1420	1.0	197	201	4.1	1700	1.0	243	262	4.6	1740
0.75	V-80M	1.9	234	215	8.0	1420	1.7	211	190	7.6	1720	1.7	253	242	8.4	1740
1.5	V-90L	3.5	233	224	17.1	1420	3.1	205	192	15.6	1710	3.0	250	243	17.5	1730
2.2	V-100L	4.9	268	255	26.0	1430	4.5	229	204	23.5	1700	4.2	282	260	26.2	1720
3.7	F-112M	7.6	231	236	46.9	1420	7.1	202	188	41.4	1700	6.6	246	238	46.4	1720

※ 本頁の表の値は、予告なしに変更することがあります。

3. インバータ用三相モータ

1）200V, 400V級

表 E14

極数		4 P															
電圧級		200V 級								400V 級							
電源		200V-60Hz				220V-60Hz				400V-60Hz				440V-60Hz			
出力 [kW]	モータ 枠番	周波数 [Hz]	電圧 [V]	定格 電流 [A]	回転数 [r/min]	周波数 [Hz]	電圧 [V]	定格 電流 [A]	回転数 [r/min]	周波数 [Hz]	電圧 [V]	定格 電流 [A]	回転数 [r/min]	周波数 [Hz]	電圧 [V]	定格 電流 [A]	回転数 [r/min]
0.1	VA-63S	60	200	0.83	1750	60	220	0.91	1760	60	400	0.42	1760	60	440	0.46	1765
		6	34	0.75	120	6	34	0.75	120	6	68	0.37	125	6	68	0.38	125
0.2	VA-63M	60	200	1.5	1750	60	220	1.6	1760	60	400	0.74	1755	60	440	0.84	1760
		6	34	1.5	130	6	34	1.5	130	6	68	0.73	125	6	68	0.72	125
0.4	VA-71M	60	200	2.3	1735	60	220	2.4	1745	60	400	1.2	1735	60	440	1.2	1745
		6	35	2.2	115	6	35	2.2	115	6	70	1.1	115	6	70	1.1	115

4. プレミアム効率三相モータ

1）200V級

表 E15

極数		4P																				
電源		200V-50Hz							200V-60Hz							220V-60Hz						
出力 (kW)	モータ 枠番	定格 電流 (A)	効率 (%)	IE コード	停動 トルク (%)	始動 トルク (%)	始動 電流 (A)	回転数 (r/min)	定格 電流 (A)	効率 (%)	IE コード	停動 トルク (%)	始動 トルク (%)	始動 電流 (A)	回転数 (r/min)	定格 電流 (A)	効率 (%)	IE コード	停動 トルク (%)	始動 トルク (%)	始動 電流 (A)	回転数 (r/min)
0.75	N-80M	4.29	84.6	IE3	446	423	26.3	1440	3.73	86.6	IE3	384	346	23.9	1730	3.78	86.5	IE3	481	438	26.7	1740
1.1	N-90S	5.46	85.6	IE3	387	336	35.0	1440	4.90	86.9	IE3	328	264	31.1	1730	4.79	87.5	IE3	411	338	34.9	1740
1.5	N-90L	7.48	85.8	IE3	375	338	45.0	1430	6.80	87.3	IE3	325	271	41.1	1730	6.57	87.7	IE3	407	345	45.7	1730
2.2	N-100L	10.4	88.7	IE3	465	382	83.0	1450	9.32	89.8	IE3	402	297	74.9	1740	9.08	90.2	IE3	500	380	83.6	1750
3.7	N-112M	16.6	89.0	IE3	420	294	127	1460	15.0	90.1	IE3	370	243	115	1750	14.5	90.6	IE3	452	300	126	1760

2) 400V級

表 E16

極数		4P																				
電源		400V-50Hz							400V-60Hz							440V-60Hz						
出力 (kW)	モータ 枠番	定格 電流 (A)	効率 (%)	IE コード	停動 トルク (%)	始動 トルク (%)	始動 電流 (A)	回転数 (r/min)	定格 電流 (A)	効率 (%)	IE コード	停動 トルク (%)	始動 トルク (%)	始動 電流 (A)	回転数 (r/min)	定格 電流 (A)	効率 (%)	IE コード	停動 トルク (%)	始動 トルク (%)	始動 電流 (A)	回転数 (r/min)
0.75	N-80M	2.15	84.6	IE3	446	423	13.2	1440	1.87	86.6	IE3	384	346	12.0	1730	1.89	86.5	IE3	481	438	13.3	1740
1.1	N-90S	2.73	85.6	IE3	387	336	17.5	1440	2.45	86.9	IE3	328	264	15.6	1730	2.40	87.5	IE3	411	338	17.4	1740
1.5	N-90L	3.74	85.8	IE3	375	338	22.5	1430	3.40	87.3	IE3	325	271	20.5	1730	3.29	87.7	IE3	407	345	22.8	1730
2.2	N-100L	5.20	88.7	IE3	465	382	41.5	1450	4.66	89.8	IE3	402	297	37.5	1740	4.54	90.2	IE3	500	380	41.8	1750
3.7	N-112M	8.30	89.0	IE3	420	294	63.6	1460	7.50	90.1	IE3	370	243	57.3	1750	7.25	90.6	IE3	452	300	63.0	1760

※ 本頁の表の値は、予告なしに変更することがあります。

5. インバータ用プレミアム効率三相モータ

1）200V

表 E17

極数		4 P											
電源		200V-60Hz						220V-60Hz					
出力 (kW)	モータ 枠番	周波数 (Hz)	電圧 (V)	定格電流 (A)	回転数 (r/min)	効率注) (%)	IE コード注)	周波数 (Hz)	電圧 (V)	定格電流 (A)	回転数 (r/min)	効率注) (%)	IE コード注)
0.75	N-80M	60	200	3.58	1735	86.6	IE3	60	220	3.57	1750	86.5	IE3
		6	31	3.52	115	—	—	6	31	3.52	115	—	—
1.5	N-90L	60	200	6.43	1725	87.3	IE3	60	220	6.22	1745	87.7	IE3
		6	32	6.34	110	—	—	6	32	6.34	110	—	—
2.2	N-100L	60	200	8.96	1750	89.8	IE3	60	220	8.66	1760	90.2	IE3
		6	31	8.68	135	—	—	6	31	8.68	135	—	—
3.7	N-112M	60	200	14.3	1760	90.1	IE3	60	220	13.8	1770	90.6	IE3
		6	32	13.8	145	—	—	6	32	13.8	145	—	—

2）400V

表 E18

極数		4 P											
電源		400V-60Hz						440V-60Hz					
出力 (kW)	モータ 枠番	周波数 (Hz)	電圧 (V)	定格電流 (A)	回転数 (r/min)	効率注) (%)	IE コード注)	周波数 (Hz)	電圧 (V)	定格電流 (A)	回転数 (r/min)	効率注) (%)	IE コード注)
0.75	N-80M	60	400	1.79	1735	86.6	IE3	60	440	1.79	1750	86.5	IE3
		6	62	1.76	115	—	—	6	62	1.76	115	—	—
1.5	N-90L	60	400	3.22	1725	87.3	IE3	60	440	3.11	1745	87.7	IE3
		6	64	3.17	110	—	—	6	65	3.12	115	—	—
2.2	N-100L	60	400	4.48	1750	89.8	IE3	60	440	4.33	1760	90.2	IE3
		6	62	4.34	135	—	—	6	62	4.34	135	—	—
3.7	N-112M	60	400	7.16	1760	90.1	IE3	60	440	6.90	1770	90.6	IE3
		6	63	6.89	145	—	—	6	63	6.89	145	—	—

注) 効率とIEコードは商用電源で運転した場合の特性を示します。

6. 高効率三相モータ

1）200V級

表 E19

極数		4 P																	
電源		200V-50Hz						200V-60Hz						220V-60Hz					
出力 (kW)	モータ 枠番	定格 電流 (A)	効率 (%)	停動 トルク (%)	始動 トルク (%)	始動 電流 (A)	回転数 (r/min)	定格 電流 (A)	効率 (%)	停動 トルク (%)	始動 トルク (%)	始動 電流 (A)	回転数 (r/min)	定格 電流 (A)	効率 (%)	停動 トルク (%)	始動 トルク (%)	始動 電流 (A)	回転数 (r/min)
0.2	VA-63M	1.3	73.2	293	285	5.6	1430	1.1	76.0	240	249	5.3	1710	1.1	75.0	317	318	6.1	1730
0.4	VA-71M	2.1	76.7	323	321	11.6	1420	2.0	77.9	278	282	10.7	1700	1.9	78.5	353	353	12.0	1720

2）400V級

表 E20

極数		4 P																	
電源		400V-50Hz						400V-60Hz						440V-60Hz					
出力 (kW)	モータ 枠番	定格 電流 (A)	効率 (%)	停動 トルク (%)	始動 トルク (%)	始動 電流 (A)	回転数 (r/min)	定格 電流 (A)	効率 (%)	停動 トルク (%)	始動 トルク (%)	始動 電流 (A)	回転数 (r/min)	定格 電流 (A)	効率 (%)	停動 トルク (%)	始動 トルク (%)	始動 電流 (A)	回転数 (r/min)
0.2	VA-63M	0.63	73.2	293	285	3.0	1430	0.56	76.0	240	249	2.7	1710	0.57	75.0	317	318	2.9	1730
0.4	VA-71M	1.1	76.7	323	321	5.8	1420	0.98	77.9	278	282	5.4	1700	0.95	78.5	353	353	6.0	1720

注) 規格効率はJIS C 4212の値を記載しています。

※ 本頁の表の値は、予告なしに変更することがあります。

7. 単相モータ

1）100V級

表 E21

極数		4 P									
電源		100V-50Hz					100V-60Hz				
出力 [kW]	モータ枠番	定格電流 [A]	停動トルク [%]	始動トルク [%]	始動電流 [A]	回転数 [r/min]	定格電流 [A]	停動トルク [%]	始動トルク [%]	始動電流 [A]	回転数 [r/min]
0.04	FS-56S	0.78	198	103	1.9	1360	0.78	220	117	1.8	1660
0.06	FS-56M	1.1	169	87	2.5	1340	1.1	192	109	2.3	1670
0.09	FS-56L	1.6	154	72	3.5	1350	1.6	168	88	3.2	1650
0.1	VS-63M	2.8	240	223	10.4	1450	2.2	233	242	10.0	1740
0.2	VS-71M	4.1	217	224	17.5	1440	3.3	213	196	16.8	1730
0.4	VS-80M	6.8	210	224	31.8	1440	5.8	210	232	32.5	1740

2）200V級

表 E22

極数		4 P									
電源		200V-50Hz					200V-60Hz				
出力 [kW]	モータ枠番	定格電流 [A]	停動トルク [%]	始動トルク [%]	始動電流 [A]	回転数 [r/min]	定格電流 [A]	停動トルク [%]	始動トルク [%]	始動電流 [A]	回転数 [r/min]
0.1	VS-63M	1.4	236	208	5.4	1450	1.1	231	194	5.0	1740
0.2	VS-71M	2.1	217	200	8.7	1440	1.7	210	180	8.2	1730
0.4	VS-80M	3.4	221	210	16.2	1440	2.9	213	206	16.4	1740

3）レバーシブルモータ（100V級）

表 E23

極数		4 P									
電源		100V-50Hz					100V-60Hz				
出力 [kW]	モータ枠番	定格電流 [A]	停動トルク [%]	始動トルク [%]	始動電流 [A]	回転数 [r/min]	定格電流 [A]	停動トルク [%]	始動トルク [%]	始動電流 [A]	回転数 [r/min]
0.04	FS-56S	0.78	217	114	1.9	1370	0.92	240	150	1.8	1670
0.06	FS-56M	1.1	195	112	2.5	1370	1.4	220	140	2.4	1660
0.09	FS-56L	1.6	185	104	3.5	1360	2.1	206	138	3.3	1660

※ 本頁の表の値は、予告なしに変更することがあります。

8. 海外仕様モータ

1）アメリカ向け（UL）、カナダ向け（CSA）

表 E24　三相モータ

モータ枠番	極数	4 P														
	電源	230V-60Hz					460V-60Hz					575V-60Hz				
	出力(HP)	定格電流(A)	停動トルク(%)	始動トルク(%)	始動電流(A)	回転数(r/min)	定格電流(A)	停動トルク(%)	始動トルク(%)	始動電流(A)	回転数(r/min)	定格電流(A)	停動トルク(%)	始動トルク(%)	始動電流(A)	回転数(r/min)
V-63S	1/8	0.66	308	326	2.8	1730	0.33	308	326	1.4	1730	0.28	391	376	1.3	1720
V-63M	1/4	1.12	287	300	5.2	1730	0.56	287	300	2.6	1730	0.48	340	316	2.2	1720
V-63M	1/3	1.24	226	237	5.2	1700	0.62	226	237	2.6	1700	0.52	270	250	2.2	1710
V-71M	1/2	2.15	276	295	9.8	1750	1.08	276	295	4.9	1750	0.94	227	247	4.5	1720
V-80S	3/4	2.47	261	266	12.3	1720	1.24	261	266	6.2	1720	1.3	256	252	6.6	1680

表 E25　プレミアム効率三相モータ

モータ枠番	極数	4 P																	
	電源	230V-60Hz							460V-60Hz							575V-60Hz						
	出力(HP)	定格電流(A)	効率(%)	IEコード	停動トルク(%)	始動トルク(%)	始動電流(A)	回転数(r/min)	定格電流(A)	効率(%)	IEコード	停動トルク(%)	始動トルク(%)	始動電流(A)	回転数(r/min)	定格電流(A)	効率(%)	IEコード	停動トルク(%)	始動トルク(%)	始動電流(A)	回転数(r/min)
N-80M	1	3.06	85.5	IE3	403	343	21.2	1730	1.53	85.5	IE3	403	343	10.6	1730	1.36	85.5	IE3	500	430	10.4	1740
N-90S	1.5	4.15	86.5	IE3	341	277	27.4	1730	2.08	86.5	IE3	341	277	13.7	1730	1.69	86.5	IE3	386	313	12.5	1740
N-90L	2	5.61	86.5	IE3	356	284	38.9	1730	2.80	86.5	IE3	356	284	19.5	1730	2.22	86.5	IE3	341	272	15.2	1730
N-100L	3	7.66	89.5	IE3	389	317	63.1	1740	3.83	89.5	IE3	389	317	31.5	1740	3.05	89.5	IE3	404	322	25.6	1740
N-112M	5	12.3	89.5	IE3	379	244	101	1750	6.17	89.5	IE3	379	244	50.7	1750	4.86	89.5	IE3	355	230	38.8	1750

注）1. 575V-60HzはCSA規格のみとなります。
　　2. 記載が無いモータの特性はご照会ください。

2）欧州・東南アジア向け（CEマーキング）

表 E26　三相モータ

モータ枠番	極数	4 P								
	電源	230V-50Hz					400V-50Hz				
	出力(kW)	定格電流(A)	停動トルク(%)	始動トルク(%)	始動電流(A)	回転数(r/min)	定格電流(A)	停動トルク(%)	始動トルク(%)	始動電流(A)	回転数(r/min)
V-63S	0.1	0.62	255	261	2.3	1420	0.36	255	261	1.3	1420
V-63M	0.2	1.08	233	236	4.0	1410	0.62	233	236	2.3	1410
V-63M	0.25	1.22	205	225	4.4	1380	0.70	205	225	2.6	1380
V-71M	0.4	2.13	229	229	7.8	1420	1.23	229	229	4.5	1420
V-80S	0.55	2.45	219	225	9.6	1410	1.41	219	225	5.5	1410
V-80M	0.75	3.38	234	215	13.8	1420	1.94	234	215	8.0	1420
V-90S	1.1	4.64	246	226	22.9	1420	2.67	246	226	13.3	1420
V-90L	1.5	6.06	233	224	29.6	1420	3.49	233	224	17.1	1420
V-100L	2.2	8.44	268	255	45.0	1430	4.87	268	255	26.0	1430
V-112M	3.7	13.3	262	236	81.0	1420	7.64	262	236	46.9	1420

表 E27　プレミアム効率三相モータ 200V 級

モータ枠番	極数	4 P																	
	電源	220V-50Hz							230V-50Hz							240V-50Hz						
	出力(kW)	定格電流(A)	効率(%)	IEコード	停動トルク(%)	始動トルク(%)	始動電流(A)	回転数(r/min)	定格電流(A)	効率(%)	IEコード	停動トルク(%)	始動トルク(%)	始動電流(A)	回転数(r/min)	定格電流(A)	効率(%)	IEコード	停動トルク(%)	始動トルク(%)	始動電流(A)	回転数(r/min)
N-80M	0.75	3.46	84.7	IE3	402	383	21.1	1430	3.54	84.6	IE3	446	423	22.8	1440	3.65	84.1	IE3	484	461	23.0	1450
N-90S	1.1	4.49	85.4	IE3	343	296	28.6	1430	4.50	85.6	IE3	387	336	30.3	1440	4.57	85.5	IE3	422	368	31.5	1440
N-90L	1.5	6.10	85.4	IE3	338	304	37.0	1420	6.17	85.8	IE3	375	338	38.9	1430	6.29	85.4	IE3	406	366	40.4	1440
N-100L	2.2	8.58	88.6	IE3	418	344	68.3	1440	8.56	88.7	IE3	465	382	71.9	1450	8.83	88.3	IE3	502	412	74.6	1450
N-112M	3.7	13.5	89.6	IE3	378	266	105	1460	13.7	89.0	IE3	420	294	110	1460	13.9	89.2	IE3	453	319	115	1460

表 E28　プレミアム効率三相モータ 400V 級

モータ枠番	極数	4 P																	
	電源	380V-50Hz							400V-50Hz							415-50Hz						
	出力(kW)	定格電流(A)	効率(%)	IEコード	停動トルク(%)	始動トルク(%)	始動電流(A)	回転数(r/min)	定格電流(A)	効率(%)	IEコード	停動トルク(%)	始動トルク(%)	始動電流(A)	回転数(r/min)	定格電流(A)	効率(%)	IEコード	停動トルク(%)	始動トルク(%)	始動電流(A)	回転数(r/min)
N-80M	0.75	2.00	84.7	IE3	402	383	12.2	1430	2.05	84.6	IE3	446	423	13.2	1440	2.11	84.1	IE3	484	461	13.3	1450
N-90S	1.1	2.59	85.4	IE3	343	296	16.5	1430	2.60	85.6	IE3	387	336	17.5	1440	2.64	85.5	IE3	422	368	18.2	1440
N-90L	1.5	3.52	85.4	IE3	338	304	21.4	1420	3.56	85.8	IE3	375	338	22.5	1430	3.63	85.4	IE3	406	366	23.3	1440
N-100L	2.2	4.96	88.6	IE3	418	344	39.4	1440	4.95	88.7	IE3	465	382	41.5	1450	5.10	88.3	IE3	502	412	43.1	1450
N-112M	3.7	7.80	89.6	IE3	378	266	60.6	1460	7.90	89.0	IE3	420	294	63.6	1460	8.00	89.2	IE3	453	319	66.2	1460

注）記載が無いモータの特性はご照会ください。

※ 本頁の表の値は、予告なしに変更することがあります。

3）中国向け（CCC・CEマーキング）

表 E29　三相モータ

モータ枠番	極数	4 P									
	電源	220V-50Hz					380V-50Hz				
	出力(kW)	定格電流(A)	停動トルク(%)	始動トルク(%)	始動電流(A)	回転数(r/min)	定格電流(A)	停動トルク(%)	始動トルク(%)	始動電流(A)	回転数(r/min)
V-63S	0.1	0.60	226	230	2.3	1400	0.35	226	230	1.3	1400
V-63M	0.2	1.05	206	206	3.8	1390	0.61	206	206	2.2	1390
V-63M	0.25	1.22	181	195	4.2	1360	0.71	181	195	2.4	1360
V-71M	0.4	2.06	204	204	7.3	1410	1.19	204	201	4.2	1410
V-80S	0.55	2.45	196	206	9.1	1400	1.42	196	206	5.3	1400

表 E30　プレミアム効率三相モータ

モータ枠番	極数	4 P											
	電源	220V-50Hz						380V-50Hz					
	出力(kW)	定格電流(A)	効率(%)	停動トルク(%)	始動トルク(%)	始動電流(A)	回転数(r/min)	定格電流(A)	効率(%)	停動トルク(%)	始動トルク(%)	始動電流(A)	回転数(r/min)
N-80M	0.75	3.46	84.7	402	383	21.1	1430	2.00	84.7	402	383	12.2	1430
N-90S	1.1	4.49	85.4	343	296	28.6	1430	2.59	85.4	343	296	16.5	1430
N-90L	1.5	6.10	85.4	338	304	37.0	1420	3.52	85.4	338	304	21.4	1420
N-100L	2.2	8.58	88.6	418	344	68.3	1440	4.96	88.6	418	344	39.4	1440
N-112M	3.7	13.5	89.6	378	266	105	1460	7.80	89.6	378	266	60.6	1460

注）記載が無いモータの特性はご照会ください。

4）ロシア向け（EAC）

表 E31　三相モータ

モータ枠番	極数	4 P									
	電源	220V-50Hz					380V-50Hz				
	出力(kW)	定格電流(A)	停動トルク(%)	始動トルク(%)	始動電流(A)	回転数(r/min)	定格電流(A)	停動トルク(%)	始動トルク(%)	始動電流(A)	回転数(r/min)
V-63S	0.1	0.60	226	230	2.3	1400	0.35	226	230	1.3	1400
V-63M	0.2	1.05	206	206	3.8	1390	0.61	206	206	2.2	1390
V-63M	0.25	1.22	181	195	4.2	1360	0.71	181	195	2.4	1360
V-71M	0.4	2.06	204	201	7.3	1410	1.19	204	201	4.2	1410
V-80S	0.55	2.45	196	206	9.1	1400	1.42	196	206	5.3	1400

表 E32　プレミアム効率三相モータ

モータ枠番	極数	4 P												
	電源	220V-50Hz							380V-50Hz						
	出力(kW)	定格電流(A)	効率(%)	IEコード	停動トルク(%)	始動トルク(%)	始動電流(A)	回転数(r/min)	定格電流(A)	効率(%)	IEコード	停動トルク(%)	始動トルク(%)	始動電流(A)	回転数(r/min)
N-80M	0.75	3.46	84.7	IE3	402	383	21.1	1430	2.00	84.7	IE3	402	383	12.2	1430
N-90S	1.1	4.49	85.4	IE3	343	296	28.6	1430	2.59	85.4	IE3	343	296	16.5	1430
N-90L	1.5	6.10	85.4	IE3	338	304	37.0	1420	3.52	85.4	IE3	338	304	21.4	1420
N-100L	2.2	8.58	88.6	IE3	418	344	68.3	1440	4.96	88.6	IE3	418	344	39.4	1440
N-112M	3.7	13.5	89.6	IE3	378	266	105	1460	7.80	89.6	IE3	378	266	60.6	1460

注）記載が無いモータの特性はご照会ください。

5）韓国向け（KS）

表 E33　プレミアム効率三相モータ

モータ枠番	極数	4 P																		
	電源	220V-60Hz							380V-60Hz							440V-60Hz							
	出力(kW)	定格電流(A)	効率(%)	IEコード	停動トルク(%)	始動トルク(%)	始動電流(A)	回転数(r/min)	定格電流(A)	効率(%)	IEコード	停動トルク(%)	始動トルク(%)	始動電流(A)	回転数(r/min)	定格電流(A)	効率(%)	IEコード	停動トルク(%)	始動トルク(%)	始動電流(A)	回転数(r/min)
N-80M	0.75	3.26	86.3	IE3	344	308	19.7	1720	1.89	86.3	IE3	344	308	11.4	1720	1.89	86.5	IE3	481	438	13.3	1740
N-90L	1.5	6.11	87.1	IE3	348	275	40.2	1730	3.53	87.1	IE3	348	275	23.2	1730	3.29	87.7	IE3	407	345	22.8	1730
N-100L	2.2	8.69	89.8	IE3	416	314	71.4	1750	5.02	89.8	IE3	416	314	41.2	1750	4.54	90.2	IE3	500	380	41.8	1750
N-112M	3.7	13.9	90.1	IE3	395	249	111	1760	8.00	90.1	IE3	395	249	64.2	1760	7.25	90.6	IE3	452	300	63.0	1760

注）記載が無いモータの特性はご照会ください。

※本頁の表の値は、予告なしに変更することがあります。

アルタックス NEO

表 E34

モータ種類	モータ容量	モータ枠番	ブレーキ形式	特性表			構造図	
				掲載頁	表	番号	掲載頁	図
三相モータ	40W	F-56S	MB-003	E22	E35	1	E26	E18
	60W	F-56M	MB-005	E22	E35	2	E26	E18
	90W	F-56L	MB-10	E22	E35	3	E26	E19
	0.1kW	F-56L	MB-10	E22	E35	4	E26	E19
	0.1kW	V-63S	FB-01A1	E22	E35	5	E26	E20
	0.2kW	V-63M	FB-02A1	E22	E35	6	E26	E20
	0.25kW	V-63M	FB-02A1	E22	E35	7	E26	E20
	0.4kW	V-71M	FB-05A1	E22	E35	8	E26	E20
	0.55kW	V80S	FB-1D	E22	E35	9	E26	E21
プレミアム効率（IE3）三相モータ	0.75kW	N-80M	FB-1E	E22	E36	1	E27	E22
	1.1kW	N-90S	FB-1HE	E22	E36	2	E27	E23
	1.5kW	N-90L	FB-2E	E22	E36	3	E27	E23
	2.2kW	N-100L	FB-3E	E22	E36	4	E27	E24
	3.7kW	N-112M	FB-5E	E22	E36	5	E27	E25
インバータ用三相モータ	0.1kW	VA-63S	FB-02A1	E22	E38	1	E26	E20
	0.2kW	VA-63M	FB-05A1	E22	E38	2	E26	E20
	0.4kW	VA-71M	FB-1D	E22	E38	3	E26	E21
インバータ用プレミアム効率（IE3）三相モータ	0.75kW	N-80M	FB-1E	E23	E39	1	E27	E22
	1.5kW	N-90L	FB-2E	E23	E39	2	E27	E23
	2.2kW	N-100L	FB-3E	E23	E39	3	E27	E24
	3.7kW	N-112M	FB-5E	E23	E39	4	E27	E25
高効率（JIS）三相モータ	0.2kW	VA-63M	FB-05A1	E22	E38	2	E26	E20
	0.4kW	VA-71M	FB-1D	E22	E38	3	E26	E21
単相モータ（インダクション）	40W	FS-56S	MB-003	E22	E37	1	E26	E18
	60W	FS-56M	MB-005	E22	E37	2	E26	E18
	90W	FS-56L	MB-010	E22	E37	3	E26	E19
	0.1kW	VS-63M	FB-01A1	E22	E37	4	E26	E20
	0.2kW	VS-71M	FB-02A1	E22	E37	5	E26	E20
	0.4kW	VS-80M	FB-1D	E22	E37	6	E26	E21

1. 三相モータ

表 E35

番号	モータ容量	ブレーキ形式	標準動摩擦トルク (N·m)	慣性モーメント (× 10^{-4}kgm^2)	制動時の動作遅れ時間 (s)		許容仕事量 E^0 (J/min)	ギャップ調整までの仕事量 (× 10^7J)	総仕事量 (× 10^7J)	ギャップ (mm)		構造図
					普通制動回路	急制動回路				規定値（初期値）	限界値	
1	40W	MB-003	0.3	1.1	0.07 ～ 0.12	0.03 ～ 0.06	489	—	1.00	0.05 ～ 0.25	0.35	E18
2	60W	MB-005	0.5	1.2	0.07 ～ 0.12	0.03 ～ 0.06	489	—	1.08	0.05 ～ 0.25	0.35	E18
3	90W	MB-010	1.0	1.5	0.1 ～ 0.15	0.05 ～ 0.08	489	—	1.08	0.05 ～ 0.25	0.35	E19
4	0.1kW	MB-010	1.0	1.5	0.1 ～ 0.15	0.05 ～ 0.08	489	—	1.08	0.05 ～ 0.25	0.35	E19
5	0.1kW	FB-01A1	1.0	3.5	0.15 ～ 0.2	0.015 ～ 0.02	1080	2.6	6.7	0.2 ～ 0.35	0.5	E20
6	0.2kW	FB-02A1	2.0	5.5	0.15 ～ 0.2	0.015 ～ 0.02	1080	2.6	6.7	0.2 ～ 0.35	0.5	
7	0.25kW	FB-02A1	2.0	5.5	0.15 ～ 0.2	0.015 ～ 0.02	1080	2.6	6.7	0.2 ～ 0.35	0.5	
8	0.4kW	FB-05A1	4.0	6.8	0.1 ～ 0.15	0.01 ～ 0.015	1080	2.6	6.7	0.2 ～ 0.35	0.5	
9	0.55kW	FB-1D	7.5	13	0.2 ～ 0.3	0.01 ～ 0.02	1620	7.0	33.1	0.3 ～ 0.4	0.6	E21

2. プレミアム効率三相モータ

表 E36

番号	モータ容量	ブレーキ形式	標準動摩擦トルク (N·m)	慣性モーメント (kg·m^2)	制動時の動作遅れ時間 （s）			許容仕事量 E_0 (J/min)	ギャップ調整までの仕事量 (× 10^7J)	総仕事量 (× 10^7J)	ギャップ (mm)		構造図
					普通制動回路	インバータ用普通制動回路 (別切り回路)	急制動回路				規定値（初期値）	限界値	
1	0.75	FB-1E	7.5	0.00258	0.25 ～ 0.45	0.15 ～ 0.25	0.01 ～ 0.03	2580	11.6	38.7	0.25 ～ 0.35	0.6	E22
2	1.1	FB-1HE	11	0.00396	0.45 ～ 0.65	0.25 ～ 0.35		3360	20.8	46.3		0.75	E23
3	1.5	FB-2E	15	0.00450	0.35 ～ 0.55	0.15 ～ 0.25							
4	2.2	FB-3E	22	0.00978	0.75 ～ 0.95	0.4 ～ 0.5	0.02 ～ 0.04	5720	26.3	105.3		0.85	E24
5	3.7	FB-5E	40	0.0209	1.1 ～ 1.3	0.4 ～ 0.5		6900	57.4	382.8	0.35 ～ 0.45	1.0	E25

3. 単相モータ

表 E37

番号	モータ容量	ブレーキ形式	標準動摩擦トルク (N·m)	慣性モーメント (× 10^{-4}kgm^2)	制動時の動作遅れ時間 (s)		許容仕事量 E^0 (J/min)	ギャップ調整までの仕事量 (× 10^7J)	総仕事量 (× 10^7J)	ギャップ (mm)		構造図
					普通制動回路	急制動回路				規定値（初期値）	限界値	
1	40W	MB-003	0.3	1.4	0.07 ～ 0.12	0.03 ～ 0.06	489	—	1.00	0.05 ～ 0.25	0.35	E18
2	60W	MB-005	0.5	1.2	0.07 ～ 0.12	0.03 ～ 0.06	489	—	1.08	0.05 ～ 0.25	0.35	
3	90W	MB-010	1.0	1.5	0.1 ～ 0.15	0.05 ～ 0.08	489	—	1.08	0.05 ～ 0.25	0.35	
4	0.1kW	FB-01A1	1.0	5.5	0.15 ～ 0.2	0.015 ～ 0.02	1080	2.6	6.7	0.2 ～ 0.35	0.5	E20
5	0.2kW	FB-02A1	2.0	6.8	0.15 ～ 0.2	0.015 ～ 0.02	1080	2.6	6.7	0.2 ～ 0.35	0.5	
6	0.4kW	FB-1D	7.5	13	0.2 ～ 0.3	0.01 ～ 0.02	1620	7.0	33.1	0.3 ～ 0.4	0.6	E21

4. インバータ用三相モータ・高効率三相モータ

表 E38

番号	モータ容量	ブレーキ形式	標準動摩擦トルク (N·m)	慣性モーメント (× 10^{-4}kgm^2)	制動時の動作遅れ時間 (s)		許容仕事量 E^0 (J/min)	ギャップ調整までの仕事量 (× 10^7J)	総仕事量 (× 10^7J)	ギャップ (mm)		構造図
					普通制動回路	急制動回路				規定値（初期値）	限界値	
1	0.1kW	FB-02A1	2.0	5.5	0.08 ～ 0.12	0.015 ～ 0.02	1080	2.6	6.7	0.2 ～ 0.35	0.5	E20
2	0.2kW	FB-05A1	4.0	6.8	0.03 ～ 0.07	0.01 ～ 0.015	1080	2.6	6.7	0.2 ～ 0.35	0.5	
3	0.4kW	FB-1D	7.5	13	0.1 ～ 0.15	0.01 ～ 0.02	1620	7.0	33.1	0.3 ～ 0.4	0.6	E21

5. インバータ用プレミアム効率三相モータ

表 E39

番号	モータ容量	ブレーキ形式	標準動摩擦トルク (N·m)	慣性モーメント (kg·m²)	制動時の動作遅れ時間（s）			許容仕事量 E_0 (J/min)	ギャップ調整までの仕事量 (× 10^7J)	総仕事量 (× 10^7J)	ギャップ (mm)		構造図
					普通制動回路	インバータ用普通制動回路（別切り回路）	急制動回路				規定値（初期値）	限界値	
1	0.75	FB-1E	7.5	0.00258	0.25 ～ 0.45	0.15 ～ 0.25	0.01 ～ 0.03	2580	11.6	38.7	0.25 ～ 0.35	0.6	E22
2	1.5	FB-2E	15	0.00450	0.35 ～ 0.55			3360	20.8	46.3		0.75	E23
3	2.2	FB-3E	22	0.00978	0.75 ～ 0.95	0.4 ～ 0.5	0.02 ～ 0.04	5720	26.3	105.3		0.85	E24
4	3.7	FB-5E	40	0.0209	1.1 ～ 1.3			6900	57.4	382.8	0.35 ～ 0.45	1.0	E25

- 本表は標準仕様ブレーキの場合を示します。特殊仕様ブレーキでは本表と仕様が異なる場合があります。
- FB-E ブレーキは、これまでのブレーキ（FB-B・FB-B1・FB-D ブレーキ）と動作遅れ時間が異なりますので、ご注意ください。
- FB ブレーキ、MB ブレーキの整流器は、40W ～ 90W はブレーキ部に内蔵、0.1kW 以上は端子箱内に内蔵しています。SB ブレーキの整流器は別置となります。
- 使用開始当初は、摩擦面の関係で所定のブレーキトルクが出ないことがあります。このような場合には、できるだけ軽負荷な条件でブレーキ ON·OFF による摩擦面のすり合わせを行ってください。
- 昇降装置や停止精度を良くしたい場合は、急制動回路としてください。
- 三相電源で運転するブレーキ付モータに進相コンデンサを取り付ける場合は、急制動回路としてください。
- ブレーキの構造上、モータ運転中にライニングの擦り音が発生する場合がありますが、ブレーキの性能には特に問題ありません。
- ブレーキの構造上、インバータで運転すると、ブレーキ部からの騒音が大きくなる場合がありますが、ブレーキの性能には特に問題ありません。
- ブレーキ付モータを低速で長時間運転される場合には、ファンの冷却効果が低下し、ブレーキの温度上昇が大きくなります。このような使い方をされる場合は、インバータ用モータをご使用ください。
- 許容仕事量 E_0 を越えた使い方をすると、ブレーキが使用不能（制動不良）となる場合があります。E25 頁をご参照の上、制動仕事量が許容仕事量 E_0 以下であることをご確認ください。（非常停止の場合も合わせてご確認ください。）

ブレーキ通電時の各部電圧・電流

整流器を介してブレーキに通電した時の各部の電圧・電流は表の通りです。

表 E40-1　ブレーキの電流値（三相・単相 200V 級、三相 400V 級）

ブレーキ形式	AC200V/50,60Hz			AC220V/60Hz			AC400V/50,60Hz			AC440V/60Hz		
	ブレーキ電圧 V_{dc2} (V)	ブレーキ電流 I_{dc2} (A)	整流器電流 I_{ac1} (A)	ブレーキ電圧 V_{dc2} (V)	ブレーキ電流 I_{dc2} (A)	整流器電流 I_{ac1} (A)	ブレーキ電圧 V_{dc2} (V)	ブレーキ電流 I_{dc2} (A)	整流器電流 I_{ac1} (A)	ブレーキ電圧 V_{dc2} (V)	ブレーキ電流 I_{dc2} (A)	整流器電流 I_{ac1} (A)
MB-003	DC90	0.07	0.06	DC99	0.07	0.07	DC180	0.04	0.04	DC198	0.04	0.04
MB-005		0.07	0.06		0.07	0.07		0.04	0.04		0.04	0.04
FB-01A1		0.12	0.11		0.13	0.12		0.06	0.04		0.07	0.05
FB-02A1		0.2	0.2		0.2	0.2		0.08	0.07		0.09	0.1
FB-05A1		0.2	0.2		0.2	0.2		0.08	0.07		0.09	0.1
FB-1D		0.2	0.2		0.3	0.2		0.1	0.1		0.2	0.1
FB-1E		0.2	0.2		0.3	0.2		0.1	0.1		0.2	0.1
FB-1HE		0.5	0.4		0.5	0.4		0.2	0.2		0.3	0.2
FB-2E												
FB-3E		0.6	0.5		0.6	0.5		0.3	0.2		0.3	0.3
FB-5E		0.9	0.7		1.0	0.8		0.5	0.4		0.5	0.4

注)　本表の値は、予告なしに変更することがあります。

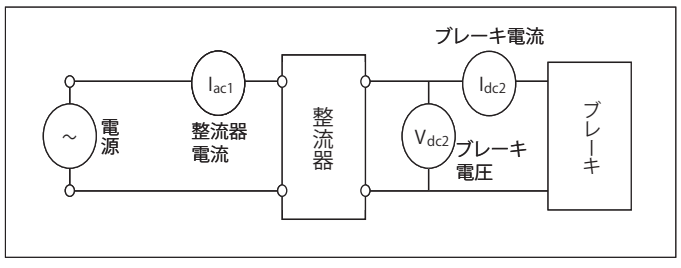

表 E40-2　ブレーキの電流値（単相 100V）

ブレーキ形式	AC100V/50,60Hz		
	ブレーキ電圧 V_{dc2} (V)	ブレーキ電流 I_{dc2} (A)	整流器電流 I_{ac1} (A)
MB-003	DC90	0.13	0.12
MB-005		0.13	0.12
MB-010		0.19	0.19

急制動回路の注意点（開閉器およびバリスタ）

ブレーキを急制動回路でご使用になる場合は、下記の項目に注意してください。
（実際の結線例は E32 ～ E37 頁参照）

- ブレーキ動作時に発生するサージ電圧から急制動回路用接点を保護するため、バリスタ（保護素子）を接続してください。
- 急制動回路用接点の配線は、ブレーキ電源接点の2次側に接続してください。接点が保護されないことがあります。
- 急制動回路用接点に交流電磁開閉器を使用する場合には、表E41を参照してください。

複数の接点数を必要とされる場合は、次の点にご注意ください。

- 電磁接触器の接点は、直列に接続してください。
- バリスタ(VR)は、最短距離で接続してください。

表 E41　急制動回路使用時の推奨部品形式（交流電磁接触器を使用する場合）

AC電圧	ブレーキ形式	推奨接触器形式				推奨接触器接点容量（DC-13 級）		推奨バリスタ（接触器接点保護用）			
		富士電機機器制御（株）製		三菱電機（株）製				バリスタ形式	最大許容回路電圧	バリスタ電圧	定格電力
200V 220V	MB-003	SC-05	直列接点数 1（0.7A）	S-N11 または S-N12	直列接点数 1（1.2A）	DC 110V	0.4A 以上	TND07V-471KB00AAA0	AC300V	470V（423 ～ 517V）	0.25W
	MB-005										
	MB-010										
	FB-01A1										
	FB-02A1						0.5A 以上				
	FB-05A1										
	FB-1D						0.7A 以上	TND10V-471KB00AAA0			0.4W
	FB-1E										
	FB-1HE	SC-05	直列接点数 2（3.0A）	S-N11 または S-N12	直列接点数 2（3.0A）		1.5A 以上	TND14V-471KB00AAA0			0.6W
	FB-2E										
	FB-3E										
	FB-5E	SC-05	直列接点数 3（4.0A）	S-N18	直列接点数 3（5.0A）		3.0A 以上				
400V 440V	MB-003	SC-05	直列接点数 1（0.25A）	S-N11 または S-N12	直列接点数 2（0.5A）	DC 220V	0.2A 以上	TND10V-821KB00AAA0	AC510V	820V（738 ～ 902V）	0.4W
	MB-005										
	MB-010										
	FB-01A1										
	FB-02A1	SC-05	直列接点数 2（0.4A）				0.3A 以上				
	FB-05A1										
	FB-1D	SC-05	直列接点数 3（2.0A）	S-N11 または S-N12	直列接点数 3（2.0A）		0.5A 以上	TND14V-821KB00AAA0			0.6W
	FB-1E										
	FB-1HE						1.0A 以上	TND20V-821KB00AAA0			1.0W
	FB-2E										
	FB-3E										
	FB-5E			S-N18	直列接点数 3（2.0A）		1.5A 以上				

- 推奨接触器形式は富士電機機器制御（株）製および三菱電機（株）製の場合であり、同等の能力であれば他社のものでも問題ありません。
- 推奨接触器接点容量は、電気的開閉耐久性（寿命）が約200万回の場合を示しています。
- 推奨接触器の内、三菱電機（株）製S-N11は補助接点×1個、S-N18は補助接点無しです。インバータ駆動等で補助接点が2個以上必要な場合はご注意ください。（表E41記載のその他接触器の補助接点は2個以上あります）
- 推奨バリスタ形式は日本ケミコン（株）製の場合であり、同等の能力であれば他社のものでも問題ありません。
- 単相100Vのバリスタは、200V用と共通です。

急制動回路での接点接続例

MB-003～010の場合

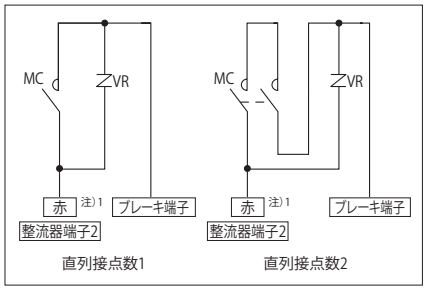

FB-01A1～10Eの場合

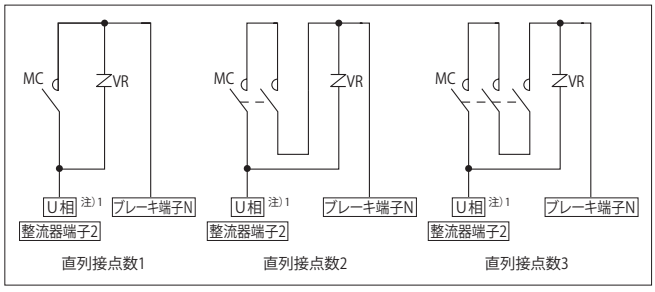

注）1. インバータ駆動の場合は、R相に接続（一次側入力）してください。
2. MBブレーキの場合は、整流器端子2とバリスタ（VR）はありません。

急制動回路にすると制動時間が短くなる理由について

普通制動回路（標準回路）と急制動回路の違いは図 E14 および図 E15 の通りです。
図 E16 および図 E17 は普通制動回路（標準回路）及び急制動回路における電流減衰の状況を示したものです。

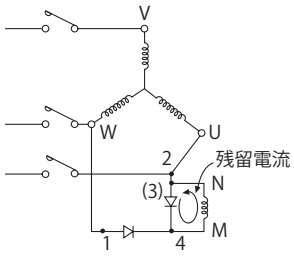

図 E14 標準回路

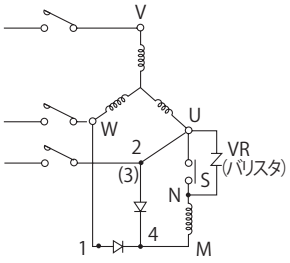

図 E15 急制動回路

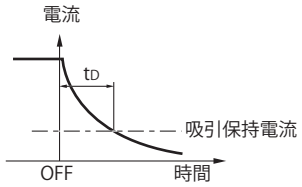

図 E16 標準回路の電流減衰カーブ

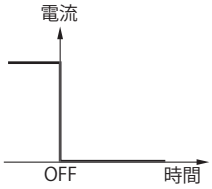

図 E17 急制動回路の電流減衰カーブ

ブレーキコイルはインダクタンス L があるため、図 E14 の標準回路の場合、電源 OFF にしても L に蓄えられたエネルギーにより残留電流が流れます。この残留電流の減衰カーブは図 E16 の様になります。

そこで図 E15 の急制動回路に接続し電源 OFF と同時に S も開放すれば、ブレーキコイルとの閉回路が出来ないため、残留電流は図 E17 の如く流れなくなります。

故に、t_D 時間だけ制動時間が短くなり、急制動となります。

つまり、急制動回路とは、電源 ON、OFF と同時にブレーキコイルを ON、OFF することにより残留電流を流さない様にするための回路です。（バリスタは整流器や接点 S を保護するために必ず御使用ください。）

整流器内部回路図

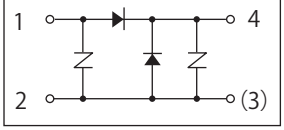

制動仕事量、制動時間の計算

○制動仕事量　E_B（J，kgf・m）

ブレーキによる制動仕事量は、モータの回転数や負荷の条件により大幅に変化します。制動仕事量は以下の式で求めることができます。

【SI 単位系】

$$E_B = \frac{(J_L + J_M) \cdot N^2}{182} \times \frac{T_B}{T_B \pm T_R} \quad (J)$$

J_L：ブレーキ付モータ以外の総慣性モーメント [モータ軸換算] (kg・m²)
J_M：ブレーキ付モータの慣性モーメント (kg・m²)
N：制動時のモータ回転数 (r/min)
T_B：制動トルク (N・m)
T_R：負荷の反抗トルク (N・m)

【重力単位系】

$$E_B = \frac{(GD^2{}_L + GD^2{}_M) \cdot N^2}{7150} \times \frac{T_B}{T_B \pm T_R} \quad (kgf \cdot m)$$

GD^2_L：ブレーキ付モータ以外の総 GD^2[モータ軸換算](kgf・m²)
GD^2_M：ブレーキ付モータの GD^2(kgf・m²)
N：制動時のモータ回転数 (r/min)
T_B：制動トルク (kgf・m)
注) T_R：負荷の反抗トルク (kgf・m)

注) T_R の符号 ＋：電源を OFF した時、負荷トルクがブレーキとして働く場合（＋負荷）
－：電源を OFF した時、負荷トルクがブレーキとして働かない場合（－負荷）

なお、制動仕事量E_Bと1分間当たりの制動回数（補足）より、1分間当たりの仕事量を求め、許容仕事量E_0以下であることを確認してください。

また、インバータ等で減速したのちブレーキで制動するような使い方をする場合、停電等による非常停止を考慮し、高速回転からの制動エネルギの検討も行ってください。

許容仕事量を超えた使い方をすると、ブレーキ摩擦面の異常発熱による焼損、摩擦面の変形や異常摩耗、ブレーキトルクの低下、ライニングの破損等により、ブレーキが使用不能になる場合があります。

ブレーキ許容仕事量は、ブレーキ摩擦面の温度上昇を確認するものです。合わせて、ギヤモータの始動・停止頻度の検討を行ってください。

補足）制動頻度が数分から数時間に1回の場合は、1分間に1回として仕事量を求めてください。

○制動時間　t_B（s）

ブレーキによる停止時間は、以下の式で求めることができます。

【SI 単位系】

$$t_B = \frac{(J_L + J_M) \times N}{9.55 \times (T_B \pm T_R)} + t_D \quad (s)$$

J_L：ブレーキ付モータ以外の総慣性モーメント [モータ軸換算](kg・m²)
J_M：ブレーキ付モータの慣性モーメント (kg・m²)
N：制動時のモータ回転数 (r/min)
T_B：制動トルク (N・m)
T_R：負荷の反抗トルク (N・m)
t_D：動作遅れ時間 (s)

【重力単位系】

$$t_B = \frac{(GD^2{}_L + GD^2{}_M) \times N}{375 \times (T_B \pm T_R)} + t_D \quad (s)$$

GD^2_L：ブレーキ付モータ以外の総 GD^2[モータ軸換算](kgf・m²)
GD^2_M：ブレーキ付モータの GD^2(kgf・m²)
N：制動時のモータ回転数 (r/min)
T_B：制動トルク (kgf・m)
注) T_R：負荷の反抗トルク (kgf・m)
t_D：動作遅れ時間 (s)

注) T_R の符号 ＋：電源を OFF した時、負荷トルクがブレーキとして働く場合（＋負荷）
－：電源を OFF した時、負荷トルクがブレーキとして働かない場合（－負荷）

ライニング寿命　Z_L（回）

ブレーキのライニングは使用とともに摩耗します。ライニングの摩耗は面圧，すべり速度，周囲条件，温度等により大きく異なり、正確な寿命を算出することは困難ですが、近似的に以下の式で寿命回数を求めることができます。

$$Z_L = \frac{E_t}{E_B} \text{（回）}$$

E_t：総仕事量 (J)

技術資料
ギヤ部
モータ部
共通
構造図
銘板
潤滑
スラスト荷重
慣性モーメント
低速軸回転方向
軸詳細寸法
取付時のご注意
モータ形式
モータ特性表
ブレーキ部
結線
端子箱
モータ据付寸法
インバータ駆動
保護方式冷却方式
海外仕様規格
計算方法
塗装防錆

図E18　MB-003,005

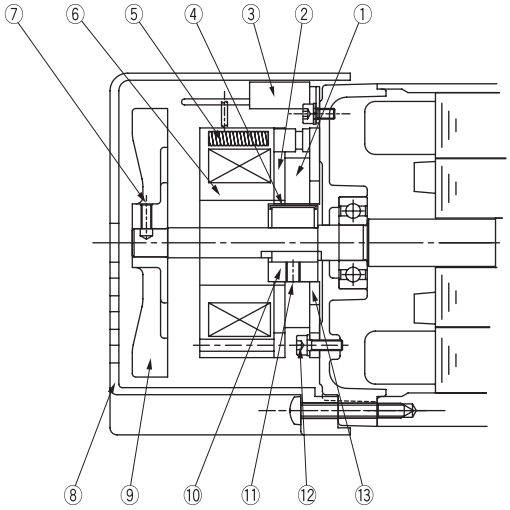

品番	部品名	品番	部品名
1	ブレーキライニング	8	カバー
2	可動鉄心	9	ファン(単相60,90Wのみ取付)
3	整流器	10	ボス
4	板バネ	11	ボスセットボルト
5	トルクスプリング	12	ブレーキ取付ボルト
6	固定鉄心	13	固定板
7	ファンセットボルト		

図E19 MB-010

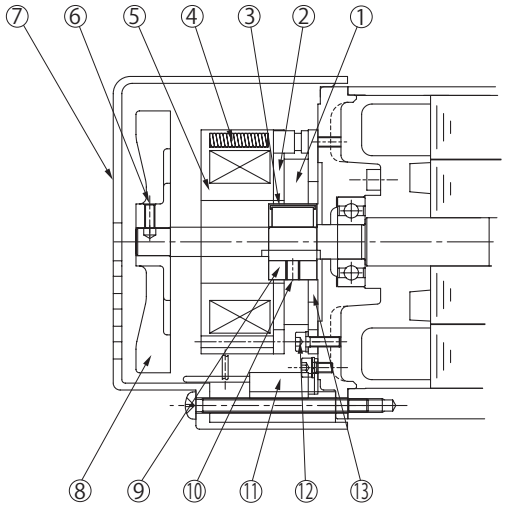

品番	部品名	品番	部品名
1	ブレーキライニング	8	ファン(単相60,90W三相100Wのみ取付)
2	可動鉄心	9	ボス
3	板バネ	10	ボスセットボルト
4	トルクスプリング	11	整流器
5	固定鉄心	12	ブレーキ取付ボルト
6	ファンセットボルト	13	固定板
7	カバー		

図E20　FB-01A1, 02A1, 05A1
（FB-01A1はファン無）

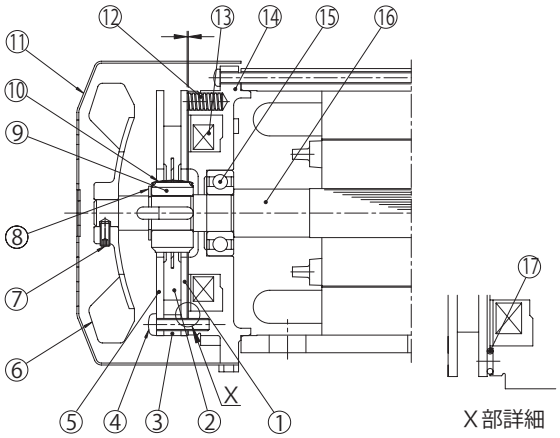

品番	部品名	品番	部品名
1	可動鉄心	10	板バネ
2	ブレーキライニング	11	カバー
3	スペーサ	12	トルクスプリング
4	組付ボルト	13	電磁石コイル
5	固定板	14	固定鉄心
6	ファン	15	ボールベアリング
7	ファンセットボルト	16	モータ軸
8	軸用C形止め輪	17	緩衝材
9	ボス		

図E21　FB-1D

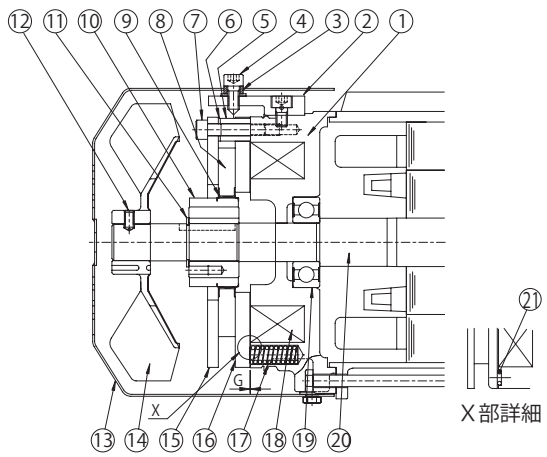

品番	部品名	品番	部品名
1	固定鉄心	12	ファンセットボルト
2	ゆるめ金具	13	カバー
3	手動解放防止スペーサ	14	ファン
4	ブレーキゆるめボルト	15	固定板
5	スペーサ	16	可動鉄心
6	ギャップ調整シム	17	スプリング
7	組付ボルト	18	電磁石コイル
8	ブレーキライニング	19	ボールベアリング
9	板バネ	20	モータ軸
10	ボス	21	緩衝材
11	軸用C形止め輪		

図E22　FB-1E

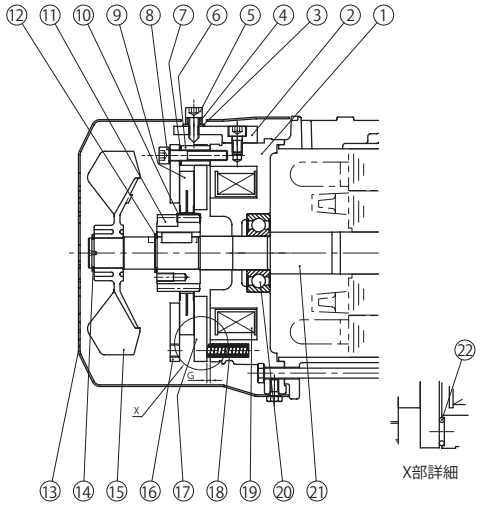

品番	部品名	品番	部品名
1	固定鉄心	12	軸用C形止め輪
2	ゆるめ金具	13	カバー
3	シールワッシャー　※	14	軸用C形止め輪
4	手動解放防止スペーサ	15	ファン
5	ブレーキゆるめボルト	16	固定板
6	スペーサ	17	可動鉄心
7	ギャップ調整シム	18	スプリング
8	組付ボルト	19	電磁石コイル
9	ブレーキライニング	20	ボールベアリング
10	板バネ	21	モータ軸
11	ボス	22	緩衝材

※FB-3E、FB-4Eは③が付きません。

図E23　FB-1HE, 2E

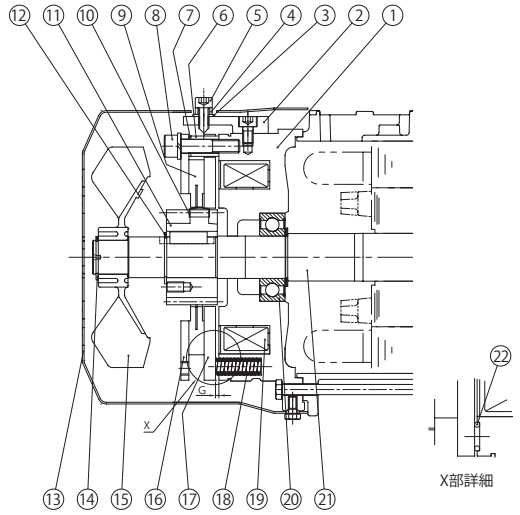

品番	部品名	品番	部品名
1	固定鉄心	12	軸用 C 形止め輪
2	ゆるめ金具	13	カバー
3	シールワッシャー	14	軸用 C 形止め輪
4	手動解放防止スペーサ	15	ファン
5	ブレーキゆるめボルト	16	固定板
6	スペーサ	17	可動鉄心
7	ギャップ調整シム	18	スプリング
8	組付ボルト	19	電磁石コイル
9	ブレーキライニング	20	ボールベアリング
10	板バネ	21	モータ軸
11	ボス	22	緩衝材

図E24　FB-3E

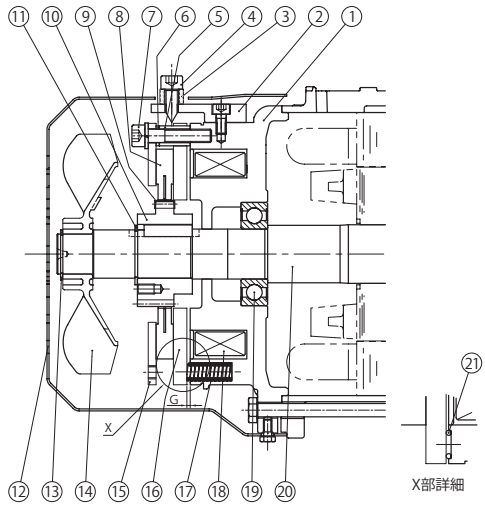

品番	部品名	品番	部品名
1	固定鉄心	12	カバー
2	ゆるめ金具	13	軸用 C 形止め輪
3	手動解放防止スペーサ	14	ファン
4	ブレーキゆるめボルト	15	固定板
5	スペーサ	16	可動鉄心
6	ギャップ調整シム	17	スプリング
7	組付ボルト	18	電磁石コイル
8	ブレーキライニング	19	ボールベアリング
9	板バネ	20	モータ軸
10	ボス	21	緩衝材
11	軸用 C 形止め輪		

図E25　FB-5E

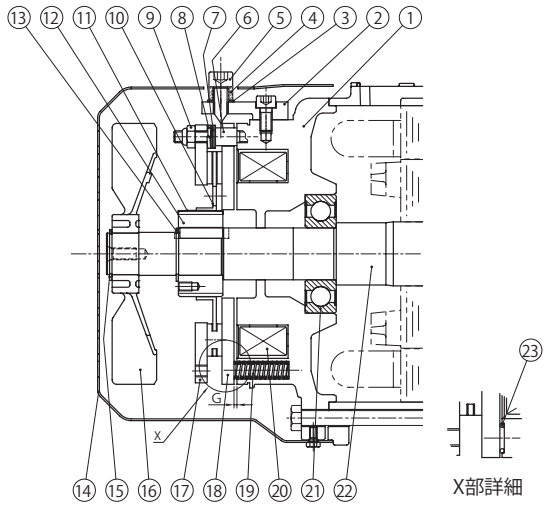

品番	部品名	品番	部品名
1	固定鉄心	13	軸用C形止め輪
2	ゆるめ金具	14	カバー
3	シールワッシャー	15	軸用C形止め輪
4	手動解放防止スペーサ	16	ファン
5	ブレーキゆるめボルト	17	固定板
6	スタッドボルト	18	可動鉄心
7	調整座金	19	スプリング
8	バネ座金	20	電磁石コイル
9	ギャップ調整ナット	21	ボールベアリング
10	ブレーキライニング	22	モータ軸
11	板バネ	23	緩衝材
12	ボス		

ブレーキゆるめ装置一覧表

ブレーキ形式	ゆるめ方式	
	ゆるめボルト方式	ワンタッチゆるめレバー方式
FB-01A1	○	○
FB-02A1	○	○
FB-05A1	○	○
FB-1D・FB-1E	●	○
FB-1HE	●	○
FB-2E	●	○
FB-3E	●	○
FB-5E	●	○

●標準仕様
○オプション

ゆるめボルト方式

電源を入れないで手動操作にてブレーキを解放したい場合は、ブレーキゆるめ装置を次の要領で操作してください。

(1) 対角２ケ所のブレーキゆるめボルトを一旦はずし、スペーサおよびシールワッシャを取り除いた後、再度ボルトを六角棒スパナでねじ込んでいくとブレーキは解放されます。この時、ブレーキゆるめボルトは回しすぎないようにしてください。(ブレーキが解放されたか確認しながらブレーキゆるめボルトを回してください。)

(2) ブレーキを解放した後、再びもとの状態に復帰させる場合は、安全のため (1) で取り外したスペーサおよびシールワッシャを元どおりに取り付けてください。

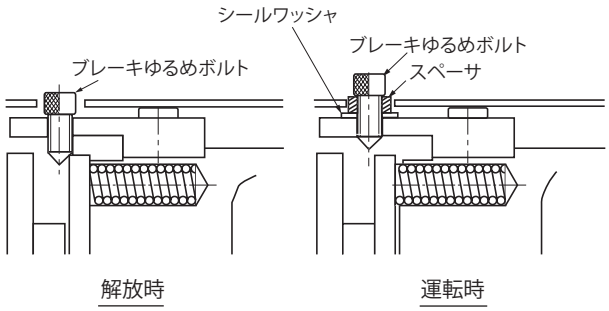

ワンタッチゆるめレバー方式　※形式記号のブレーキ記号が "C" になります。

オプションで、ワンタッチゆるめレバー方式の手動解放装置を取付けることができます。(ブレーキ形式 FB-01A1 以上)
出荷時に取り付けることはできません。必ず発注時にご指定ください。

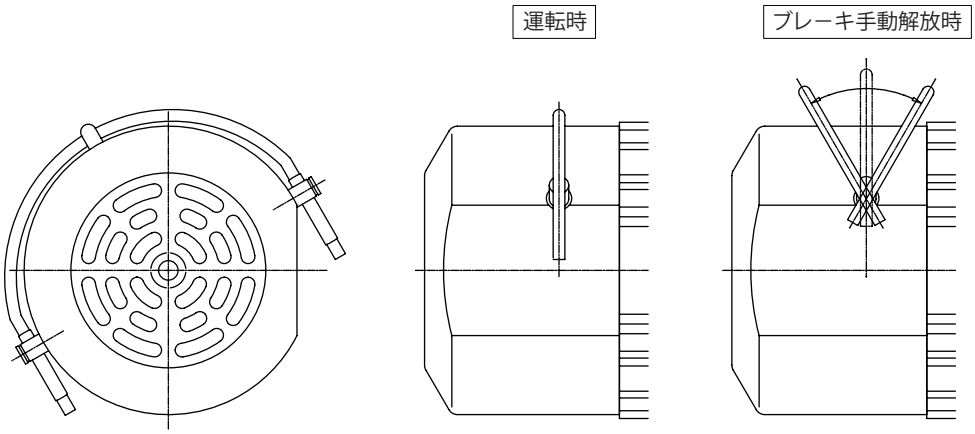

【手動解放操作方法】

① ゆるめレバーをホルダーから引き上げ、負荷側又は反負荷側に倒せばブレーキは解放されます。
(仕様によっては、ゆるめレバーを負荷側に倒せない場合があります)

② この時、ゆるめレバーを倒しすぎないようにしてください。倒しすぎるとブレーキが損傷するおそれがあります。
(ブレーキが解放されたか確認しながら、ゆるめレバーを倒してください)

③ モータ運転時(ブレーキ作動時)には、必ずゆるめレバーを元の位置に戻し、ホルダーにセットしてください。ブレーキが確実に作動していることを確認してから、運転を開始してください。

注) レバーを倒している間はブレーキが解放されますが、レバーから手を離すとブレーキがかかります。

アルタックス NEO

表 E42

モータ種類	モータ容量	モータ枠番	ブレーキ形式	ブレーキ無		ブレーキ付				インバータ駆動時			
						一方方向回転		正　逆		ブレーキ無		ブレーキ付	
				掲載頁	図	掲載頁	図	掲載頁	図	掲載頁	図	掲載頁	図
三相モータ	40W	F-56S	MB-003	E30	E26	E32	E31	E33	E34				
	60W	F-56M	MB-005	E30	E26	E32	E31	E33	E34				
	90W	F-56L	MB-010	E30	E26	E32	E31	E33	E34				
	0.1kW	F-56L	MB-010	E30	E26	E32	E31	E33	E34				
	0.1kW	V-63S	FB-01A1	E30	E27	E32	E32	E33	E35	E30	E28	E34	E37
	0.2kW	V-63M	FB-02A1	E30	E27	E32	E32	E33	E35	E30	E28	E34	E37
	0.25kW	V-63M	FB-02A1	E30	E27	E32	E32	E33	E35	E30	E28	E34	E37
	0.4kW	V-71M	FB-05A1	E30	E27	E32	E32	E33	E35	E30	E28	E34	E37
	0.55kW	V80S	FB-1D	E30	E27	E32	E33	E33	E36	E30	E28	E34	E38
プレミアム効率（IE3）三相モータ	0.75kW	N-80M	FB-1E	E30	E27	E32	E33	E33	E36	E30	E28	E34	E38
	1.1kW	N-90S	FB-1HE	E30	E27	E32	E33	E33	E36	E30	E28	E34	E38
	1.5kW	N-90L	FB-2E	E30	E27	E32	E33	E33	E36	E30	E28	E34	E38
	2.2kW	N-100L	FB-3E	E30	E27	E32	E33	E33	E36	E30	E28	E34	E38
	3.7kW	N-112M	FB-5E	E30	E27	E32	E33	E33	E36	E30	E28	E34	E38
インバータ用三相モータ	0.1kW	VA-63S	FB-02A1							E30	E28	E34	E37
	0.2kW	VA-63M	FB-05A1							E30	E28	E34	E37
	0.4kW	VA-71M	FB-1D							E30	E28	E34	E38
インバータ用プレミアム効率（IE3）三相モータ	0.75kW	N-80M	FB-1E							E30	E28	E34	E38
	1.5kW	N-90L	FB-2E							E30	E28	E34	E38
	2.2kW	N-100L	FB-3E							E30	E28	E34	E38
	3.7kW	N-112M	FB-5E							E30	E28	E34	E38
高効率（JIS）三相モータ	0.2kW	VA-63M	FB-05A1	E30	E27	E32	E32	E33	E35	E30	E28	E34	E37
	0.4kW	VA-71M	FB-1D	E30	E27	E32	E33	E33	E36	E30	E28	E34	E38
単相モータ（インダクション）	40W	FS-56S	MB-003	E31	E29	E35	E39						
	60W	FS-56M	MB-005	E31	E29	E35	E39						
	90W	FS-56L	MB-010	E31	E29	E35	E39						
	0.1kW	VS-63M	FB-01A1	E31	E30	E36	E40	E37	E42				
	0.2kW	VS-71M	FB-02A1	E31	E30	E36	E40	E37	E42				
	0.4kW	VS-80M	FB-1D	E31	E30	E36	E41	E37	E43				

技術資料
ギヤ部
モータ部
共通
構造図
銘板
潤滑
スラスト荷重
慣性モーメント
低速軸回転方向
軸詳細寸法
取付時のご注意
モータ形式
モータ特性表
ブレーキ部
結線
端子箱
モータ据付寸法
インバータ駆動
保護方式冷却方式
海外仕様規格
計算方法
塗装防錆

1. ブレーキ無・三相電源

図E26　三相：40W～90W
（0.1kW、枠番5067）

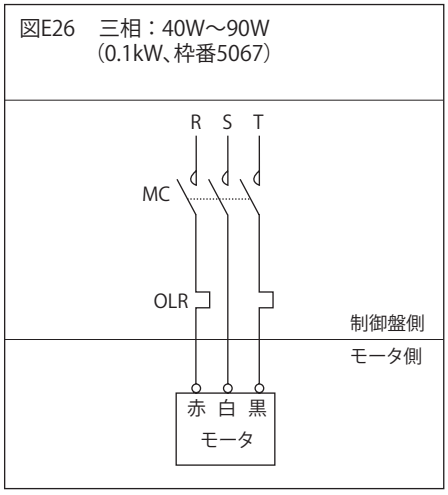

図E27　三相　：0.1kW～0.55kW
プレミアム効率三相　：0.75kW～3.7kW
高効率三相　：0.2kW～0.4kW

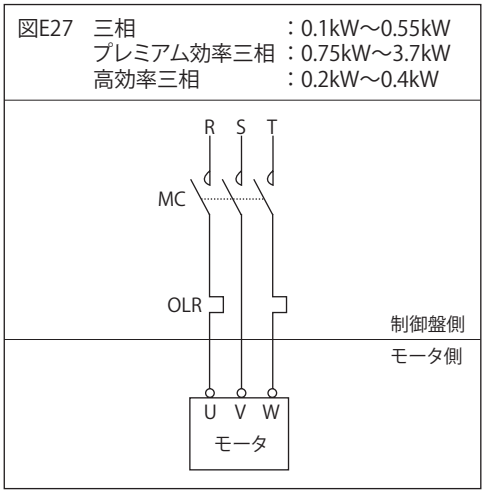

2. ブレーキ無・インバータ駆動

図E28　三相　：0.1kW～0.4kW
プレミアム効率三相　：0.75kW～3.7kW
インバータ用三相　：0.1kW～0.4kW
インバータ用プレミアム効率三相　：0.75kW～3.7kW
高効率三相　：0.2kW～0.4kW

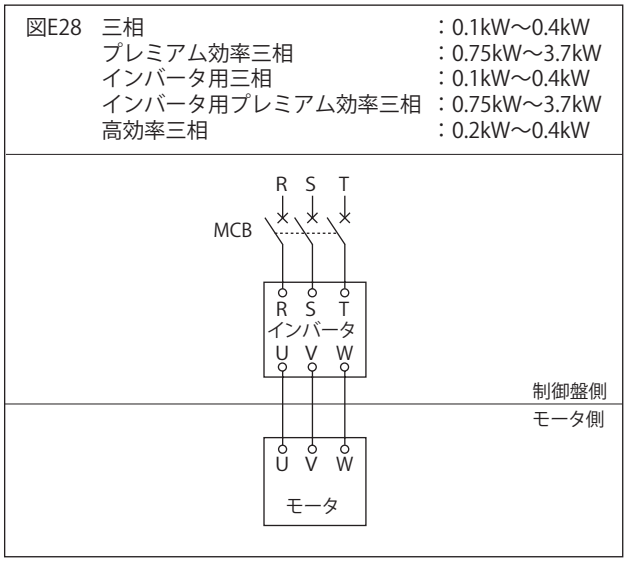

注）1. MCB（配線用遮断器）は、お客様でご準備ください。
2. 400V級の三相モータ・高効率三相モータをインバータ運転する場合は、モータの絶縁対策が必要ですのでご照会ください。

3. ブレーキ無・単相電源（単相モータ）

	図E29　40W～90W（コンデンサ運転形）	
	100V	200V
一方向回転運転時	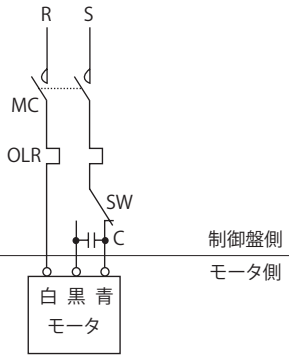	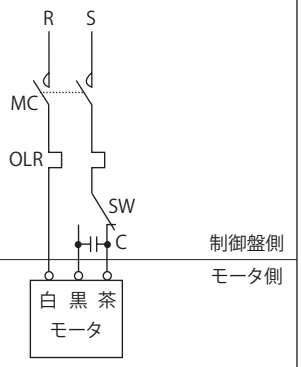
正逆運転時	正逆回転させる場合は、上図のSWを切り替えてください。（瞬時正逆転が必要な場合はレバーシブルモータをご使用ください。）	正逆回転させる場合は、上図のSWを切り替えてください。（瞬時正逆転が必要な場合はレバーシブルモータをご使用ください。）
備考	・コンデンサ 製品に付属されているコンデンサを結線してご使用ください。 （コンデンサはJ72頁参照。）	・コンデンサ 製品に付属されているコンデンサを結線してご使用ください。 （コンデンサはJ72頁参照。） ・15W～90W単相200V級は、都度対応で製作いたします。

	図E30　0.1kW～0.4kW（コンデンサ始動コンデンサ運転形）	
	100V	200V
一方向回転運転時	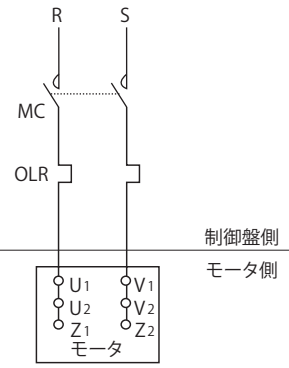	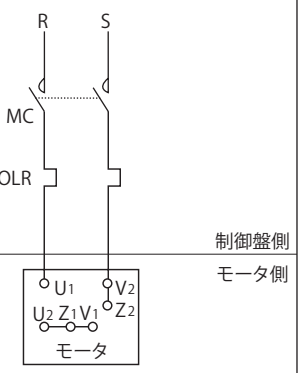
正逆運転時	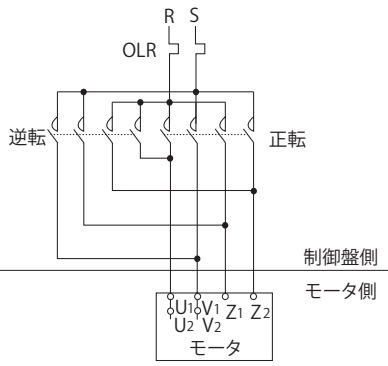	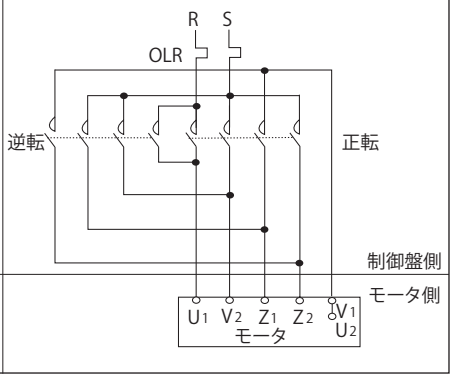

注）1. 一方向回転運転で逆回転させる場合はZ_1とZ_2を入れ替えてください。

2. 下記の結線用部品は、お客様にてご準備ください。
・MC　：電磁接触器
・OLR　：過負荷保護装置
　　またはサーマルリレー
・SW　：正逆切替スイッチ
・C　　：コンデンサ（付属）

3. 図示以外の結線方法や保護装置を使用される場合、及びバリスタを使用される場合は、ご照会ください。

4. ブレーキ付・三相電源

4a. 一方方向回転運転時

(1) 40W～90W

図E31　40W～90W
〔ブレーキ形式：MB-003～MB-010〕

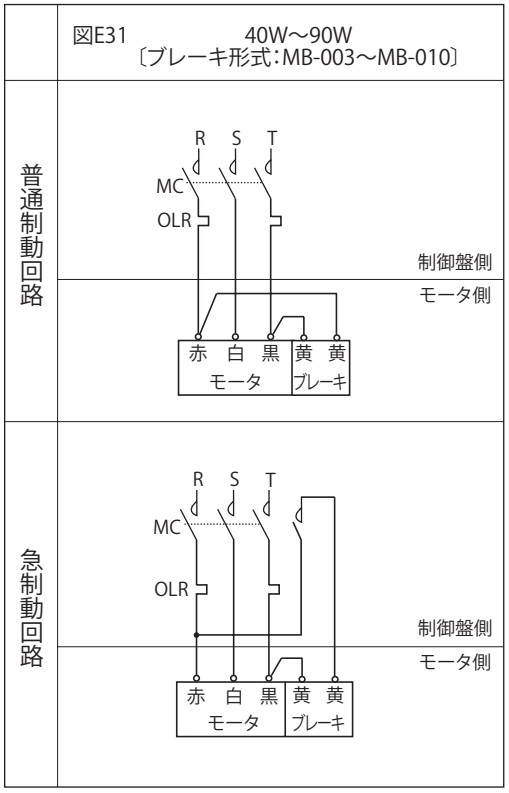

注）1. ブレーキ形式MB-003～MB-010のモータは整流器をブレーキ部に内蔵しています。

2. 下記の結線用部品は、お客様にてご準備ください。
・MC　：電磁接触器
・OLR　：過負荷保護装置
　　またはサーマルリレー
・VR　：バリスタ（保護素子）
なお、バリスタはオプション部品として用意しています。E24頁 表E41をご参照ください。

3. 昇降装置へのご使用や、停止精度を良くしたい場合は、急制動回路をご使用ください。

4. 急制動回路用の接点容量は、E24頁 表E41に記載のものを推奨いたします。

5. 図示以外の結線方法や保護装置、バリスタを使用される場合は、ご照会ください。

6. 枠番5067の0.1kWのブレーキ形式はMB-010となります。

(2) 0.1kW～3.7kW

図E32　三相　：0.1kW～0.4kW
　　高効率三相　：0.2kW
〔ブレーキ形式：FB-01A1～FB-05A1〕

図E33　三相　：0.55kW
　　プレミアム効率三相：0.75kW～3.7kW
　　高効率三相　：0.4kW
〔ブレーキ形式：FB-1D, FB-1E～FB-5E〕

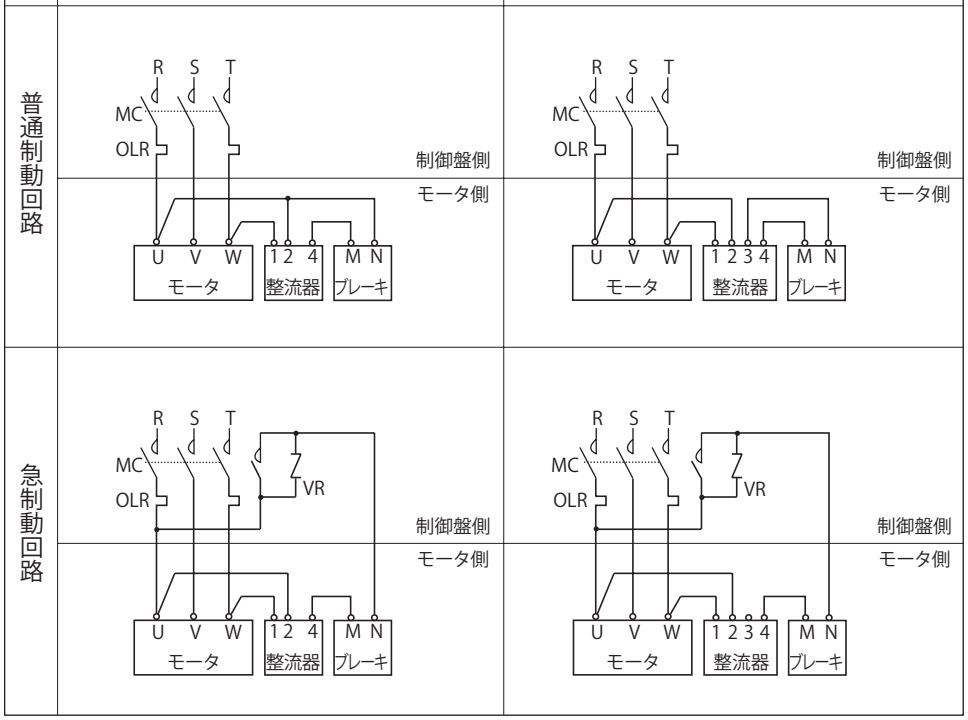

4b. 正逆運転時

(1) 40W～90W

図E34　40W～90W
〔ブレーキ形式：MB-003～MB-010〕

普通制動回路

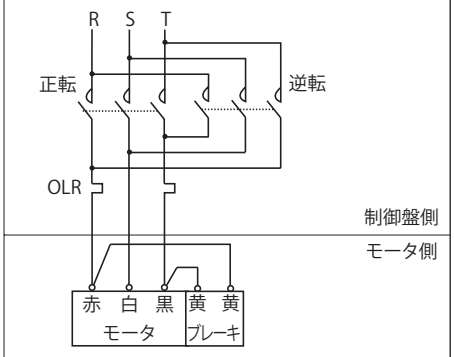

急制動回路

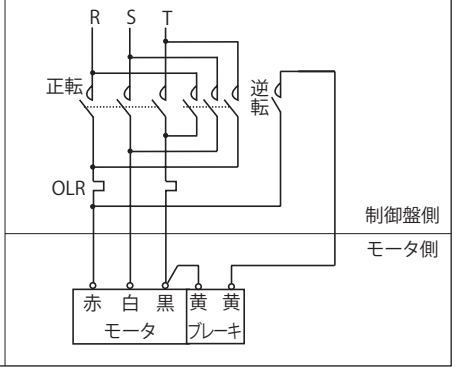

注）1. ブレーキ形式MB-003～MB-010のモータは整流器をブレーキ部に内蔵しています。

2. 下記の結線用部品は、お客様にてご準備ください。
・MC　：電磁接触器
・OLR　：過負荷保護装置
　またはサーマルリレー
・VR　：バリスタ（保護素子）
なお、バリスタはオプション部品として用意しています。E24頁 表E41をご参照ください。

3. 昇降装置へのご使用や、停止精度を良くしたい場合は、急制動回路をご使用ください。

4. 急制動回路用の接点容量は、E24頁 表E41に記載のものを推奨いたします。

5. 図示以外の結線方法や保護装置、バリスタを使用される場合は、ご照会ください。

6. 枠番5067の0.1kWのブレーキ形式はMB-010となります。

(2) 0.1kW～3.7kW

図E35　三相　：0.1kW～0.4kW
高効率三相　：0.2kW
〔ブレーキ形式：FB-01A1～FB-05A1〕

図E36　三相　：0.55kW
プレミアム効率三相：0.75kW～3.7kW
高効率三相　：0.4kW
〔ブレーキ形式：FB-1D, FB-1E～FB-5E〕

普通制動回路

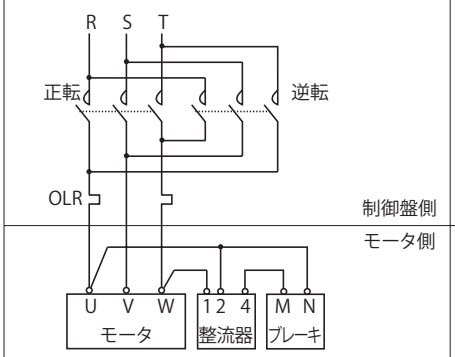

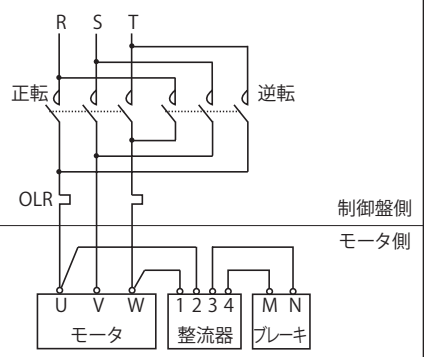

急制動回路

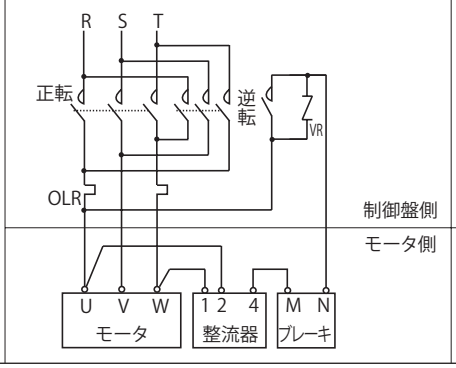

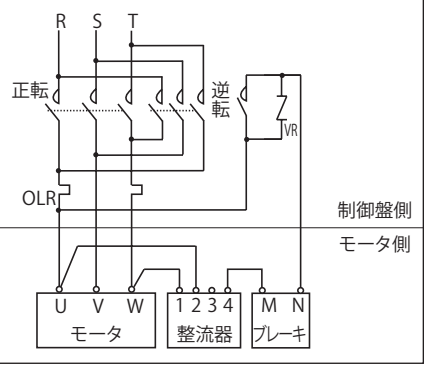

5. ブレーキ付・インバータ駆動

	図E37　三相　：0.1kW～0.4kW インバータ用三相　：0.1kW～0.2kW 高効率三相　：0.2kW 〔FB-01A1～FB-05A1〕	図E38　三相　：0.55kW プレミアム効率三相　：0.75kW～3.7kW インバータ用三相　：0.4kW インバータ用プレミアム効率三相　：0.75kW～3.7kW 高効率三相　：0.4kW 〔FB-1D, FB-1E～FB-5E〕
普通制動回路	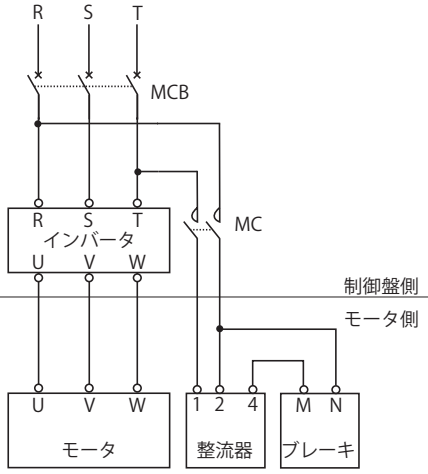	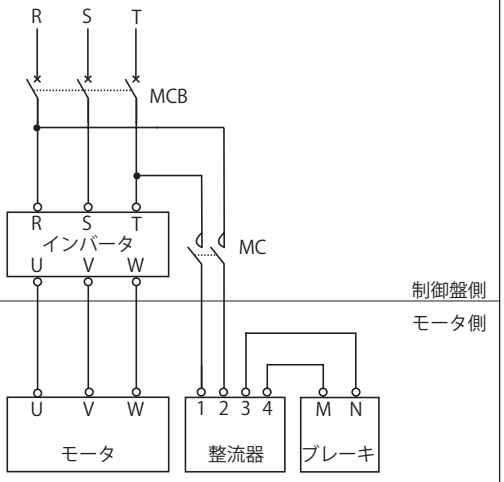
急制動回路	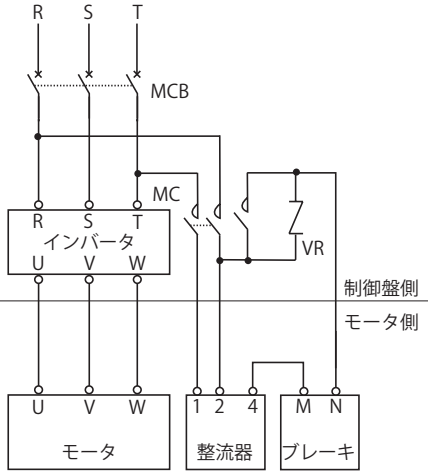	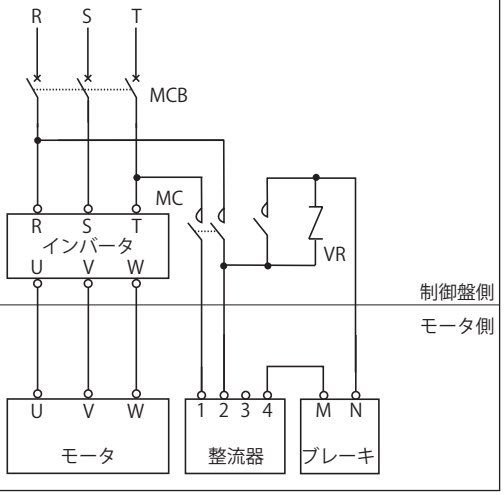

注）1. MCの投入、開放はインバータとのインタロックが必要となりますので、インバータの取扱説明書またはガイドマニュアルをご参照ください。

2. 下記の結線用部品は、お客様にてご準備ください。
・MC　：電磁接触器
・VR　：バリスタ
なお、バリスタはオプション部品として用意しています。E24頁 表E41をご参照ください。

3. 急制動回路用の接点容量は、E24頁 表E41に記載のものを推奨いたします。

4. 図示以外の結線方法や保護装置、バリスタを使用される場合は、ご照会ください。

6. ブレーキ付・単相電源（単相モータ）

6a. 一方方向回転運転時

(1) 40W～90W

図E39　40～90W
〔ブレーキ形式：MB-003～MB-010〕

	100V	200V
普通制動回路	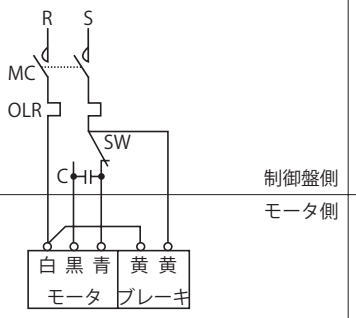	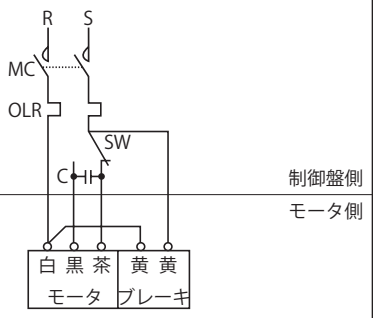
急制動回路	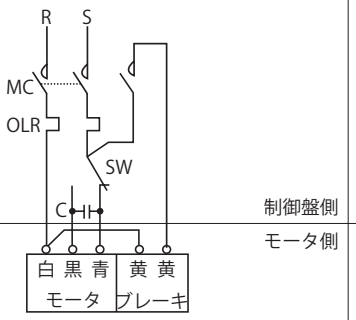	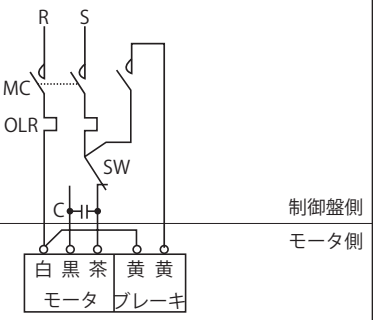

注）1. ブレーキ形式MB-003～MB-010のモータは整流器をブレーキ部に内蔵しています。

2. 逆回転させる場合は、SWを切り替えてください。
（瞬時正逆転が必要な場合は、レバーシブルモータをご使用ください。）

3. 15W～90Wの単相200V級は、都度対応品で製作いたします。

4. 下記の結線用部品は、お客様にてご準備ください。
- MC　：電磁接触器
- OLR：過負荷保護装置
　　またはサーマルリレー
- SW　：正逆切替スイッチ
- VR　：バリスタ（保護素子）
- C　　：コンデンサ（付属）

なお、バリスタはオプション部品として用意しています。E24頁 表E41をご参照ください。

5. コンデンサは、製品に付属されているものを結線してご使用ください。

6. 昇降装置へのご使用や、停止精度を良くしたい場合は、急制動回路をご使用ください。

7. 急制動回路用の接点容量は、E24頁 表E41に記載のものを推奨いたします。

8. 図示以外の結線方法や保護装置、バリスタを使用される場合は、ご照会ください。

(2) 0.1kW～0.4kW

図E40　0.1kW～0.2kW
〔ブレーキ形式：FB-01A1～FB-02A1〕

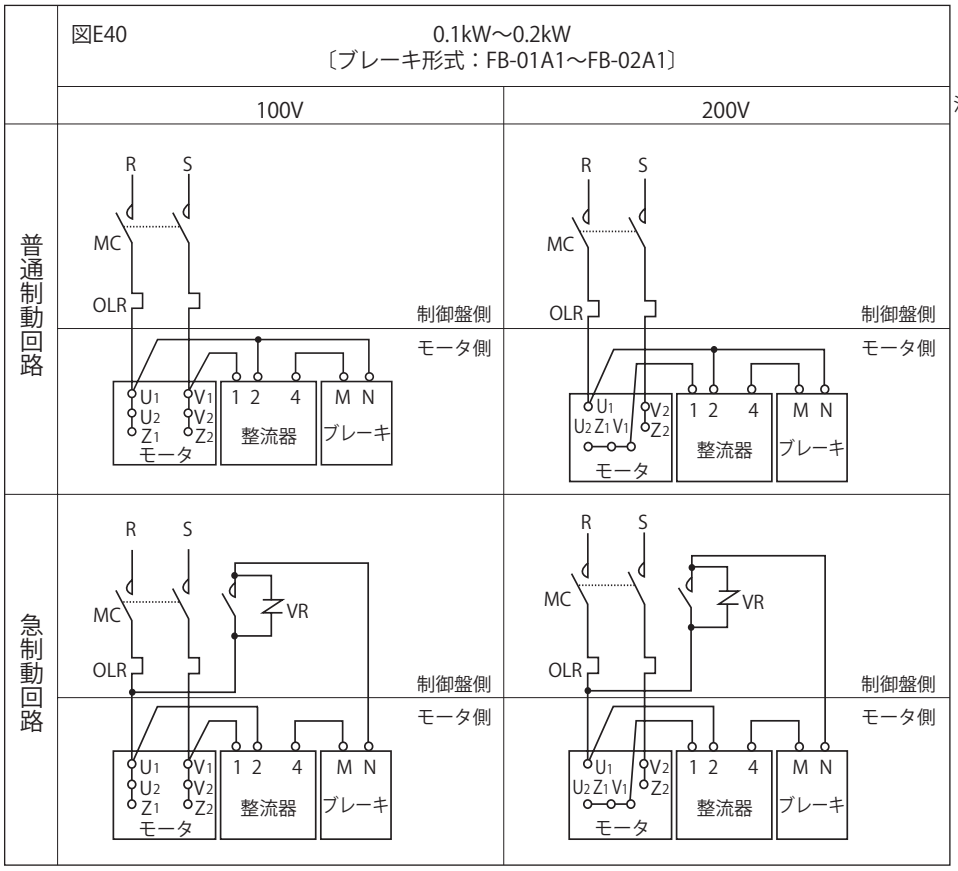

図E41　0.4kW
〔ブレーキ形式：FB-1D〕

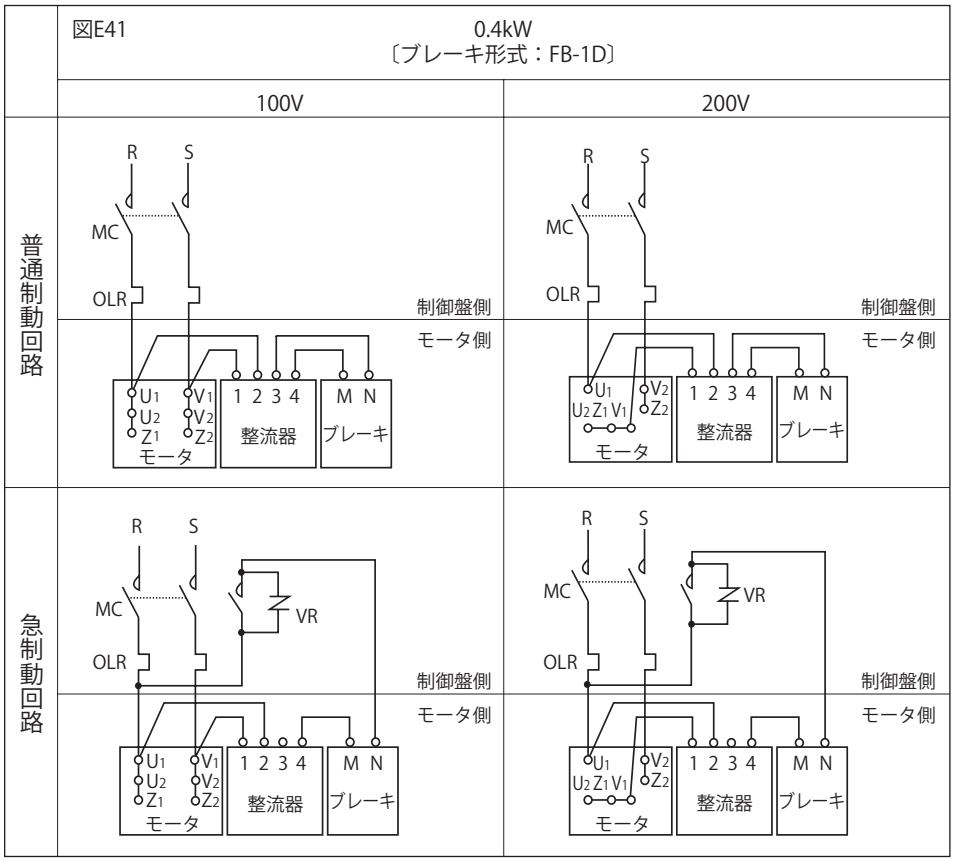

注）1. 逆回転させる場合は、モータ停止後Z1とZ2を入れ替えてください。（瞬時正逆転が必要な場合は、レバーシブルモータをご使用ください。）

2. 下記の結線用部品は、お客様にてご準備ください。
- MC　：電磁接触器
- OLR　：過負荷保護装置
  またはサーマルリレー
- SW　：正逆切替スイッチ
- VR　：バリスタ（保護素子）

なお、バリスタはオプション部品として用意しています。E24頁 表E41をご参照ください。

3. 急制動回路用の接点容量は、E24頁 表E41に記載のものを推奨いたします。

4. 図示以外の結線方法や保護装置、バリスタを使用される場合は、ご照会ください。

6b. 正逆運転時（単相モータ0.1～0.4kW）

図E42　0.1kW～0.2kW
〔ブレーキ形式：FB-01A1～FB-02A1〕

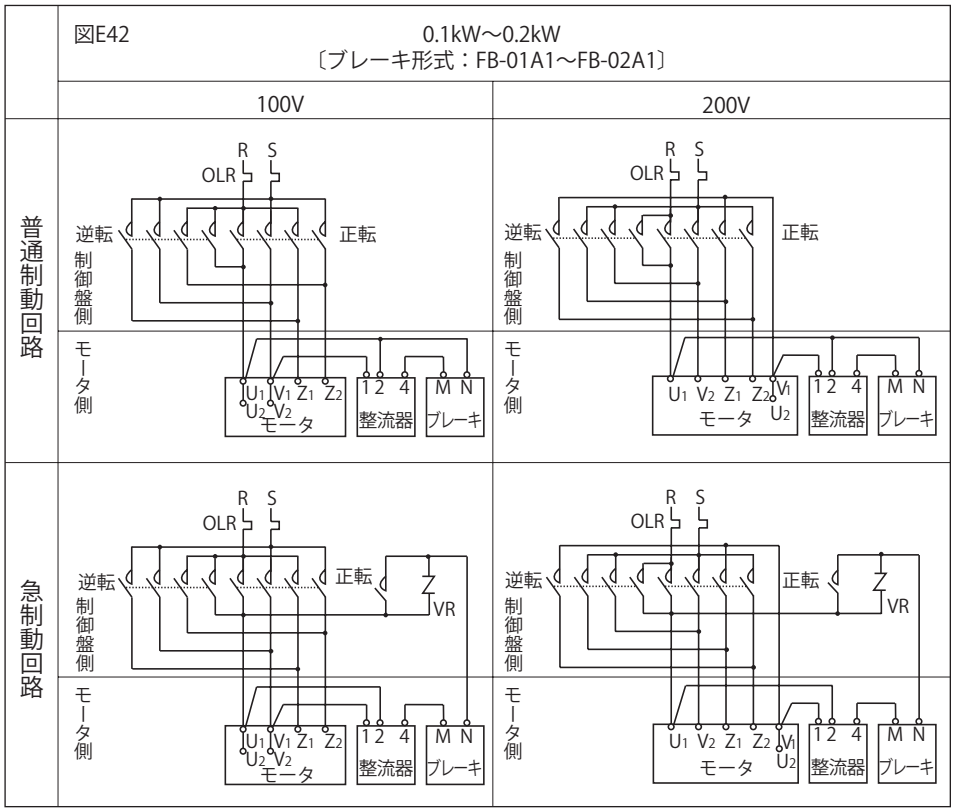

図E43　0.4kW
〔ブレーキ形式：FB-1D〕

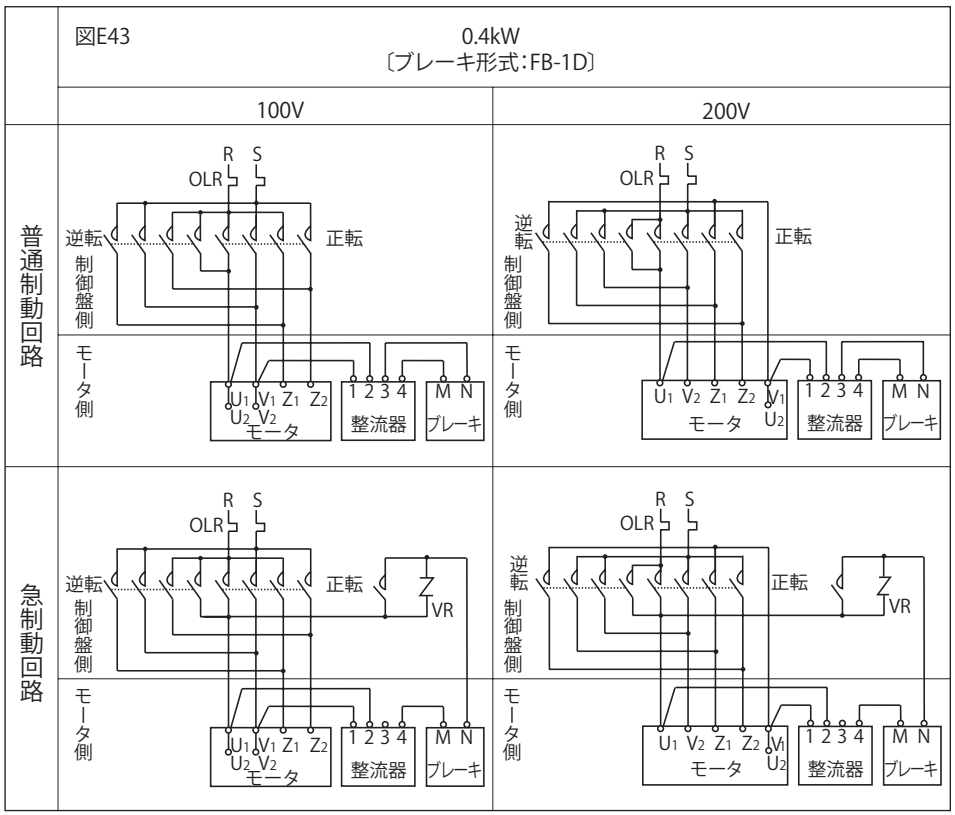

注）1. 下記の結線用部品は、お客様にてご準備ください。
・OLR　：過負荷保護装置
　　またはサーマルリレー
・VR　：バリスタ（保護素子）
なお、バリスタはオプション部品として用意しています。E24頁 表E41をご参照ください。

2. 図示以外の結線方法や保護装置、バリスタを使用される場合は、ご照会ください。

ブレーキ無

図E44

三相モータ：1/8 ～ 3/4HP
インバータ用三相モータ：1/8 ～ 1/2HP
プレミアム効率三相モータ：1 ～ 5HP

200V 級 Δ 結線

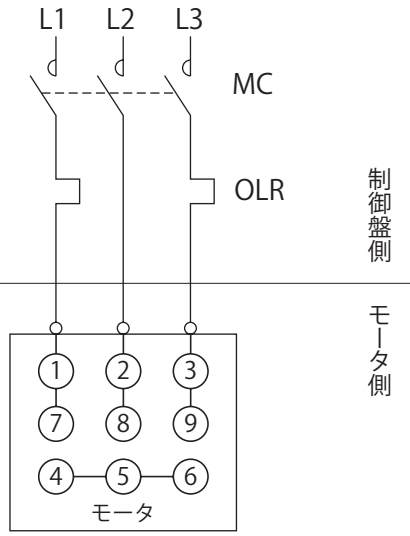

400V 級 Δ 結線

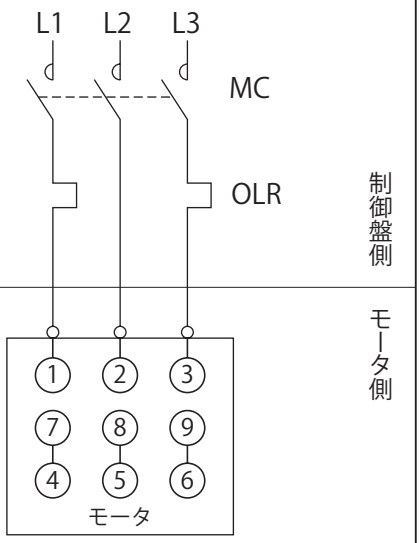

ブレーキ付・三相電源

図E45

三相モータ：1/8 ～ 3/4HP
プレミアム効率三相モータ：1 ～ 5HP
FB-01A ～05A、1D、1E ～ 5E

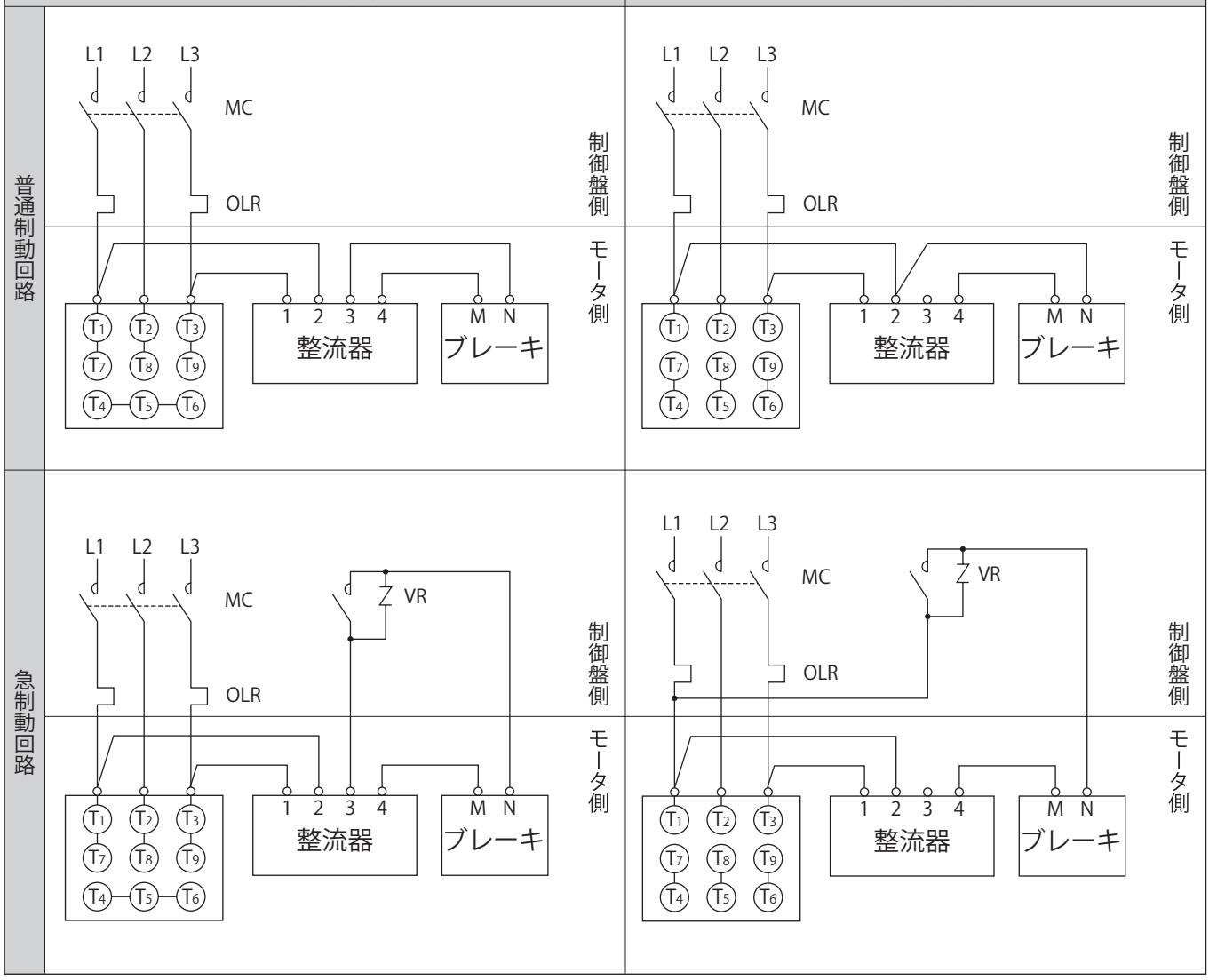

注）200V級と400V級は、ブレーキー整流器間の結線が異なります。間違った結線の場合は、ブレーキが損傷しますのでご注意ください。

ブレーキ付・インバータ駆動

図E46

三相モータ：1/8 ～ 3/4HP
インバータ用三相モータ：1/8 ～ 1/2HP
プレミアム効率三相モータ：1 ～ 5HP

FB-01A ～ 05A、1D、1E ～ 5E

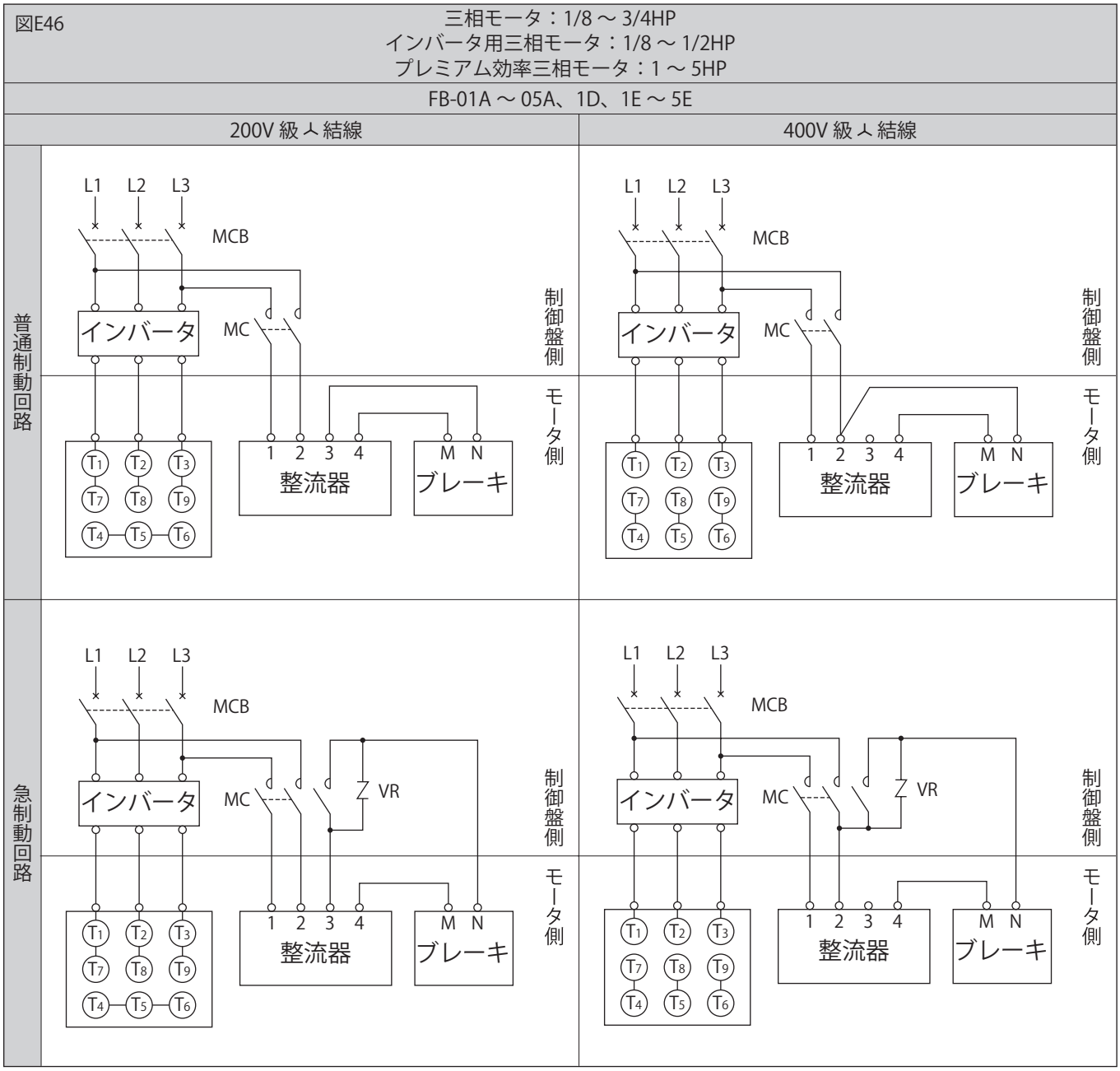

注）200V級と400V級は、ブレーキー整流器間の結線が異なります。間違った結線の場合は、ブレーキが損傷しますのでご注意ください。

ブレーキ無

■三相電源

図E47	200V 級	400V 級
三相モータ： 0.1～3.7kW プレミアム効率 三相モータ： 0.75～3.7kW	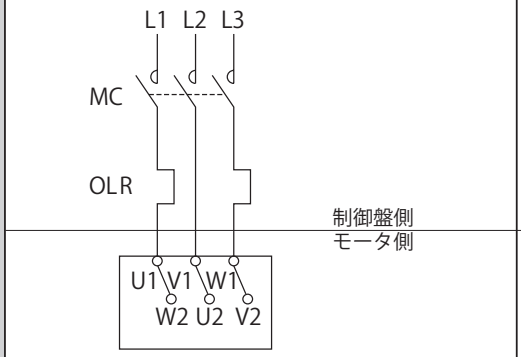	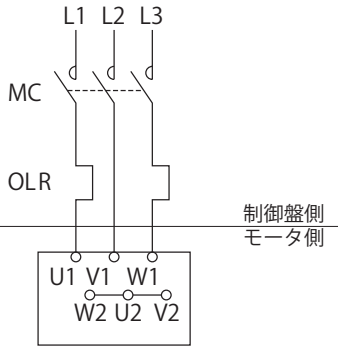

■インバータ駆動

図E48	200V 級	400V 級
三相モータ： 0.1～3.7kW インバータ用三相モータ： 0.1～2.2kW プレミアム効率 三相モータ： 0.75～3.7kW	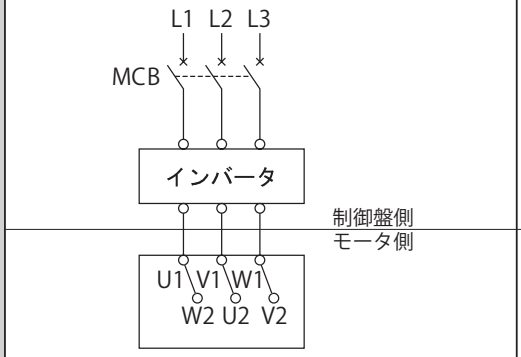	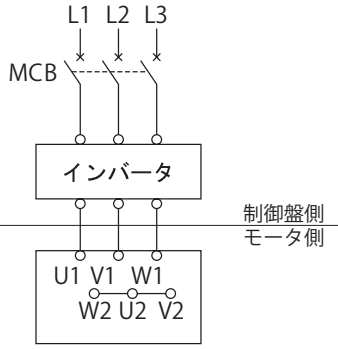
インバータ用三相モータ： 3.7kW		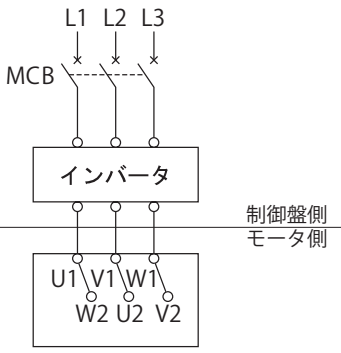

技術資料
ギヤ部
モータ部
共通
構造図
銘板
潤滑
スラスト荷重
慣性モーメント
低速軸回転方向
軸詳細寸法
取付時のご注意
モータ形式
モータ特性表
ブレーキ部
結線
端子箱
モータ据付寸法
インバータ駆動
保護方式冷却方式
海外仕様規格
計算方法
塗装防錆

ブレーキ付・三相電源

■ 一方方向回転運転時

図E49

三相モータ：
0.1～3.7kW

プレミアム効率
三相モータ：
0.75～3.7kW

普通制動 200V 級

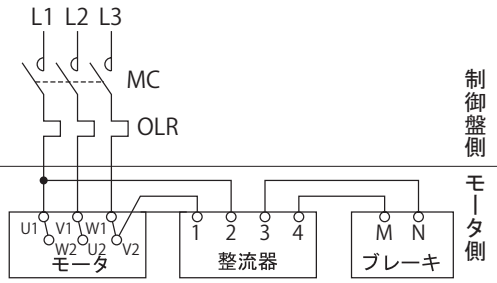

普通制動 400V 級

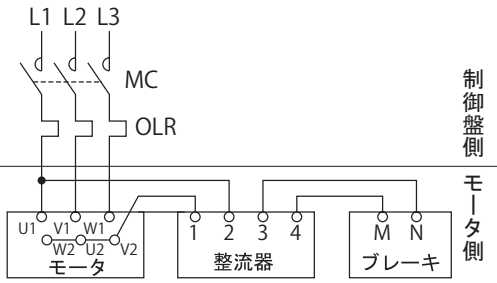

急制動 200V 級

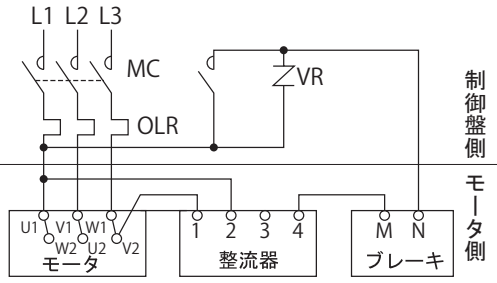

急制動 400V 級

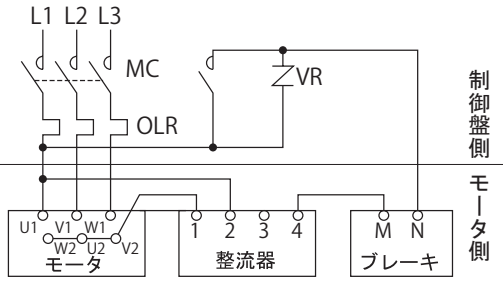

ブレーキ付・インバータ駆動

■インバータ駆動

図E50

三相モータ：
0.1～3.7kW

インバータ用三相モータ：
0.1～2.2kW

プレミアム効率
三相モータ：
0.75～3.7kW

普通制動 200V 級

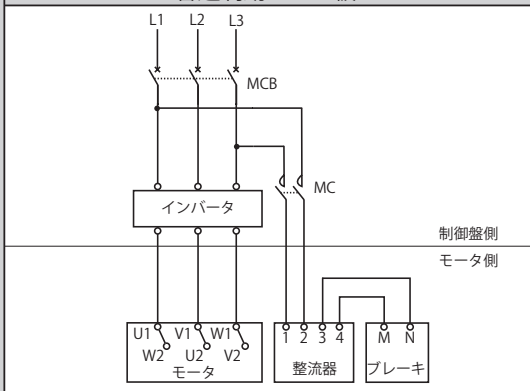

普通制動 400V 級

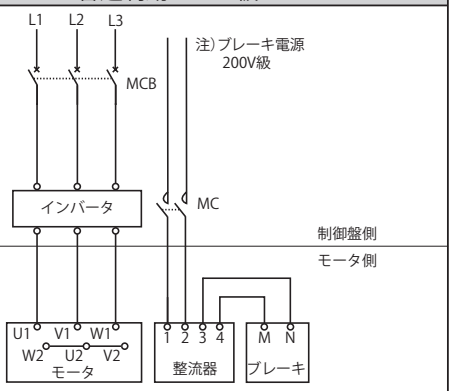

急制動 200V 級

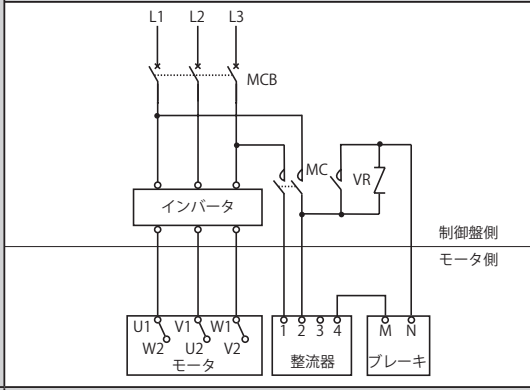

急制動 400V 級

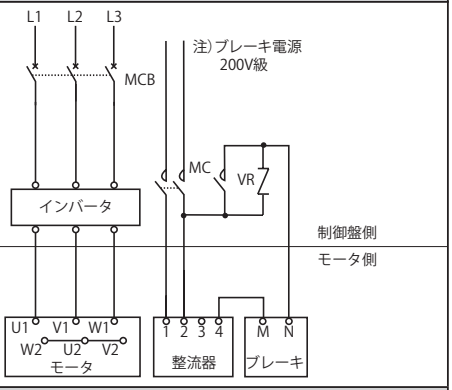

図E51

インバータ用三相モータ：
3.7kW

普通制動 200V 級

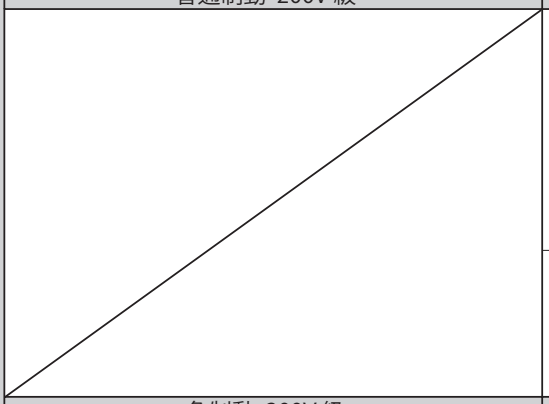

普通制動 400V 級

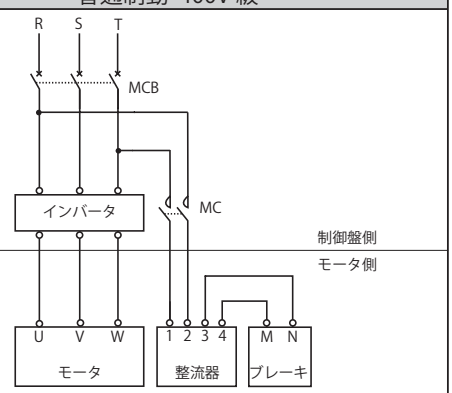

急制動 200V 級

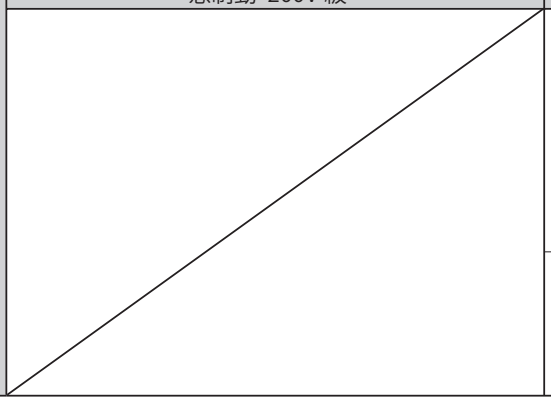

急制動 400V 級

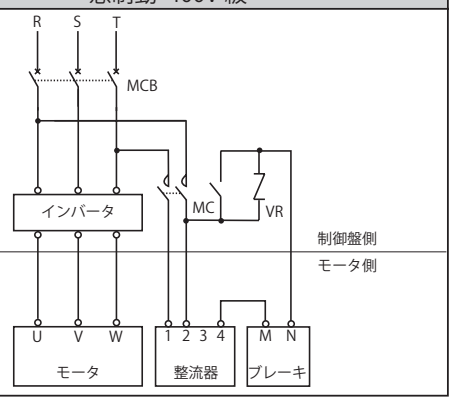

注）3.7kW×4P以下（インバータ用三相モータは2.2kW×4P以下）のブレーキ付仕様は、電源が200V級のブレーキとなりますので、インバータ運転時は200V級を接続してください。ブレーキの電源を400V級に接続するとブレーキが焼損しますのでご注意ください。
オプションとして400V級用ブレーキも対応できますので、ご照会ください。

ブレーキ無

■ 220/380V 仕様

図E52　0.75kW ～ 3.7kW

220V △ 結線

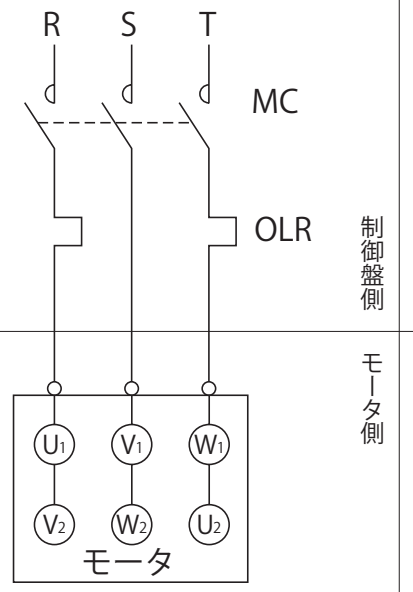

380V 人 結線

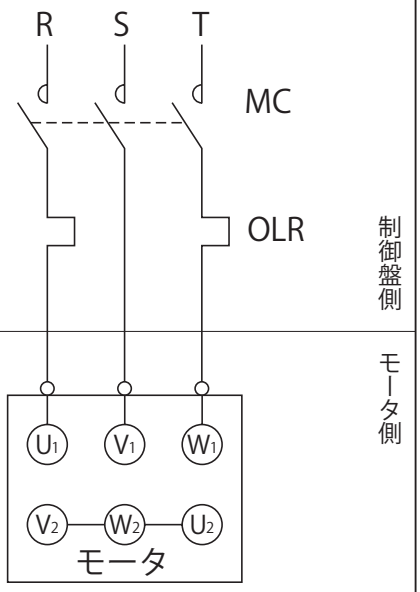

■ 440V 仕様

図E53　0.75kW ～ 3.7kW

440V

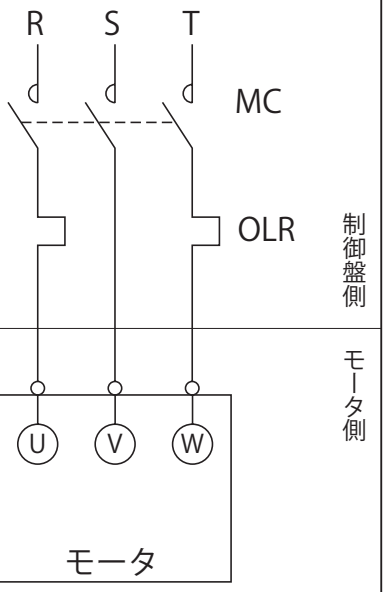

ブレーキ付

■ 220/380V 仕様

図E54　0.75 ～ 3.7kW　FB1E ～ 5E

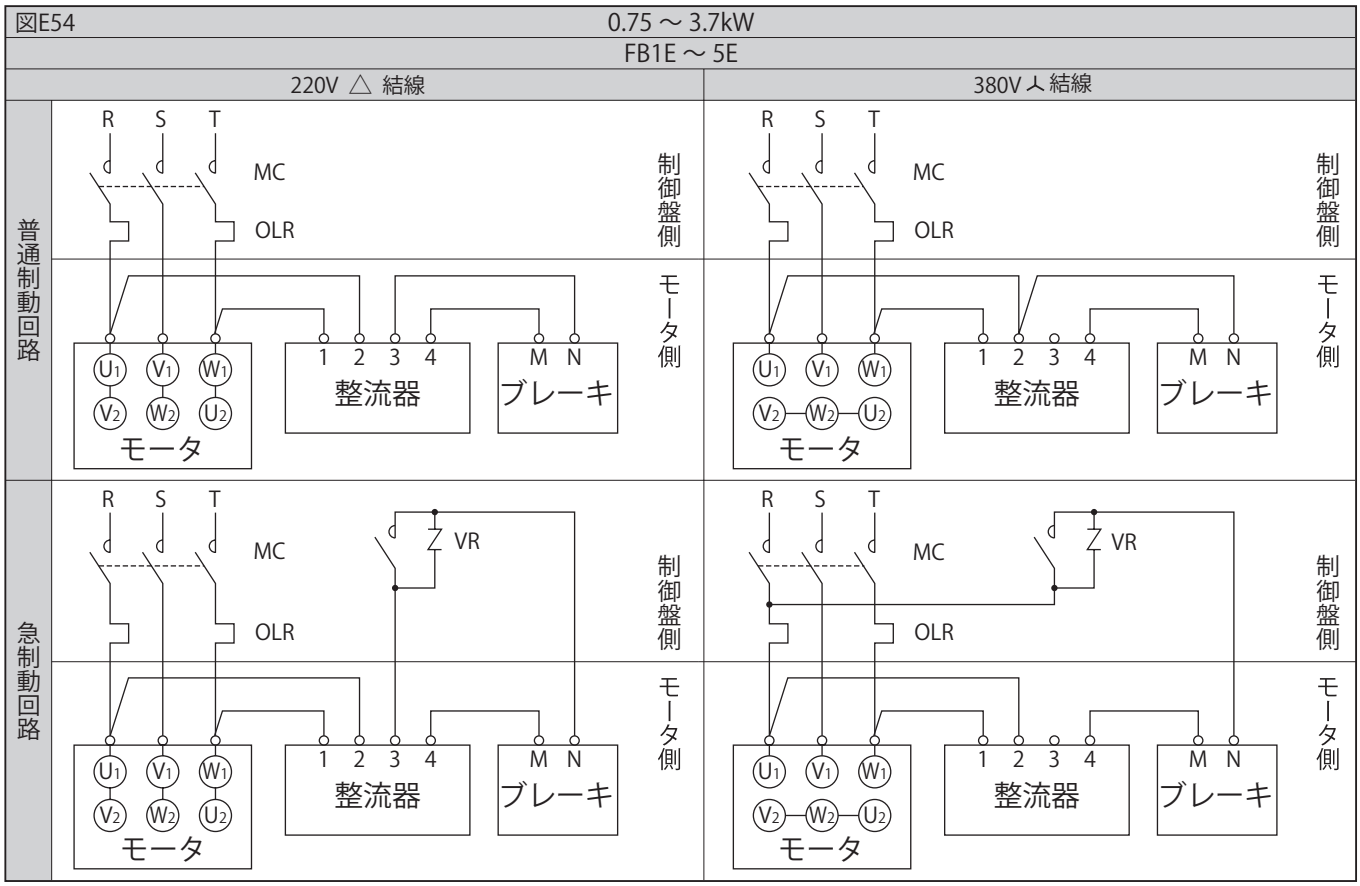

注）220Vと380Vは、ブレーキー整流器間の結線が異なります。間違った結線の場合は、ブレーキが損傷しますのでご注意ください。

■ 440V 仕様

図E55　0.75 ～ 3.7kW　FB-1E ～ 5E　440V

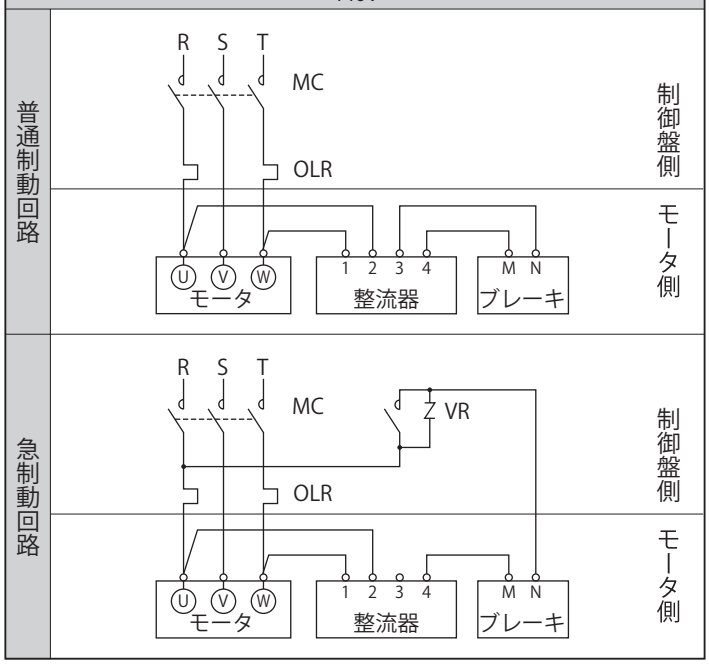

15~90W 単相モータの付属コンデンサ仕様・寸法

表 E43

モータ電圧	コンデンサ耐　圧	モータ種類	モータ容量（W）	モータ枠番	コンデンサ容量（μ F）	コンデンサ寸法				
						W	H	T	D	E
100V	220V	単相	40	FS-56S	14	58	35	22	32	4.5
			60	FS-56M	18	58	37	23.5	38.5	7
			90	FS-56L	25	58	41	29	44	7
		単相 レバーシブル	40	FS-56S	16	58	35	22	32	4.5
			60	FS-56M	22	58	41	29	44	7
			90	FS-56L	32	58	50	35	50	7
200V 注)	440V	単相	40	FS-56S	3.5	58	35	22	32	4.5
			60	FS-56M	4.5	58	37	23.5	38.5	7
			90	FS-56L	6.5	58	50	35	50	7
		単相 レバーシブル	40	FS-56S	4	58	37	23.5	38.5	7
			60	FS-56M	5.5	58	41	29	44	7
			90	FS-56L	8	58	50	35	50	7

注）40～90W 200V級は、都度対応で製作いたします。

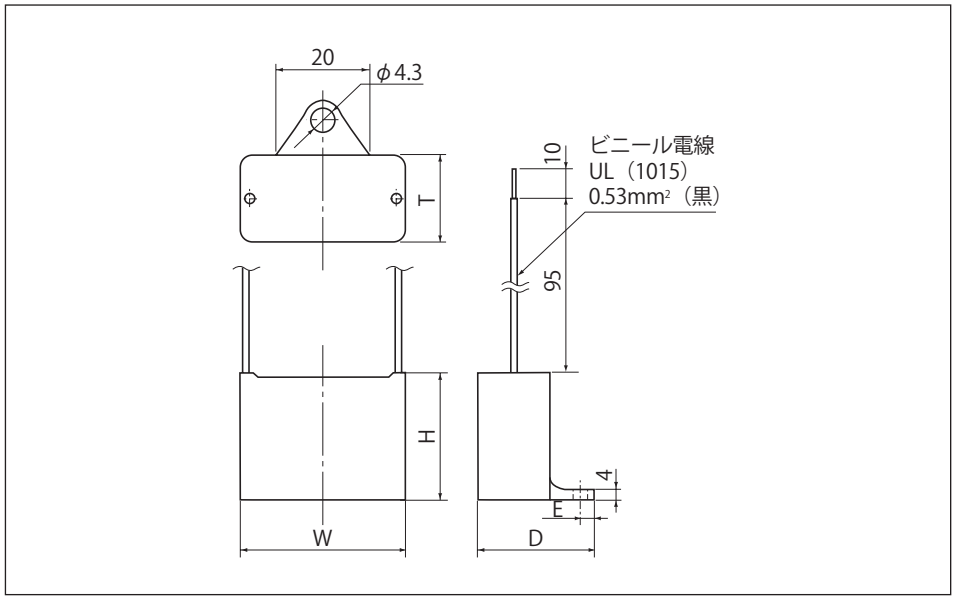

図 E56

1. 三相モータ

表 E44

モータ種類	モータ容量	モータ枠番	ブレーキ	標準			屋外			オプション		
				端子箱種類	掲載頁	図	端子箱種類	掲載頁	図	端子箱種類	掲載頁	図
三相モータ	40W	F-56S	無	なし（ラグ方式）	E48	E66	—	—	—	○（端子台付）	E53	E79
			有	なし（ラグ方式）	E49	E69	—	—	—	○（端子台付）	E53	E79
	60W	F-56M	無	なし（ラグ方式）	E48	E66	—	—	—	○（端子台付）	E53	E79
			有	なし（ラグ方式）	E49	E69	—	—	—	○（端子台付）	E53	E79
	90W	F-56L	無	なし（ラグ方式）	E48	E66	アルミ製	E51	E73	○（端子台付）	E53	E79
			有	なし（ラグ方式）	E49	E69	—	—	—	○（端子台付）	E53	E79
	0.1kW	F-56L	無	なし（ラグ方式）	E48	E66	アルミ製	E51	E73	○（端子台付）	E53	E79
			有	なし（ラグ方式）	E49	E69	アルミ製	E52	E76	○（端子台付）	E53	E79
	0.1kW	V-63S	無	樹脂製	E48	E67	アルミ製	E51	E73	—	—	—
			有	樹脂製	E49	E70	アルミ製	E52	E76	—	—	—
	0.2kW	V-63M	無	樹脂製	E48	E67	アルミ製	E51	E73	—	—	—
			有	樹脂製	E49	E70	アルミ製	E52	E76	—	—	—
	0.25kW	V-63M	無	樹脂製	E48	E67	アルミ製	E51	E73	—	—	—
			有	樹脂製	E49	E70	アルミ製	E52	E76	—	—	—
	0.4kW	V-71M	無	樹脂製	E48	E67	アルミ製	E51	E73	—	—	—
			有	樹脂製	E49	E70	アルミ製	E52	E76	—	—	—
	0.55kW	V80S	無	樹脂製	E48	E68	鋼板製	E51	E74	—	—	—
			有	樹脂製	E49	E71	鋼板製	E52	E77	—	—	—
プレミアム効率（IE3）三相モータ	0.75kW	N-80M	無	鋼板製	E48	E68	鋼板製	E51	E74	—	—	—
			有	鋼板製	E49	E71	鋼板製	E52	E77	—	—	—
	1.1kW	N-90S	無	鋼板製	E48	E68	鋼板製	E51	E74	—	—	—
			有	鋼板製	E49	E71	鋼板製	E52	E77	—	—	—
	1.5kW	N-90L	無	鋼板製	E48	E68	鋼板製	E51	E74	—	—	—
			有	鋼板製	E49	E71	鋼板製	E52	E77	—	—	—
	2.2kW	N-100L	無	鋼板製	E48	E68	鋼板製	E51	E74	—	—	—
			有	鋼板製	E49	E71	鋼板製	E52	E77	—	—	—
	3.7kW	N-112M	無	鋼板製	E48	E68	鋼板製	E51	E74	—	—	—
			有	鋼板製	E49	E71	鋼板製	E52	E77	—	—	—
インバータ用三相モータ	0.1kW	VA-63S	無	樹脂製	E48	E67	アルミ製	E51	E73	—	—	—
			有	樹脂製	E49	E70	アルミ製	E52	E76	—	—	—
	0.2kW	VA-63M	無	樹脂製	E48	E67	アルミ製	E51	E73	—	—	—
			有	樹脂製	E49	E70	アルミ製	E52	E76	—	—	—
	0.4kW	VA-71M	無	鋼板製	E48	E68	鋼板製	E51	E74	—	—	—
			有	鋼板製	E49	E71	鋼板製	E52	E77	—	—	—
インバータ用プレミアム効率（IE3）三相モータ	0.75kW	N-80M	無	鋼板製	E48	E68	鋼板製	E51	E74	—	—	—
			有	鋼板製	E49	E71	鋼板製	E52	E77	—	—	—
	1.5kW	N-90L	無	鋼板製	E48	E68	鋼板製	E51	E74	—	—	—
			有	鋼板製	E49	E71	鋼板製	E52	E77	—	—	—
	2.2kW	N-100L	無	鋼板製	E48	E68	鋼板製	E51	E74	—	—	—
			有	鋼板製	E49	E71	鋼板製	E52	E77	—	—	—
	3.7kW	N-112M	無	鋼板製	E48	E68	鋼板製	E51	E74	—	—	—
			有	鋼板製	E49	E71	鋼板製	E52	E77	—	—	—
高効率（JIS）三相モータ	0.2kW	VA-63M	無	樹脂製	E48	E67	アルミ製	E51	E73	—	—	—
			有	樹脂製	E49	E70	アルミ製	E52	E76	—	—	—
	0.4kW	VA-71M	無	鋼板製	E48	E68	鋼板製	E51	E74	—	—	—
			有	鋼板製	E49	E71	鋼板製	E52	E77	—	—	—
単相モータ（インダクション）	40W	FS-56S	無	なし（ラグ方式）	E48	E66	—	—	—	○（端子台付）	E53	E79
			有	なし（ラグ方式）	E49	E69	—	—	—	○（端子台付）	E53	E79
	60W	FS-56M	無	なし（ラグ方式）	E48	E66	—	—	—	○（端子台付）	E53	E79
			有	なし（ラグ方式）	E49	E69	—	—	—	○（端子台付）	E53	E79
	90W	FS-56L	無	なし（ラグ方式）	E48	E66	アルミ	E51	E73	—	—	—
			有	なし（ラグ方式）	E49	E69	—	—	—	—	—	—
	0.1kW	VS-63M	無	鋼板製	E50	E72	鋼板製	E51	E75	—	—	—
			有	鋼板製	E50	E72	鋼板製	E52	E78	—	—	—
	0.2kW	VS-71M	無	鋼板製	E50	E72	鋼板製	E51	E75	—	—	—
			有	鋼板製	E50	E72	鋼板製	E52	E78	—	—	—
	0.4kW	VS-80M	無	鋼板製	E50	E72	鋼板製	E51	E75	—	—	—
			有	鋼板製	E50	E72	鋼板製	E52	E78	—	—	—

端子箱無し

図 E66	モータ種類	モータ容量
	三相モータ・単相モータ	40W ～ 90W, 0.1kW（枠番 5067）

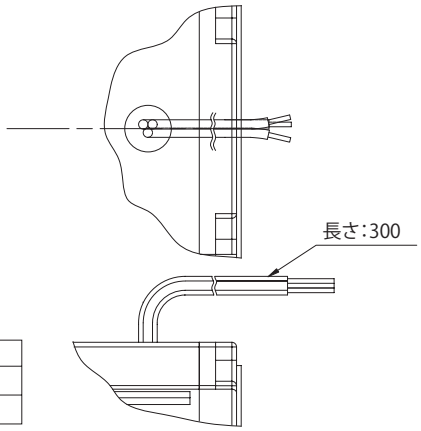

口出し線数	
ブレーキ無	3本
ブレーキ有	5本



参考イメージ

樹脂製ラグ式

図 E67	モータ種類	モータ容量
	三相モータ	0.1kW ～ 0.4kW
	インバータ用三相モータ	0.1kW ～ 0.2kW
	高効率三相モータ	0.2kW

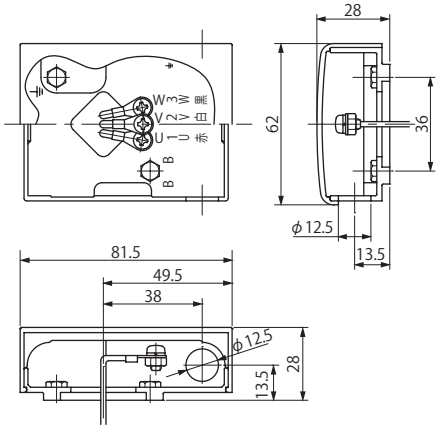



参考イメージ

鋼板製ラグ式

図 E68	モータ種類	モータ容量
	三相モータ	0.55kW
	プレミアム効率三相モータ	0.75kW ～ 3.7kW
	インバータ用三相モータ	0.4kW
	インバータ用プレミアム効率三相モータ	0.75kW ～ 3.7kW
	高効率三相モータ	0.4kW

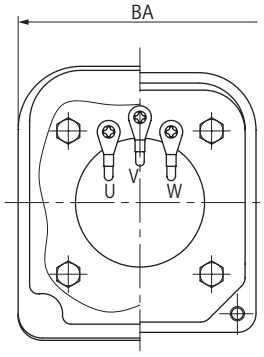

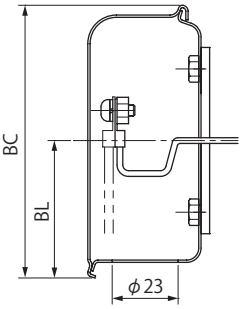

(mm)

kW	三相 プレミアム効率三相 インバータ用 プレミアム効率三相			インバータ用三相 高効率三相		
	BA	BC	BL	BA	BC	BL
0.4	-	-	-	85	95	48
0.55	85	95	48	—		
0.75						
1.1						
1.5						
2.2	100	111	58			
3.0						
3.7						



参考イメージ

端子箱無し

図 E69	モータ種類	モータ容量
	三相モータ・単相モータ	40W ～ 90W, 0.1kW（枠番 5067）

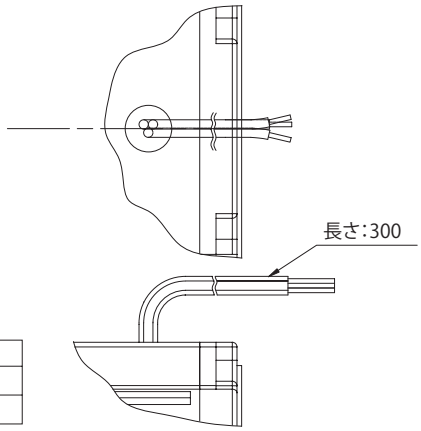

口出し線数	
ブレーキ無	3本
ブレーキ有	5本



参考イメージ

樹脂製ラグ式

図 E70	モータ種類	モータ容量
	三相モータ	0.1kW ～ 0.4kW
	インバータ用三相モータ	0.1kW ～ 0.2kW
	高効率三相モータ	0.2kW

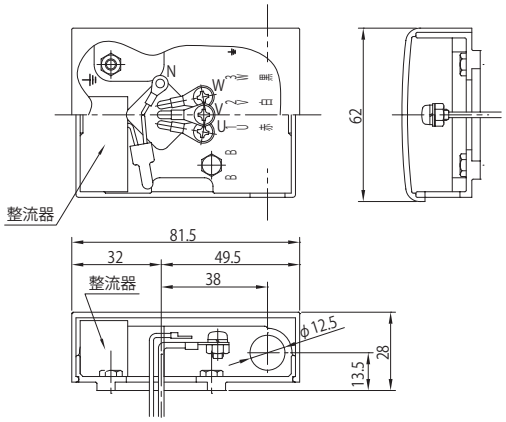



参考イメージ

鋼板製ラグ式

図 E71	モータ種類	モータ容量
	三相モータ	0.55kW
	プレミアム効率三相モータ	0.75kW ～ 3.7kW
	インバータ用三相モータ	0.4kW
	インバータ用プレミアム効率三相モータ	0.75kW ～ 3.7kW
	高効率三相モータ	0.4kW

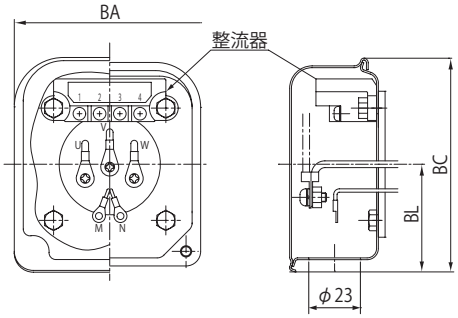

(mm)

kW	三相 プレミアム効率三相 インバータ用 プレミアム効率三相			インバータ用三相 高効率三相		
	BA	BC	BL	BA	BC	BL
0.4	-	-	-	85	95	48
0.55	85	95	48	—		
0.75						
1.1						
1.5						
2.2	100	111	58			
3.0						
3.7						



参考イメージ

図 E72	モータ種類	モータ容量
	単相モータ（ブレーキ無・付）	0.1kW ～ 0.4kW

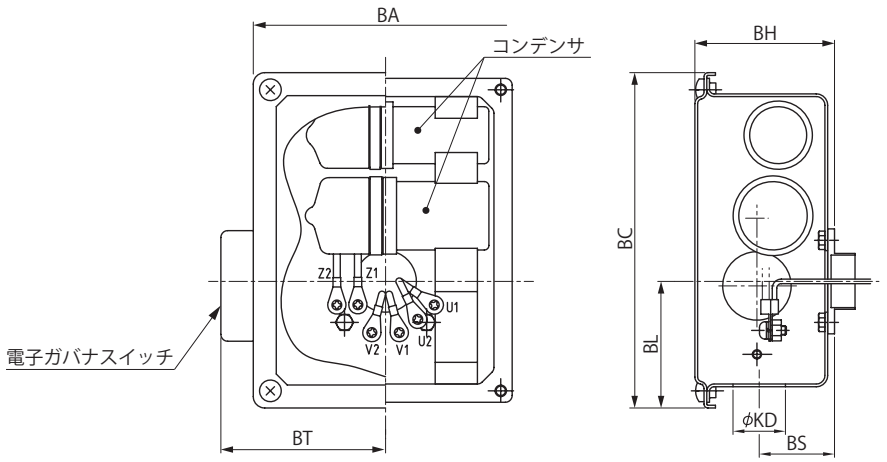

［ブレーキ無］

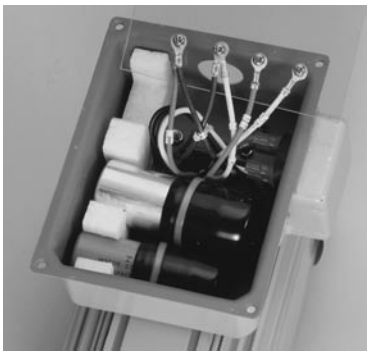

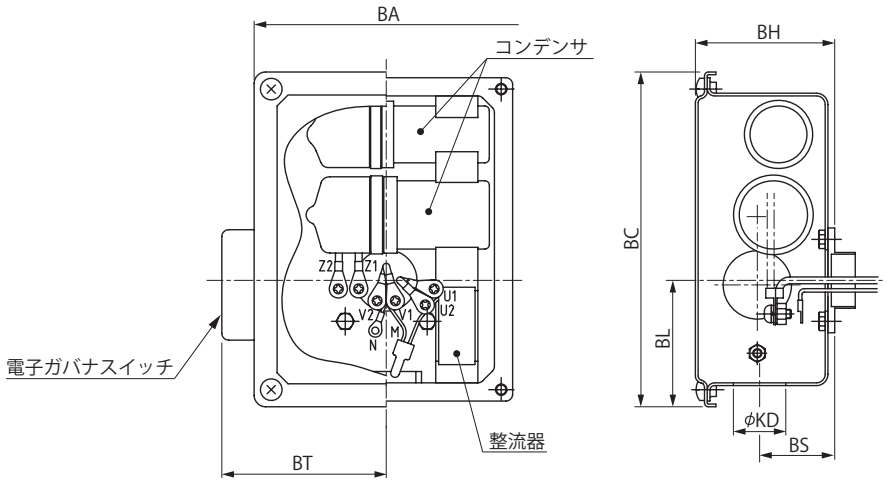

［ブレーキ付］

注）0.4kW はコンデンサおよび整流器の取付方向・位置が異なります。

(mm)

kW	ブレーキ無及びブレーキ付						
	BA	BC	BL	BH	BS	BT	KD
0.1	116	147	55.5	61	33	72	23
0.2	116	147	55.5	61	33	72	23
0.4	109	205	75.5	61	33	69	23

アルミ製ラグ式

	モータ種類	モータ容量
図 E73	三相モータ	90W ～ 0.4kW
	インバータ用三相モータ	0.1kW ～ 0.2kW
	高効率三相モータ	0.2kW
	単相モータ	90W

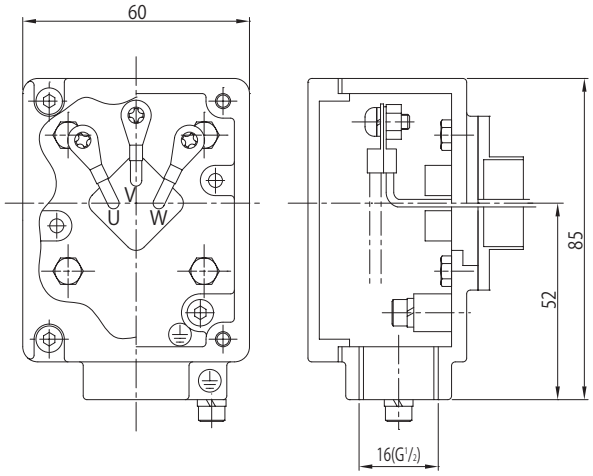

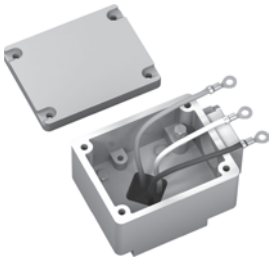

参考イメージ

鋼板製ラグ式

	モータ種類	モータ容量
図 E74	三相モータ	0.55kW
	プレミアム効率三相モータ	0.75kW ～ 3.7kW
	インバータ用三相モータ	0.4kW
	インバータ用プレミアム効率三相モータ	0.75kW ～ 3.7kW
	高効率三相モータ	0.4kW

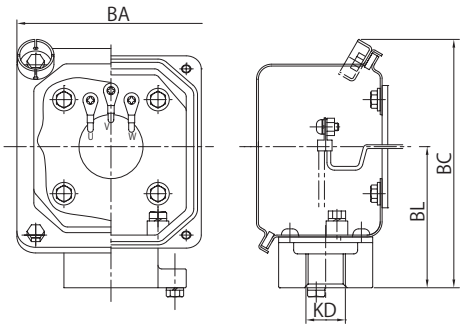

(mm)

kW	三相 プレミアム効率三相 インバータ用 プレミアム効率三相 BA	BC	BL	KD	インバータ用三相 高効率三相 BA	BC	BL	KD
0.4	-	-	-	-	100	131	75	22(G3/4)注1
0.55	100	131	75	22(G3/4)	—			
0.75								
1.1								
1.5								
2.2	123	151	87					
3.0								
3.7								

注）1　高効率三相モータ　0.4kW　KD寸法は
16（G1/2）となります。



参考イメージ

鋼板製ラグ式

	モータ種類	モータ容量
図 E75	単相モータ	0.1kW ～ 0.4kW

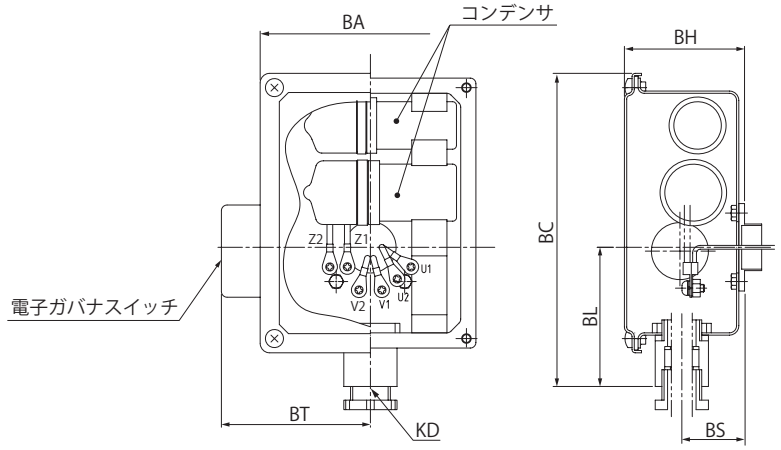

(mm)

kW	BA	BC	BL	BH	BS	BT	KD
0.1, 0.2	116	164.5	73	63	33	78	G1/2
0.4	109	222.5	93	63	33	75	G1/2

注）0.4kW はコンデンサの取付方向・位置が異なります。

注）掲載以外の電線管サイズをご希望の場合はお問い合わせください。

アルミ製ラグ式

図 E76	モータ種類	モータ容量
	三相モータ	0.1kW ～ 0.4kW
	インバータ用三相モータ	0.1kW ～ 0.2kW
	高効率三相モータ	0.2kW

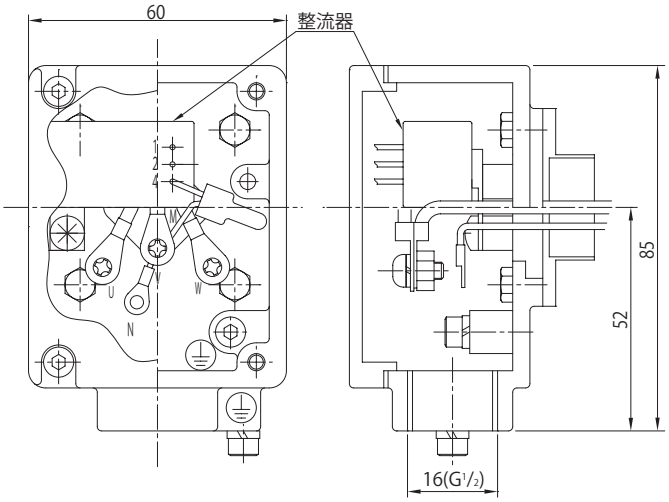

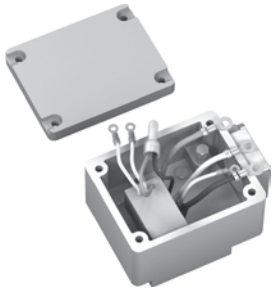

参考イメージ

鋼板製ラグ式

図 E77	モータ種類	モータ容量
	三相モータ	0.55kW
	プレミアム効率三相モータ	0.75kW ～ 3.7kW
	インバータ用三相モータ	0.4kW
	インバータ用プレミアム効率三相モータ	0.75kW ～ 3.7kW
	高効率三相モータ	0.4kW

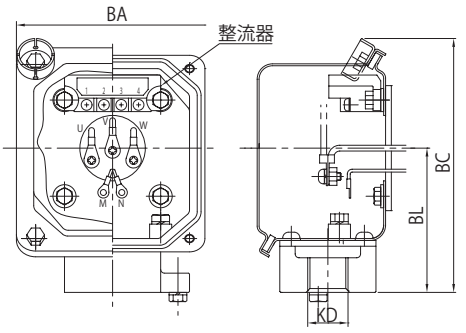

(mm)

kW	三相 プレミアム効率三相 インバータ用 プレミアム効率三相 BA	BC	BL	KD	インバータ用三相 高効率三相 BA	BC	BL	KD
0.4	-	-	-	-	100	131	75	22(G3/4)注1
0.55	100	131	75	22(G3/4)	—			
0.75								
1.1								
1.5								
2.2	123	151	87					
3.0								
3.7								

注）1　高効率三相モータ　0.4kW　KD寸法は16（G1/2）となります。



参考イメージ

鋼板製ラグ式

図 E78	モータ種類	モータ容量
	単相モータ	0.1kW ～ 0.4kW

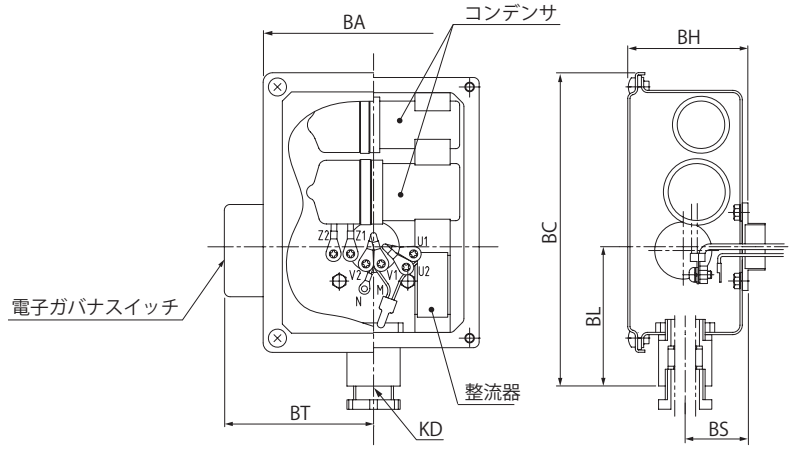

(mm)

kW	BA	BC	BL	BH	BS	BT	KD
0.1, 0.2	116	164.5	73	63	33	78	G1/2
0.4	109	222.5	93	63	33	75	G1/2

注）0.4kW はコンデンサおよび整流器の取付方向・位置が異なります。

注）掲載以外の電線管サイズをご希望の場合はお問い合わせください。

対象機種は端子箱無しが標準です。端子箱付はご注文時にご指示ください。

	モータ種類	モータ容量
図 E79	三相モータ・単相モータ（ブレーキ付・無）	40W ～ 90W
	単相レバーシブルモータ	

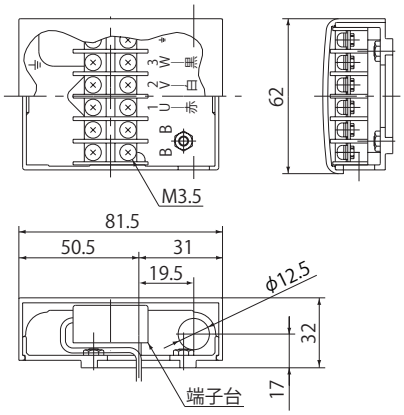



※ ブレーキ付モータには、端子箱内に整流器が内蔵されます。
ただし、90W 以下は、整流器はモータ本体に内蔵されます。

圧着端子・取付ネジサイズ

範囲	モータ容量	圧着端子サイズ		取付ネジサイズ
		モータ本体用	ブレーキ用（整流器から）	
三相 プレミアム効率三相 インバータ用 プレミアム効率三相 200V 級	40W ～ 90W	-	-	-
	0.1kW ～ 0.4kW	1.25-3.7	1.25-3.7	M3.5 × 8
	0.55kW ～ 1.5kW	1.25-4	1.25-5	M4 × 8
	2.2kW ～ 3.7kW	2-4	1.25-5	M4 × 8
三相 プレミアム効率三相 インバータ用 プレミアム効率三相 400V 級	40W ～ 90W	-	-	-
	0.1kW ～ 0.4kW	1.25-3.7	1.25-3.7	M3.5 × 8
	0.55kW ～ 2.2kW	1.25-4	1.25-5	M4 × 8
	3.7kW	2-4	1.25-5	M4 × 8
インバータ用三相 高効率三相 200V 級	0.1kW ～ 0.2kW	1.25-3.7	1.25-3.7	M3.5 × 8
	0.4kW	1.25-4	1.25-5	M4 × 8
インバータ用三相 高効率三相 400V 級	0.1kW ～ 0.2kW	1.25-3.7	1.25-3.7	M3.5 × 8
	0.4kW	1.25-4	1.25-5	M4 × 8
単相	40W ～ 90W	-	-	-
	0.1kW ～ 0.2kW	1.25-3.7	1.25-3.7	M3.5 × 8
	0.4kW	1.25-4	1.25-5	M4 × 8

サイズの記載があるものは、圧着端子・取付ネジを付属しています。

アメリカ・（南米）/カナダ向
（三相モータ・プレミアム効率三相モータ）

モータ枠番号	kW×4P	UL・NEMA・CSA			
		BA	BL	J	KD
V-63S	1/8HP(0.1kW)	104	123	114	NPT1/2
V-63M	1/4HP(0.2kW)				
V-71M	1/3HP(0.25kW)				
V-71M	1/2HP(0.4kW)				
V-80S	3/4HP(0.55kW)	125	150	143	NPT3/4
N-80M	1HP(0.75kW)				
N-90S	1.5HP(1.1kW)			148	
N-90L	2HP(1.5kW)				
N-100L	3HP(2.2kW)			155	
N-112M	5HP(3.7kW)			166	

アメリカ・（南米）/カナダ向
（インバータ用三相モータ）

モータ枠番号	kW×4P	UL・NEMA・CSA			
		BA	BL	J	KD
VA-63S	1/8HP(0.1kW)	104	123	114	NPT1/2
VA-63M	1/4HP(0.2kW)				
VA-71M	1/2HP(0.4kW)	125	150	143	NPT3/4

図E80　アルミ製ラグ式　ブレーキ無
1/8HP(0.1kW)～1/2HP(0.4kW)

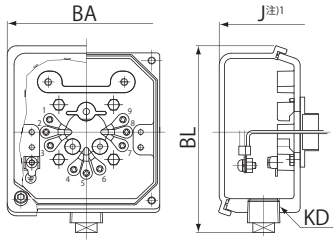


参考イメージ

図E81　アルミ製ラグ式　ブレーキ付
1/8HP(0.1kW)～1/2HP(0.4kW)

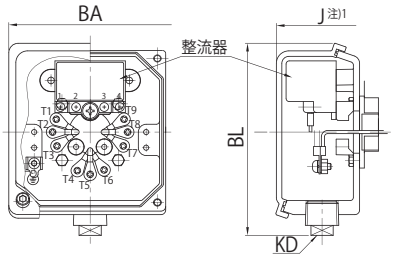


参考イメージ

図E82　アルミ製ラグ式　ブレーキ無
1HP(0.75kW)～5HP(3.7kW)

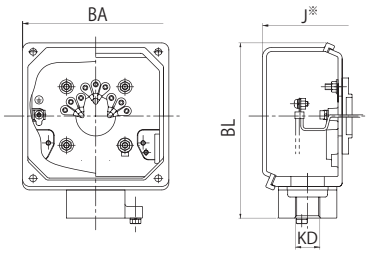


参考イメージ

図E83　アルミ製ラグ式　ブレーキ付
1HP(0.75kW)～5HP(3.7kW)

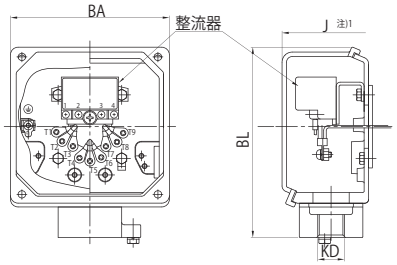


参考イメージ

注)1　寸法J：モータ中心から端子箱端面までの長さ（端子箱張出し寸法）

欧州/東南アジア/中国/ロシア向
（三相モータ・プレミアム効率三相モータ）

モータ枠番号		kW×4P	CE			
			BA	BL	J	KD
V-63S		0.1kW	104	112	114	1-M16×P1.5 1-M25×P1.5 （各1ヶ所）
V-63M		0.2kW				
V-71M		0.25kW				
V-71M		0.4kW				
V-80S		0.55kW	125	126	143	2-M25×P1.5 （2ヶ所）
V-80M	N-80M	0.75kW				
V-90S	N-90S	1.1kW			148	
V-90L	N-90L	1.5kW				
V-100L	N-100L	2.2kW			155	
V-112S	N-112S	3.0kW			166	
V-112M	N-112M	3.7kW				

欧州/東南アジア/中国/ロシア向
（インバータ用三相モータ・高効率三相モータ）

モータ枠番号	kW×4P	CE			
		BA	BL	J	KD
VA-63S	0.1kW	104	112	114	1-M16×P1.5 1-M25×P1.5 （各1ヶ所）
VA-63M	0.2kW				
VA-71M	0.4kW	125	126	143	2-M25×P1.5 （2ヶ所）
VA-80M	0.75kW			148	
VA-90L	1.5kW			155	
VA-100L	2.2kW			166	
VA-112M	3.7kW				

図E84　アルミ製端子台式　ブレーキ無
0.1kW～5.5kW

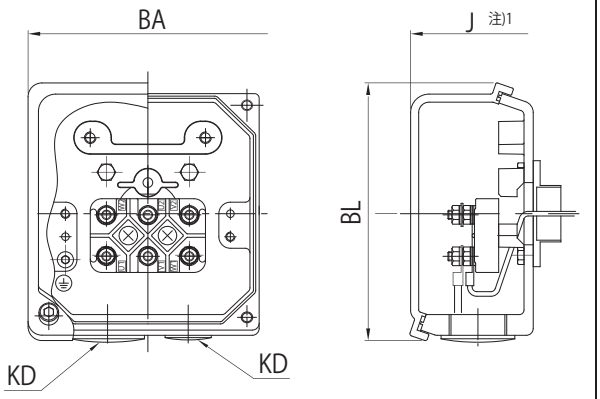

図E85　アルミ製端子台式　ブレーキ付
0.1kW～5.5kW

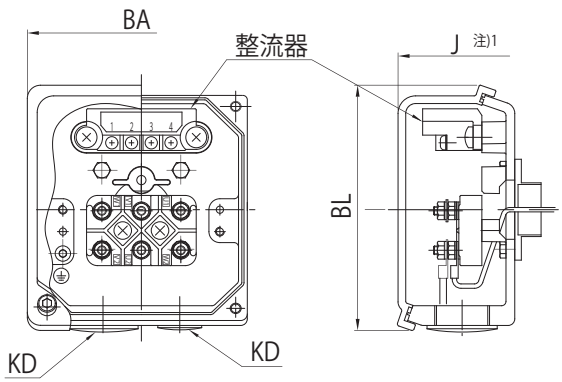


参考イメージ


参考イメージ

注)　1.寸法J：モータ中心から端子箱端面までの長さ（端子箱張出し寸法）
　　2.韓国向け高効率モータの端子箱寸法についてはお問い合わせください。

端子箱
取付方向・引出口方向

モータの端子箱取付位置及び引出方向は、標準取付方向から 90°のピッチで変更可能です。ご注文の際は、仕様記号の下 2 桁（5、6 桁目）で表されますので、ご指定願います。下記に製作可能な位置・引出口方向の組合せを示します。
なお、製品出荷後の変更はできません。また、お客様がご自身で向きを変えることもできませんので、ご注意ください。

図中のアルファベット（TX, BB）などは、仕様記号の5、6桁目（****○○）を表しています。

標準

90W以下、0.1kW以下で枠番5067の機種

屋内形（端子箱無し）

←：引出口方向

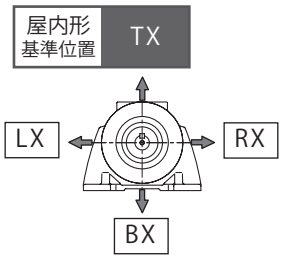

標準

0.1kW以上（枠番5067以外）屋内形・屋内形安全増防爆形・防水形（端子箱付）

←：引出口方向

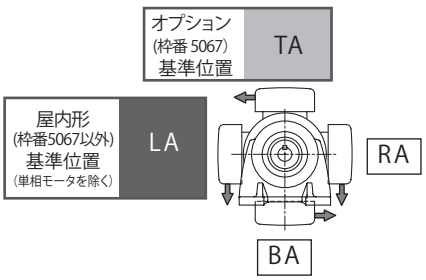

A式

⊗：引出口方向が図の向こう側(モータの反負荷側)

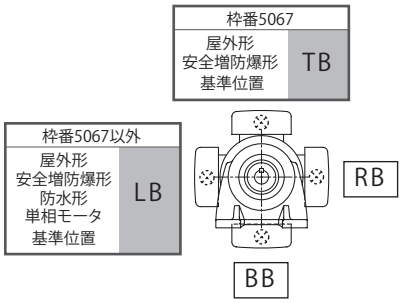

B式

オプション

90W以下および0.1kWで枠番5067の機種（端子箱付）

⊙：引出口方向が図の手前側(ギヤモータの低速軸側)

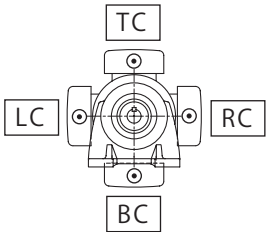

C式

←：引出口方向

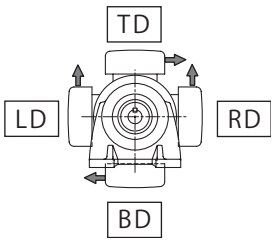

D式

モータファン側（反負荷側）設置条件

ギヤモータの取付スペースの設計に当たり、下記寸法を考慮ください。

（1）FA 寸法…装置据え付け状態で、ファンカバーもしくはブレーキカバーを取り外すために必要な寸法。
（2）FB 寸法…通風を考慮した最小スペース。
注）ファンカバーもしくはブレーキカバーを取り外してご使用する場合は、FA寸法に合わせてください。

表 E45 （単位 mm）

仕様	三相モータ				プレミアム効率三相モータ インバータ用プレミアム効率三相モータ				インバータ用三相モータ 高効率三相モータ				単相モータ			
	ブレーキ無		ブレーキ付		ブレーキ無		ブレーキ付		ブレーキ無		ブレーキ付		ブレーキ無		ブレーキ付	
モータ容量	FA	FB	FA	FB	FA	FB	FA	FB	FA	FB	FA	FB	FA	FB	FA	FB
40W			47												47	
60W			47										21	20	62	20
90W			47										21	20	62	20
0.1kW			49						48	20	61	20	48	20	61	20
0.2kW	48	20	61	20					48	20	61	20	48	20	61	20
0.25kW	48	20	61	20												
0.4kW	48	20	61	20					49	20	93	20	49	20	93	20
0.55kW	49	20	93	20												
0.75kW					58	20	122	20								
1.1kW					59	20	128	20								
1.5kW					59	20	128	20								
2.2kW					60	20	138	20								
3.7kW					63	25	153	25								

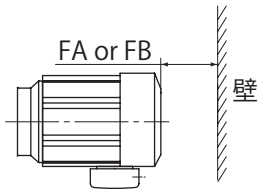

図 E92

1. 400V 級モータの注意点

- IGBT を使用した PWM 方式のインバータは、高圧のサージ電圧をモータ端子に発生させ、モータ巻線の絶縁劣化を引き起こすことがあります。特に 400V 級でケーブルが長い時（20m 以上）などには、1300V を超えるサージ電圧が発生することがありますので、そのような場合はインバータとモータ間に LCR フィルタまたは出力側交流リアクトルなどを設置し、サージ電圧を抑制してください。
- 400V 級の三相モータ・高効率三相モータをインバータ駆動する場合は、モータの絶縁対策が必要となりますので、ご照会ください。

2. ギヤモータをインバータ駆動する場合の注意点

1. V/f 制御での運転

V/f 制御でインバータ運転を行う場合、低速時のトルクの補償としてブースト調整を行う必要があります。
ブーストの設定量が高いとモータが過励磁となるため、負荷の状態により過負荷・過電流トリップとなることがあります。
このような場合、ブーストの設定量を適正に下げることで正常運転となります。

2. センサレスベクトル制御による運転

- モータ定数のパラメータをインバータに設定することにより、モータ特性が自動的に調整されるため、ブースト調整が不要です。
- モータ定数をベースにして、電流のベクトル演算を行うため、負荷状態に合わせた最適な運転が可能となります。

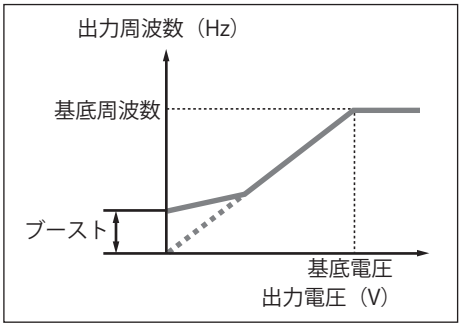

図 E86

3. 基底周波数（60Hz）を超える周波数域での運転

基底周波数を超える周波数域は、定出力運転になります。
そのため、トルクは高回転になるにつれて減少します。

4. モータ温度上昇について

三相モータをインバータで可変速運転する場合、商用電源の場合と比較して、モータの温度上昇が高くなります。
- 出力波形による影響・・・インバータ出力は、正弦波ＰＷＭ波形のため損失分となる高調波成分を含んでいるためです。
- 低速運転時のモータ冷却効果の減少・・・モータの回転数が低くなると、冷却ファンの風量が減少するためです。

5. その他

- ギヤモータの選定には、最高許容回転数（選定表参照）の検討が必要です。
- ご注文の際に、必ずインバータ運転を行うことをご指示ください。
- ブレーキ付モータを低速で長時間運転する場合、冷却ファンの効果が低下します。そのためブレーキの温度上昇が増加し運転条件が制限される場合がありますので、ご照会ください。

3. V/f 制御運転時の出力トルク特性

当社製インバータで V/f 制御運転を行った場合、当社製モータとの組合わせで下記のトルク特性の運転が可能となります。出力トルクは、モータの 60Hz 運転の定格を 100%とします。

表 E46

モータ容量 (kW)	インバータ用三相モータ	インバータ用 プレミアム効率三相モータ	三相モータ
0.1 ～ 0.4	特性 A 定トルク特性（6 ～ 60Hz）	—	特性 B 低減トルク特性
0.55	—		
0.75 ～ 3.7		特性 A 定トルク特性（6 ～ 60Hz）	—

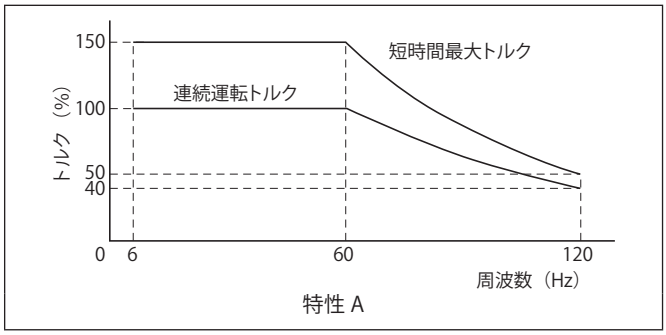

特性 A

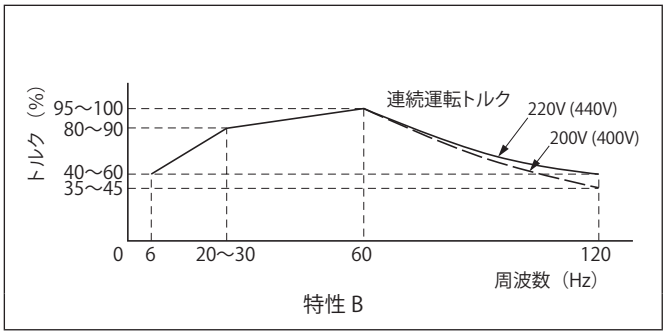

特性 B

4. センサレスベクトル制御運転時の出力トルク特性

当社製インバータでセンサレスベクトル制御運転を行った場合、当社製モータとの組合わせで下記のトルク特性の運転が可能となります。
出力トルクは、モータの 60Hz 運転の定格トルクを 100%とします。

表 E47

モータ容量 (kW)	インバータ用三相モータ	インバータ用 プレミアム効率三相モータ	三相モータ	適用インバータ （センサレスベクトル制御）
0.2 ～ 0.4	特性 C 定トルク特性（6 ～ 60Hz）	—	特性 C 定トルク特性（6 ～ 60Hz）	HF-520
0.55	—		特性 D 定トルク特性（20 ～ 60Hz）	
0.75 ～ 3.7		特性 E 定トルク特性（3 ～ 60Hz）	—	

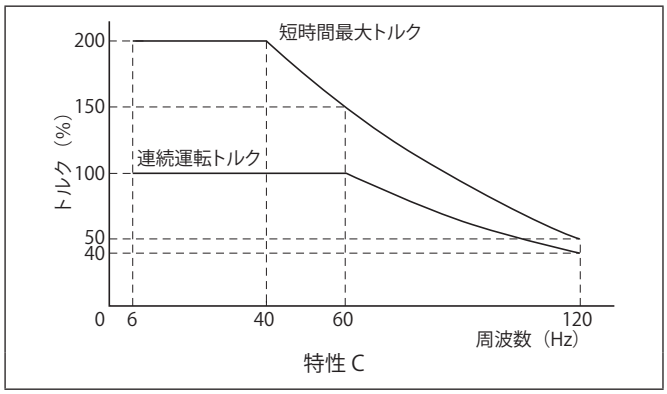

特性 C

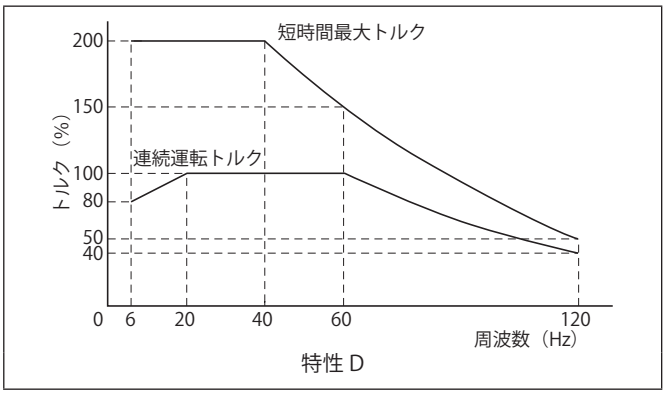

特性 D

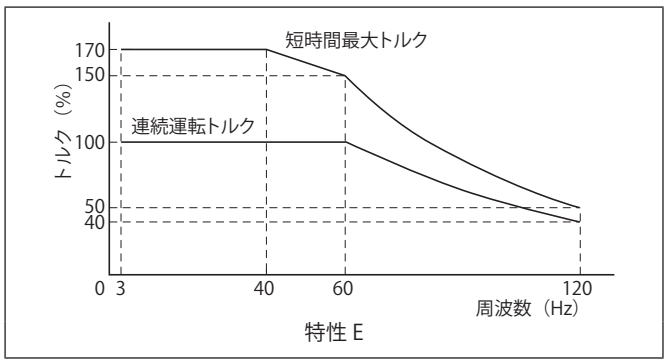

特性 E

連続運転トルク　：連続運転時に、モータの温度上昇を規格値以内に抑えて運転できる許容トルク値を示します。
短時間最大トルク：短時間（1分以内）にモータが出力できる最大トルク値を示します。

5. 効率規制対応海外仕様のトルク特性

当社製効率規制対応海外仕様モータを当社製インバータ（V/f 制御、センサレスベクトル制御）で運転を行った場合、下記のトルク特性の運転が可能となります。
プレミアム効率三相モータで基底周波数 50Hz 運転の場合は、5 ～ 50Hz の連続運転トルクは 80%となります。インバータ容量を 1 サイズ大きくした場合は、5 ～ 50Hz で定トルク運転が可能となります。
出力トルクは、モータの基底周波数運転の定格トルクを 100%とします。

表 E48

モータ容量 (kW)	プレミアム効率三相モータ		
	基底周波数 50Hz		基底周波数 60Hz
	インバータとモータの容量が同じ場合	インバータ容量をモータより 1 サイズ大きくした場合	
0.75 ～ 3.7kW	特性 G 定トルク特性 （5 ～ 50Hz/80%）	特性 H 定トルク特性 （10 ～ 50Hz）	特性 A 定トルク特性 （6 ～ 60Hz）

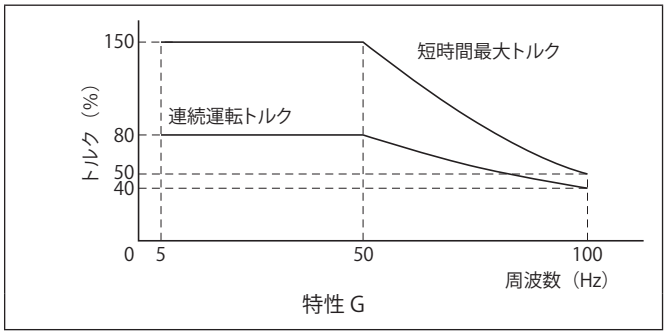

特性 G

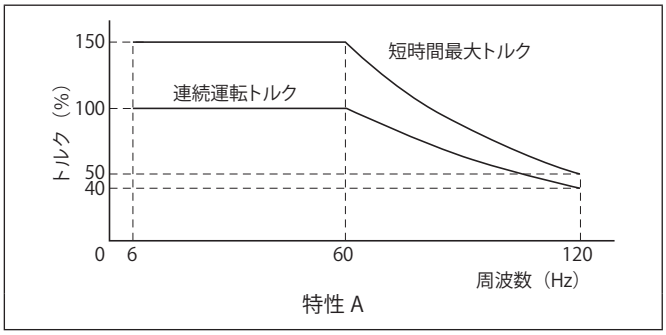

特性 A

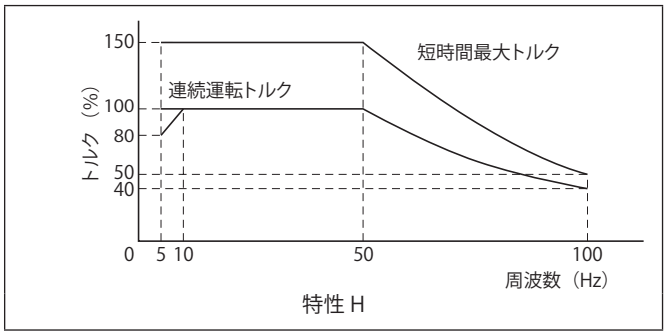

特性 H

連続運転トルク　：連続運転時に、モータの温度上昇を規格値以内に抑えて運転できる許容トルク値を示します。
短時間最大トルク：短時間（1分以内）にモータが出力できる最大トルク値を示します。

保護方式

第1記号　人体及び固形異物に関する保護方式
第2記号　水の浸入に対する保護方式
} の組合せによって分類します。(JIS C 4034)

表 E49　モータの保護方式と当社の対応

第1記号 第1形式名 ＼ 第2記号 第2形式名	0 無保護形	2 防滴形	3 防雨形	4 防まつ形	5 防噴流形	6 防波浪形	7 防浸形	8 水中形
0（無保護形）	IP00			×	×	×	×	
1（半保護形）	IP10	IP12S			×	×	×	
2（保護形）	IP20	IP22S	IP23S	IP24	×	×	×	
4（全閉形）	×			IP44	IP45			
5（防じん形）	×			IP54	IP55	IP56		
6（完全な防じん形）	×				IP65		IP67	

注）1. ×印は、組合せの成立し難いものです。
2. □内は住友製標準製作範囲です。
3. 直接強い風雨にさらされる場合や水が頻繁にかかる場合は、保護方式を考慮しなければならない場合がありますのでご照会ください。
4. 標準モータの保護方式は、屋内・屋外ともIP44となっておりますが、屋内形と屋外形では構造が異なりますので、屋外に設置される場合には屋外形をご指定ください。

表 E50　第 1 数字記号の等級

形　式	記　号	説　明
無保護形	0	人体の接触、固形異物の侵入に対して、特別の保護をしていない構造。
半保護形	1	人体の大きい部分、例えば、手が誤って機内の回転部分又は導電部分に触れないようにした構造。50mm径を超える固形異物が侵入しないようにした構造。
保護形	2	指などが機内の回転部分又は導電部分に触れないようにした構造。12mm を超える固形異物が侵入しないようにした構造。
全閉形	4	工具、電線など最小幅又は最小厚みが 1mm より大きいものが、機内の回転部分又は導電部分に触れないようにした構造。1mm を超える固形異物が侵入しないようにした構造。ただし排水穴および外扇の吸気口、排気口は記号 2 の構造でよい。
防じん形	5	いかなる物体も、機内の回転部分又は導電部分に触れないようにした構造。塵埃の侵入を極力防止し、たとえ侵入しても正常な運転に支障がないようにした構造。
完全な防じん形	6	塵埃が内部に侵入しないようにした構造。

表 E51　第 2 数字記号の等級

形　式	記　号	説　明
無保護形	0	水の浸入に対して特別の保護を施していない構造。
防滴形	2	鉛直から 15 ° 以内の方向に落下する水滴によって有害な影響を受けない構造。
防雨形	3	鉛直から 60 ° 以内の方向に落下する水滴によって有害な影響を受けない構造。
防まつ形	4	いかなる方向からの水滴によっても有害な影響を受けない構造。
防噴流形	5	いかなる方向からの噴流によっても有害な影響を受けない構造。
防波浪形	6	いかなる方向からの強い噴流によっても有害な影響を受けない構造。
防浸形	7	指定の水深、時間にて水中に浸し、たとえ水が浸入しても有害な影響を受けない構造。
水中形	8	水中にて正常に運転できる構造。

例）IP－5 4 □
- SM
- 水の浸入に対する保護方式：防まつ形
- 人体及び固定形異物に関する保護方式：防じん形
- IEC－規格の略

S …… 水浸入に対する保護方式の試験をモータの停止中に行う場合
M …… 水浸入に対する保護方式の試験をモータの回転中に行う場合
S.Mの表示のない場合 …… 停止中及び回転中について試験を行う

冷却方式

外被構造	JIS 規格	IEC 規格
全閉自冷形（TENV）	IC410	IC410
全閉外扇形（TEFC）	IC411	IC411

本体形式記号（例）注)1

［アルタックス NEO（脚取付の場合）］

CNHM	01	—	5087	—	AV	—	B	—	87
	注2				注3		注4		

仕様記号(例)注)5

U	B	A	A	L	B
①	②	③	④	⑤	⑥

注）1. 形式／寸法図は、各選定表／寸法図頁をご参照ください。端子箱寸法は国内標準と異なります。
2. 形式記号のモータ容量記号は、下記の表記となります。（1/9HP以下については都度ご照会ください）

モータ容量記号(4極)		004	006	009	01	02	03	05	08	1	1H	2	3	5
モータ容量	HP	1/20	1/12	1/9	1/8	1/4	1/3	1/2	3/4	1	1.5	2	3	5
	(kW)	(40W)	(60W)	(90W)	(0.1kW)	(0.2kW)	(0.25kW)	(0.4kW)	(0.55kW)	(0.75kW)	(1.1kW)	(1.5kW)	(2.2kW)	(3.7kW)

3. 形式記号の補助形式には、「空欄」の三相用モータ付、「AV」のインバータ用モータ付、「EP」のプレミアム効率三相モータ付のいずれかが入ります。詳しくは、各選定表頁とアメリカ向け標準仕様E63頁をご確認ください。
4. ブレーキ付仕様の場合、形式記号のブレーキ付には、「B」のブレーキ付か、「C」のワンタッチゆるめブレーキ付が入ります。詳しくはアメリカ向け標準仕様E63頁をご確認ください。
5. 仕様記号は下段より選定ください。

■アメリカ向け（UL）仕様記号

1/8HP（0.1kW）～ 5HP（3.7kW）

①	国別対応	U	アメリカ
②	電圧 注)1.	B	230/460V　60Hz
③	使用環境	A	屋外形

端子箱仕様

④	種類	A	アルミ製・ラグ式				
⑤	取付位置	L	左 	R	右 	T	上 	B	下 
⑥	引出口方向	A	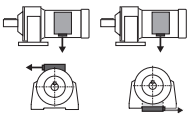	B	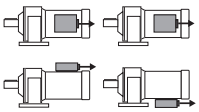				
		C	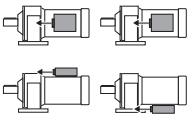	D	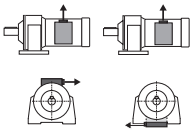				

注）端子箱取付位置の標準仕様は形式により異なりますので、各選定表／寸法図頁をご確認ください。

アメリカ向け（UL）標準仕様

仕様	ブレーキ無			ブレーキ付		
	三相モータ	インバータ用 三相モータ	プレミアム効率 三相モータ	三相モータ	インバータ用 三相モータ	プレミアム効率 三相モータ
容量	1/8 ～ 3/4HP (0.1kW ～ 0.55kW) 4P	1/8 ～ 1/2HP (0.1kW ～ 0.4kW) 4P	1 ～ 5HP (0.75kW ～ 3.7kW) 4P	1/8 ～ 3/4HP (0.1kW ～ 0.55kW) 4P	1/8 ～ 1/2HP (0.1kW ～ 0.4kW) 4P	1 ～ 5HP (0.75kW ～ 3.7kW) 4P
モータ電圧	230V/460V （電源共有）			230V/460V （電源共有）		
ブレーキ電圧	―			モータ電圧と同一		
周波数	60Hz			60Hz		
耐熱クラス	155 (F)			155 (F)		
口出線本数	9 本			11 本		
口出線引出方式	ラグ式			ラグ式		
ケーブル引出口	NPT ネジ			NPT ネジ		
始動方式	直入始動	インバータ始動	直入始動	直入始動	インバータ始動	直入始動
ブレーキ ゆるめ装置	―			ワンタッチゆるめレバー方式注) （三相モータ 1/2HP 以下、インバータ用三相モータ 1/4HP 以下はゆるめ装置無し）		
外被構造	全閉外扇形 （1/8HP は全閉自冷形）	全閉外扇形	全閉外扇形	全閉外扇形 （1/8HP は全閉自冷形）	全閉外扇形	全閉外扇形
時間定格	S1（連続）			S1（連続）		
端子箱位置	負荷側から見て左側			負荷側から見て左側		
雰囲気	屋外形			屋外形		
特性規格	NEMA			NEMA		
安全規格	UL			UL		
効率規格	―		NEMA	―		NEMA

注）オプションとしてゆるめボルト方式も対応可能です。ご照会ください。

■日本標準品と異なる点

○結線については日本国内仕様と異なります。E38 ～ E40頁をご参照ください。
○端子符号：U、V、W→ブレーキ無1、2、3･･･9、ブレーキ付T1、T2、T3･･･T9 となります。
○HP 表示となります。
○回転方向は国内仕様と逆となります。（当社の国内仕様はモータ単体で反負荷側から見て右回転。）
○端子箱は国内仕様と外形寸法やケーブル引出口サイズが異なります。E54頁をご参照ください。
○外形寸法：端子箱部分以外は国内仕様と同一となります。
○モータコイル、ブレーキコイルおよび整流器は、アメリカ向け仕様になります。
○ブレーキの結線方法が、国内仕様と異なります。
○三相モータ、プレミアム効率三相モータをインバータ駆動する場合は、ご注文時にインバータ駆動のご指定をお願いします。
トルク特性は、E58～E60頁をご参照ください。

■UL規格品の特記事項

○UL規格は受験を必要とし、銘板にcULus レコグナイズド・コンポーネントマークが付きます。
○UL規格モータは認定工場以外でのモータ製作および改造修理はできません。

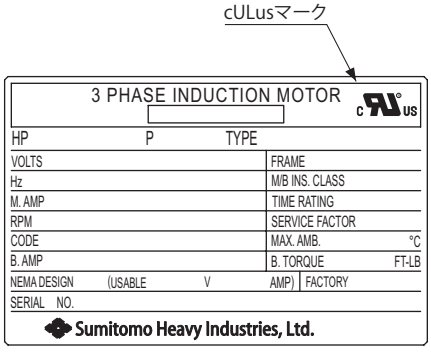

三相モータ、インバータ用三相モータ銘板例

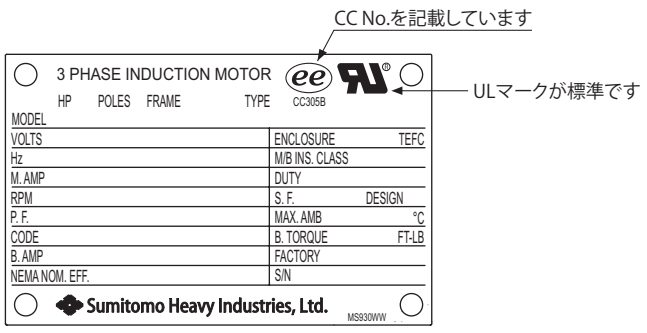

プレミアム効率三相モータ銘板例

本体形式記号（例）注)1

［アルタックス NEO（脚取付の場合）］

CNHM	01	—	5087	—	AV	—	B	—	87
	注2				注3		注4		

仕様記号(例)注)5

A	B	A	A	L	B
①	②	③	④	⑤	⑥

注）1. 形式／寸法図は、各選定表／寸法図頁をご参照ください。端子箱寸法は国内標準と異なります。
2. 形式記号のモータ容量記号は、下記の表記となります。

モータ容量記号（4 極）		01	02	03	05	08	1	1H	2	3	5
モータ容量	HP	1/8	1/4	1/3	1/2	3/4	1	1.5	2	3	5
	(kW)	(0.1kW)	(0.2kW)	(0.25kW)	(0.4kW)	(0.55kW)	(0.75kW)	(1.1kW)	(1.5kW)	(2.2kW)	(3.7kW)

3. 形式記号の補助形式には、「空欄」の三相用モータ付、「AV」のインバータ用モータ付、「EP」のプレミアム効率三相モータ付のいずれかが入ります。詳しくは、各選定表頁とカナダ向け標準仕様E65頁をご確認ください。
4. ブレーキ付仕様の場合、形式記号のブレーキ付には、「B」のブレーキ付か、「C」のワンタッチゆるめブレーキ付が入ります。詳しくはカナダ向け標準仕様E65頁をご確認ください。
5. 仕様記号は下段より選定ください。

■カナダ向け（CSA）仕様記号

1/8HP（0.1kW）～ 5HP（3.7kW）

①	国別対応	A	カナダ
②	電圧 注)1.	B	230/460V　60Hz
③	使用環境	A	屋外形

端子箱仕様

④	種類	A	アルミ製・ラグ式
⑤	取付位置	L	左 
		R	右 
		T	上 
		B	下 
⑥	引出口方向	A	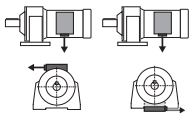
		B	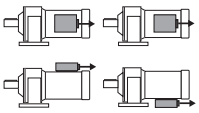
		C	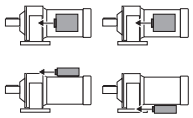
		D	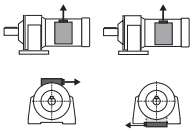

注）1. 575V　60Hzについてはお問い合わせください。
2. 端子箱取付位置の標準仕様は形式により異なりますので、各選定表／寸法図頁をご確認ください。

カナダ向け（CSA）標準仕様

仕様	ブレーキ無			ブレーキ付		
	三相モータ	インバータ用三相モータ	プレミアム効率三相モータ	三相モータ	インバータ用三相モータ	プレミアム効率三相モータ
容量	1/8 ～ 3/4HP (0.1kW ～ 0.55kW) 4P	1/8 ～ 1/2HP (0.1kW ～ 0.4kW) 4P	1 ～ 5HP (0.75kW ～ 3.7kW) 4P	1/8 ～ 3/4HP (0.1kW ～ 0.55kW) 4P	1/8 ～ 1/2HP (0.1kW ～ 0.4kW) 4P	1 ～ 5HP (0.75kW ～ 3.7kW) 4P
モータ電圧	230/460V（電源共用）または 575V			230/460V（電源共用）または 575V		
ブレーキ電圧	―			モータ電圧と同一		
周波数	60Hz			60Hz		
耐熱クラス	155 (F)			155 (F)		
口出線本数	230/460V : 9 本　575V : 3 本			230/460V : 11 本　575V : 5 本		
口出線引出方式	ラグ式			ラグ式		
ケーブル引出口	NPT ネジ			NPT ネジ		
始動方式	直入始動	インバータ始動	直入始動	直入始動	インバータ始動	直入始動
ブレーキゆるめ装置	―			ワンタッチゆるめレバー方式[注)]（三相モータ 1/2HP 以下、インバータ用三相モータ 1/4HP 以下はゆるめ装置無し）		
外被構造	全閉外扇形（1/8HP は全閉自冷形）	全閉外扇形	全閉外扇形	全閉外扇形（1/8HP は全閉自冷形）	全閉外扇形	全閉外扇形
時間定格	S1（連続）			S1（連続）		
端子箱位置	負荷側から見て左側			負荷側から見て左側		
雰囲気	屋外形			屋外形		
特性規格	CSA			CSA		
安全規格	CSA			CSA		
効率規格	―	―	CSA	―	―	CSA

注）オプションとしてゆるめボルト方式も対応可能です。ご照会ください。

■日本標準品と異なる点

○結線については日本国内仕様と異なります。E38 ～ E40頁をご参照ください。
○端子符号：U、V、W→ブレーキ無1、2、3･･･9、ブレーキ付T1、T2、T3･･･T9 となります。
○銘板に CSA マークが付き、HP 表示となります。
○回転方向は国内仕様と逆（反負荷側から見て CCW 方向）となります。（当社の国内仕様はモータ単体で反負荷側から見て CW 方向（右回転）。）
○カナダ向け端子箱となり、国内仕様と外形寸法が異なります。
○端子箱ケーブル引出口サイズが国内仕様と異なります。
○外形寸法：端子箱部分以外は国内仕様と同一となります。
○モータコイル、ブレーキコイルは、カナダ向け仕様になります。
○ブレーキの結線方法が、国内仕様と異なります。
○三相モータ、プレミアム効率三相モータをインバータ駆動する場合は、ご注文時にインバータ駆動のご指定をお願いします。トルク特性は、E58～E60頁をご参照ください。

■CSA規格品の特記事項

○カナダ国内で輸出される場合は、必ず CSA 規格認定モータが必要になり、1HP 以上かつ IE C 90 枠以上では、効率規制対応モータが必要になります。
○認定工場以外でのモータ製作および改造修理はできません。

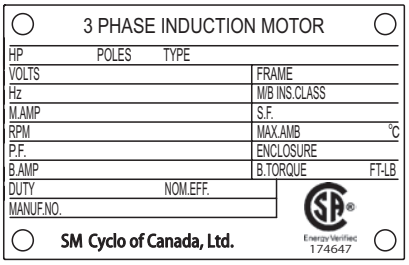
3 PHASE INDUCTION MOTOR
HP　POLES　TYPE
VOLTS　FRAME
Hz　M/B INS.CLASS
M.AMP　S.F.
RPM　MAX.AMB　℃
P.F.　ENCLOSURE
B.AMP　B.TORQUE　FT-LB
DUTY　NOM.EFF.
MANUF.NO.
SM Cyclo of Canada, Ltd.
Energy Verified 174647

CSA仕様銘板例

本体形式記号（例）注)1											
［アルタックス NEO（脚取付の場合）］											
CNHM	01	—	5087	—	AV	—	B	—	87		
					注2		注3				

仕様記号(例)注)4					
E	8	A	B	L	B
①	②	③	④	⑤	⑥

注）1. 形式／寸法図は、各選定表／寸法図頁をご参照ください。端子箱寸法は国内標準と異なります。
2. 形式記号の補助形式には、「空欄」の三相用モータ付、「AV」のインバータ用モータ付、「EP」のプレミアム効率三相モータ付のいずれかが入ります。詳しくは、各選定表頁をご確認ください。
3. ブレーキ付仕様の場合、形式記号のブレーキ付には、「B」のブレーキ付が入ります。
4. 仕様記号は下段より選定ください。

■欧州向け（CEマーキング）仕様記号

0.1kW ～ 3.7kW

①	国別対応	E	欧州
②	電圧 注)1.	8	230/400V 50Hz (230/400V 60Hz)
③	使用環境	A	屋外形

端子箱仕様

④	種類	B	アルミ製・スタッドボルトタイプ端子台式					
⑤	取付位置	L	左	R	右	T	上	B 下
⑥	引出口方向	A	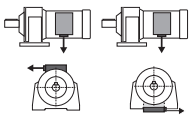	B	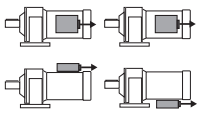			
		C	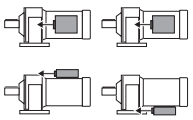	D	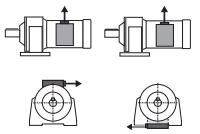			

注）1. (　　)60Hzはインバータモータの標準仕様です。詳しくは欧州向け標準仕様E67頁をご確認ください。
表記載の電圧以外についてはお問い合わせください。
2. 端子箱取付位置の標準仕様は形式により異なりますので、各選定表／寸法図頁をご確認ください。

欧州向け（CE マーキング）標準仕様

仕様	ブレーキ無				ブレーキ付				
	三相モータ		インバータ用三相モータ	プレミアム効率三相モータ	三相モータ		インバータ用三相モータ		プレミアム効率三相モータ
容量	40 ～ 90W 4P	0.1 ～ 0.55kW 4P	0.1 ～ 0.4kW 4P	0.75 ～ 3.7kW 4P	40 ～ 90W 4P	0.1 ～ 3.7kW 4P	0.1 ～ 2.2kW 4P	3.7kW 4P	0.75 ～ 3.7kW 4P
モータ電圧	200V	220/380V、230/400V、240/415V のいずれか（電源共用）	220/380V、230/400V、240/415V のいずれか（電源共用）	220/380V、230/400V、240/415V のいずれか（電源共用）	200V	220/380V、230/400V、240/415V のいずれか（電源共用）	220/380V、230/400V、240/415V のいずれか（電源共用）	380V、400V、415V のいずれか	220/380V、230/400V、240/415V のいずれか（電源共用）
ブレーキ電圧	―				200V	220V、230V、240V のいずれか	220V、230V、240V のいずれか	380V、400V、415V のいずれか	220V、230V、240V のいずれか
周波数	50Hz		60Hz	50Hz	50Hz		60Hz		50Hz
耐熱クラス	120 (E)	155 (F)			120 (E)（ブレーキは B）	155 (F)			
口出線本数	3 本	6 本			5 本	8 本			
口出線引出方式	端子台式	スタッドボルトタイプ端子台式			端子台式	スタッドボルトタイプ端子台式			
ケーブル引出口	ケーブルコネクタ付	M ネジ			ケーブルコネクタ付	M ネジ			
始動方式	直入始動		インバータ始動	直入始動	直入始動		インバータ始動		直入始動
ブレーキゆるめ装置	―				―				
外被構造	全閉自冷形	全閉外扇形（三相モータ 0.1kW は全閉自冷形）			全閉自冷形	全閉外扇形（三相モータ 0.1kW は全閉自冷形）			
時間定格	S1（連続）				S1（連続）				
端子箱位置	上側	負荷側から見て左側			上側	負荷側から見て左側			
雰囲気	屋内形	屋外形			屋内形	屋外形			
特性規格	IEC				IEC				
安全規格	CE				CE				
効率規格	IEC				IEC				

■日本標準品と異なる点

○結線については日本国内仕様と異なります。E41～E43頁をご参照ください。
○銘板にCEマークが付きます。
○回転方向は国内仕様と逆となります。（当社の国内仕様はモータ単体で負荷側から見て左回転。）
○CE規格対応端子箱となり、国内仕様と外形寸法が異なります。
○口出線引出方式がスタッドボルトタイプ端子台式となります。（0.1kW以上）
○端子箱ケーブル引出口サイズが国内仕様と異なります。
○外形寸法：端子箱部分以外は国内仕様と同一となります。
○モータコイルはCE規格仕様になります。
○0.1～3.7kW×4P（インバータ用三相モータは2.2kW×4P以下）のブレーキ付仕様は、電源が200V級のブレーキとなりますので、インバータ運転時は200V級を接続してください。ブレーキの電源を400V級に接続するとブレーキが焼損しますのでご注意ください。
　オプションとして400V級用ブレーキも対応できますので、ご照会ください。
○三相モータ、プレミアム効率三相モータをインバータ駆動する場合は、ご注文時にインバータ駆動のご指定をお願いします。
　トルク特性は、E58～E60頁をご参照ください。

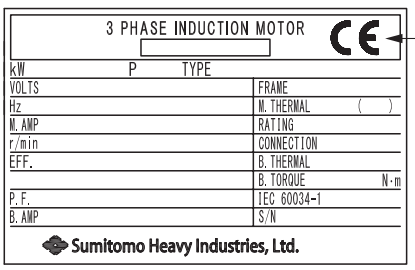

CE仕様銘板例

本体形式記号（例）注)1											
［アルタックス NEO（脚取付の場合）］											
CNHM	01	—	5087	—	AV	—	B	—	87		
					注2		注3				

仕様記号(例)注)4					
F	8	A	B	L	B
①	②	③	④	⑤	⑥

注）1. 形式／寸法図は、各選定表／寸法図頁をご参照ください。端子箱寸法は国内標準と異なります。
2. 形式記号の補助形式には、「空欄」の三相用モータ付、「AV」のインバータ用モータ付、「EP」のプレミアム効率三相モータ付のいずれかが入ります。詳しくは、各選定表頁をご確認ください。
3. ブレーキ付仕様の場合、形式記号のブレーキ付には、「B」のブレーキ付が入ります。
4. 仕様記号は下段より選定ください。

■東南アジア向け（CEマーキング）仕様記号

0.1kW ～ 3.7kW

①	国別対応	F	東南アジア			
②	電圧 注)1.	8	230/400V 50Hz (230/400V 60Hz)	4	400V　60Hz	
③	使用環境	A	屋外形			

端子箱仕様

④	種類	B	アルミ製・スタッドボルトタイプ端子台式					
⑤	取付位置	L	左 	R	右 	T	上 	B 下 
⑥	引出口方向	A	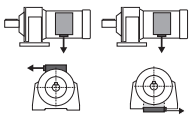	B	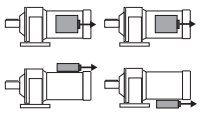			
		C	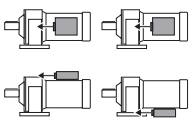	D	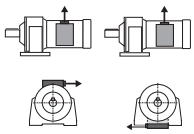			

注）1. 電圧記号「8」「4」はモータ容量で決まります。詳しくは東南アジア向け標準仕様E69頁をご確認ください。
(　　)60Hzはインバータモータの標準仕様です。詳しくは東南アジア向け標準仕様E69頁をご確認ください。
表記載の電圧以外についてはお問い合わせください。
2. 端子箱取付位置の標準仕様は形式により異なりますので、各選定表／寸法図頁をご確認ください。

東南アジア向け（CE マーキング）標準仕様

仕様	ブレーキ無					ブレーキ付				
	三相モータ		インバータ用三相モータ		プレミアム効率三相モータ	三相モータ		インバータ用三相モータ		プレミアム効率三相モータ
容量	15 ～ 90W 4P	0.1 ～ 3.7kW 4P	0.1 ～ 2.2kW 4P	3.7kW 4P	0.75 ～ 3.7kW 4P	15 ～ 90W 4P	0.1 ～ 3.7kW 4P	0.1 ～ 2.2kW 4P	3.7kW 4P	0.75 ～ 3.7kW 4P
モータ電圧	200V	220/380V、230/400V、240/415V のいずれか（電源共用）	220/380V、230/400V、240/415V のいずれか（電源共用）	380V、400V、415V のいずれか	220/380V、230/400V、240/415V のいずれか（電源共用）	200V	220/380V、230/400V、240/415V のいずれか（電源共用）	220/380V、230/400V、240/415V のいずれか（電源共用）	380V、400V、415V のいずれか	220/380V、230/400V、240/415V のいずれか（電源共用）
ブレーキ電圧	―					200V	220V、230V、240V のいずれか	220V、230V、240V のいずれか	380V、400V、415V のいずれか	220V、230V、240V のいずれか
周波数	50Hz		60Hz		50Hz	50Hz		60Hz		50Hz
耐熱クラス	120 (E)	155 (F)				120 (E)（ブレーキは B）	155 (F)			
口出線本数	3 本	6 本				5 本	8 本			
口出線引出方式	端子台式	スタッドボルトタイプ端子台式				端子台式	スタッドボルトタイプ端子台式			
ケーブル引出口	ケーブルコネクタ付	M ネジ				ケーブルコネクタ付	M ネジ			
始動方式	直入始動		インバータ始動		直入始動	直入始動		インバータ始動		直入始動
ブレーキゆるめ装置	―					ゆるめボルト方式（三相モータ 0.4kW 以下、インバータ用三相モータ 0.2kW 以下はゆるめ装置無し）				
外被構造	全閉自冷形	全閉外扇形（三相モータ 0.1kW は全閉自冷形）				全閉自冷形	全閉外扇形（三相モータ 0.1kW は全閉自冷形）			
時間定格	S1（連続）					S1（連続）				
端子箱位置	上側	負荷側から見て左側				上側	負荷側から見て左側			
雰囲気	屋内形	屋外形				屋内形	屋外形			
特性規格	IEC					IEC				
安全規格	CE					CE				
効率規格	IEC					IEC				

■日本標準品と異なる点

○結線については日本国内仕様と異なります。E41～E43頁をご参照ください。
○銘板にCEマークが付きます。
○回転方向は国内仕様と逆となります。（当社の国内仕様はモータ単体で負荷側から見て左回転。）
○CE規格対応端子箱となり、国内仕様と外形寸法が異なります。
○口出線引出方式がスタッドボルトタイプ端子台式となります。（0.1kW以上）
○端子箱ケーブル引出口サイズが国内仕様と異なります。
○外形寸法：端子箱部分以外は国内仕様と同一となります。
○モータコイルはCE規格仕様になります。
○0.1～3.7kW×4P（インバータ用三相モータは2.2kW×4P以下）のブレーキ付仕様は、電源が200V級のブレーキとなりますので、インバータ運転時は200V級を接続してください。ブレーキの電源を400V級に接続するとブレーキが焼損しますのでご注意ください。
　オプションとして400V級用ブレーキも対応できますので、ご照会ください。
○三相モータ、プレミアム効率三相モータをインバータ駆動する場合は、ご注文時にインバータ駆動のご指定をお願いします。
　トルク特性は、E58～E60頁をご参照ください。

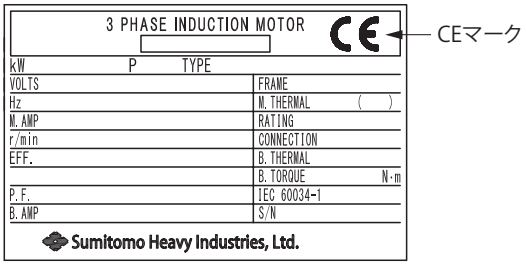

CE仕様銘板例

本体形式記号（例）注)1											
［アルタックス NEO（脚取付の場合）］											
CNHM	01	—	5087	—	AV	—	B	—	87		
					注2		注3				

仕様記号(例)注)4					
C	C	A	B	L	B
①	②	③	④	⑤	⑥

注）1. 形式／寸法図は、各選定表／寸法図頁をご参照ください。端子箱寸法は国内標準と異なります。
2. 形式記号の補助形式には、「空欄」の三相用モータ付、「AV」のインバータ用モータ付、「EP」のプレミアム効率三相モータ付のいずれかが入ります。詳しくは、各選定表頁と中国向け標準仕様E71頁をご確認ください。
3. ブレーキ付仕様の場合、形式記号のブレーキ付には、「B」のブレーキ付が入ります。
4. 仕様記号は下段より選定ください。

■中国向け（CCC・CEマーキング）仕様記号

0.1kW ～ 3.7kW

①	国別対応	C	中国
②	電圧 注)1.	C	220/380V 50Hz (220/380V 60Hz)
③	使用環境	A	屋外形

端子箱仕様

④	種類	B	アルミ製・スタッドボルトタイプ端子台式					
⑤	取付位置	L	左 	R	右 	T	上 	B	下 
⑥	引出口方向	A	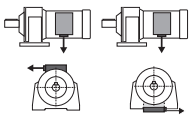	B	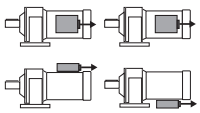				
		C	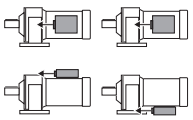	D	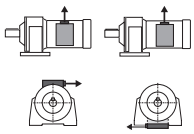				

注）1. (　　)60Hzはインバータモータの標準仕様です。詳しくは中国向け標準仕様E71頁をご確認ください。
2. 端子箱取付位置の標準仕様は形式により異なりますので、各選定表／寸法図頁をご確認ください。

中国向け（CCC・CE マーキング）標準仕様

仕様	ブレーキ無				ブレーキ付			
	三相モータ		インバータ用三相モータ	プレミアム効率三相モータ	三相モータ		インバータ用三相モータ	プレミアム効率三相モータ
容量	40 ～ 90W 4P	0.1 ～ 0.55kW 4P	0.1 ～ 0.4kW 4P	0.75 ～ 3.7kW 4P	40 ～ 90W 4P	0.1 ～ 0.55kW 4P	0.1 ～ 0.4kW 4P	0.75 ～ 3.7kW 4P
モータ電圧	220V または 380V 注）	220V/380V（電源共用）	220V/380V（電源共用）	220V/380V（電源共用）	220V または 380V 注）	220V/380V（電源共用）	220V/380V（電源共用）	220V/380V（電源共用）
ブレーキ電圧	―				220V または 380V	220V	220V	220V
周波数	50Hz		60Hz	50Hz	50Hz		60Hz	50Hz
耐熱クラス	120 (E)	155 (F)			120 (E)（ブレーキは B）	155 (F)		
口出線本数	3 本	6 本			5 本	8 本		
口出線引出方式	ラグ式	スタッドボルトタイプ端子台式			ラグ式	スタッドボルトタイプ端子台式		
ケーブル引出口	―	M ネジ			―	M ネジ		
始動方式	直入始動		インバータ始動	直入始動	直入始動		インバータ始動	直入始動
ブレーキゆるめ装置	―				ゆるめボルト方式（三相モータ 0.4kW 以下、インバータ用三相モータ 0.2kW 以下はゆるめ装置無し）			
外被構造	全閉自冷形	全閉外扇形（三相モータ 0.1kW は全閉自冷形）			全閉自冷形	全閉外扇形（三相モータ 0.1kW は全閉自冷形）		
時間定格	S1（連続）				S1（連続）			
端子箱位置	―（口出線引出位置は上側）	負荷側から見て左側			―（口出線引出位置は上側）	負荷側から見て左側		
雰囲気	屋内形	屋外形			屋内形	屋外形		
特性規格	IEC				IEC			
安全規格	CCC（40W ～ 1.1kW）、CE（1.5 ～ 3.7kW）				CCC（40W ～ 1.1kW）、CE（1.5 ～ 3.7kW）			
効率規格	―			GB18613-2012	―			GB18613-2012

注）三相モータ40～90Wは、380Vが製作できない組み合わせがあります。380Vの場合はご照会ください。

中国向け（CCC・CE マーキング）標準仕様

■日本標準品と異なる点（0.1kW以上）

○ 結線については日本国内仕様と異なります。E41～E43頁をご参照ください。
○ 回転方向は国内仕様と逆になります。（当社の国内仕様は、モータ単体で負荷側から見て左回転。）
○ 中国向け端子箱が標準となり、国内仕様と外形寸法が異なります。
○ 口出線引出方式がスタッドボルトタイプ端子台式となります。
○ 端子箱ケーブル引出口サイズが国内仕様と異なります。
○ 外形寸法：端子箱部分以外は国内仕様と同一となります。
○ モータコイルは、中国向け仕様となります。
○ 0.1kW～3.7kW×4Pのブレーキ仕様は、電源が220Vのブレーキとなりますので、インバータ運転時は別切り回路でブレーキを220Vに接続してください。ブレーキの電源を380Vに接続するとブレーキが焼損しますのでご注意ください。オプションとして380V用ブレーキも対応できますので、ご照会ください。
○ 三相モータ、プレミアム効率三相モータをインバータ駆動する場合は、ご注文時にインバータ駆動のご指定をお願いします。トルク特性は、E58～E60頁をご参照ください。

■ 中国向け仕様品の特記事項

○ 中国国内へ1.1kW以下の小型モータ（ギヤモータ）を単品で輸出される場合、1.1kW以下の小型モータは、CCC認証モータが必須となります。
CCCの対象品目で免除申請すれば、サービス品、予備品等は認証品でなくても輸入許可される場合もあります。
ご不明な場合、都度ご照会ください。
○ 銘板にCCCマークが付きます。
○ 中国国内へ0.75kW以上のモータを輸出される場合は、GB18613-2012規格　効率等級2級認定のプレミアム効率三相モータが必要となります。
本規制のプログラムの一環として、効率の認証制度とラベリング制度が採用されており、認証に合格した製品には指定様式のラベルが表示されます。

CCC マーク

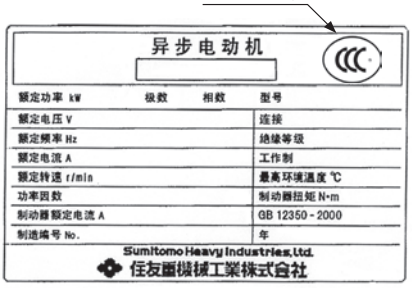

CCC 仕様 銘板例

CE マーク

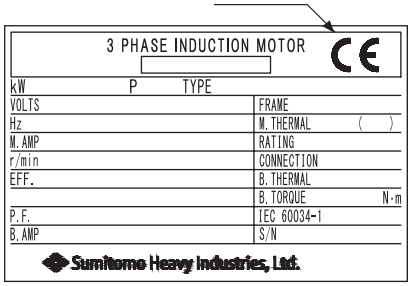

CE 仕様 銘板例



ラベル例

注）2012年9月1日よりGB18613-2012規格が実施されています。

MEMO

本体形式記号（例）注)1											
［アルタックス NEO（脚取付の場合）］											
CNHM	01	—	5087	—	AV	—	B	—	87		
					注2		注3				

仕様記号(例)注)4					
G	C	A	B	L	B
①	②	③	④	⑤	⑥

注）1. 形式／寸法図は、各選定表／寸法図頁をご参照ください。端子箱寸法は国内標準と異なります。
2. 形式記号の補助形式には、「空欄」の三相用モータ付、「AV」のインバータ用モータ付、「EP」のプレミアム効率三相モータ付のいずれかが入ります。
詳しくは、各選定表頁をご確認ください。
3. ブレーキ付仕様の場合、形式記号のブレーキ付には、「B」のブレーキ付が入ります。
4. 仕様記号は下段より選定ください。

■ロシア向け（EAC）仕様記号

0.1kW ～ 3.7kW

①	国別対応	G	ロシア		
②	電圧 注)1.	C	220/380V 50Hz (220/380V 60Hz)	3	380V 50Hz (380V 60Hz)
③	使用環境	A	屋外形		

端子箱仕様

④	種類	B	アルミ製・スタッドボルトタイプ端子台式				
⑤	取付位置	L	左	R	右	T	上	B	下
⑥	引出口方向	A	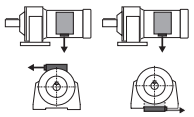	B	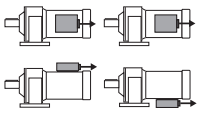		
		C	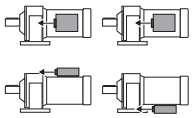	D	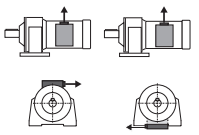		

注）1. 電圧記号「C」「3」はモータ容量で決まります。詳しくはロシア向け標準仕様E75頁をご確認ください。
（　）60Hzはインバータモータの標準仕様です。詳しくはロシア向け標準仕様E75頁をご確認ください。
2. 端子箱取付位置の標準仕様は形式により異なりますので、各選定表／寸法図頁をご確認ください。

ロシア向け（EAC）標準仕様

仕様	ブレーキ無			ブレーキ付			
	三相モータ	インバータ用三相モータ	プレミアム効率三相モータ	三相モータ	インバータ用三相モータ		プレミアム効率三相モータ
容量	0.1 ～ 0.55kW 4P	0.1 ～ 0.4kW 4P	0.75 ～ 3.7kW 4P	0.1 ～ 3.7kW 4P	0.1 ～ 2.2kW 4P	3.7kW 4P	0.75 ～ 3.7kW 4P
モータ電圧	220V/380V（電源共用）	220V/380V（電源共用）	220V/380V（電源共用）	220V/380V（電源共用）	220V/380V（電源共用）	380V	220V/380V（電源共用）
ブレーキ電圧	―			220V	220V	380V	220V
周波数	50Hz	60Hz	50Hz	50Hz	60Hz		50Hz
耐熱クラス	155 (F)			155 (F)			
口出線本数	6 本			8 本			
口出線引出方式	スタッドボルトタイプ端子台式			スタッドボルトタイプ端子台式			
ケーブル引出口	M ネジ			M ネジ			
始動方式	直入始動	インバータ始動	直入始動	直入始動	インバータ始動		直入始動
ブレーキゆるめ装置	―			ゆるめボルト方式（三相モータ 0.4kW 以下、インバータ用三相モータ 0.2kW 以下はゆるめ装置無し）			
外被構造	全閉外扇形（三相モータ 0.1kW は全閉自冷形）			全閉外扇形（三相モータ 0.1kW は全閉自冷形）			
時間定格	S1（連続）			S1（連続）			
端子箱位置	負荷側から見て左側			負荷側から見て左側			
雰囲気	屋外形			屋外形			
特性規格	IEC			IEC			
安全規格	EAC			EAC			
効率規格	IEC			IEC			

■日本標準品と異なる点

○結線については日本国内仕様と異なります。E41～E43頁をご参照ください。
○銘板にEACマークがつきます。
○回転方向は国内仕様と逆となります。（当社の国内仕様はモータ単体で負荷側から見て左回転。）
○CE規格対応端子箱となり、国内仕様と外形寸法が異なります。
○口出線引出方式がスタッドボルトタイプ端子台式となります。
○端子箱ケーブル引出口サイズが国内仕様と異なります。
○外形寸法：端子箱部分以外は国内仕様と同一となります。
○モータコイルは、EAC規格仕様になります。
○三相モータ、プレミアム効率三相モータをインバータ駆動する場合は、ご注文時にインバータ駆動のご指定をお願いします。
トルク特性は、E58～E60頁をご参照ください。

■EAC規格品の特記事項

○弊社では認証機関へ登録を行い、適合宣言（Declaration of Conformity）を取得しています。
○銘板にEACマークを表示します。
○製品にロシア語のマニュアルを付属します。

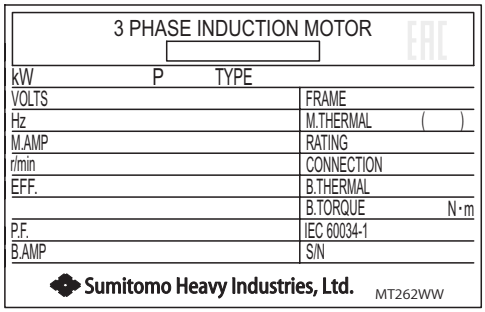

EAC仕様 銘板例

本体形式記号（例）注)1										仕様記号(例)注)3					
［アルタックス NEO（脚取付の場合）］															
CNHM	1	—	5117	—	EP	—	B	—	87	K	C	N	S	L	B
							注2			①	②	③	④	⑤	⑥

注）1. 形式／寸法図は、各選定表／寸法図頁をご参照ください。端子箱寸法は国内標準と異なります。
2. ブレーキ付仕様の場合、形式記号のブレーキ付には、「B」のブレーキ付が入ります。
3. 仕様記号は下段より選定ください。

■韓国向け（KS）仕様記号

0.75kW ～ 3.7kW

①	国別対応	K	韓国				
②	電圧	C	220/380V　60Hz	4	440V　60Hz		
③	使用環境	N	屋内形				

端子箱仕様

④	種類	S	鋼板製・ラグ式				
⑤	取付位置	L	左	R	右	T	上	B	下
⑥	引出口方向	A	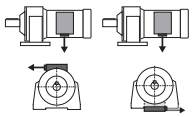	B	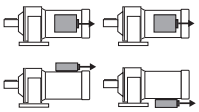		
		C	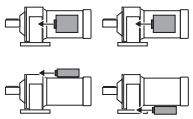	D	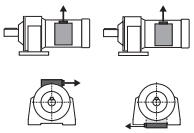		

注）端子箱取付位置の標準仕様は形式により異なりますので、各選定表／寸法図頁をご確認ください。

韓国向け（KS）標準仕様

仕　様	ブレーキ無		ブレーキ付	
	プレミアム効率三相モータ		プレミアム効率三相モータ	
容量	0.75 ～ 3.7kW 4P		0.75 ～ 3.7kW 4P	
モータ電圧	220V/380V（電源共用）	440V	220V/380V（電源共用）	440V
ブレーキ電圧	―		モータ電圧と同一	
周波数	60Hz		60Hz	
耐熱クラス	155 (F)		155 (F)	
口出線本数	6 本	3 本	8 本	5 本
口出線引出方式	ラグ式		ラグ式	
ケーブル引出口	丸穴		丸穴	
始動方式	直入始動		直入始動	
ブレーキゆるめ装置	―		―	
外被構造	全閉外扇形		全閉外扇形	
時間定格	S1（連続）		S1（連続）	
端子箱位置	負荷側から見て左側		負荷側から見て左側	
雰囲気	屋内形（屋外形も製作可能）		屋内形（屋外形も製作可能）	
特性規格	KS C4202		KS C4202	
効率規格	KS C4202		KS C4202	

■KS規格品の特記事項

○ 韓国では「エネルギー消費効率等級表示制度」により、エネルギー効率基準を満たさないモータの生産、販売が禁止されました。
○ 規制対象範囲は、三相誘導電動機（ギヤモータ、ブレーキ付モータ含む）、出力 0.75kW ～ 375kW 2P、4P、6P、8P、電源 600V 以下 60Hz、時間定格 S1（連続）および時間定格 S3 ～ S10 が規定されています。
○ ラベリング制度：エネルギー管理プログラムの一環としてラベリング制度が採用されており、エネルギー消費効率基準の対象製品はエネルギー消費効率の表示が義務付けられています。
○ インバータ駆動する場合は、ご注文時にインバータ駆動のご指定をお願いします。
トルク特性は、E60 頁をご参照ください。
○ 効率規制は 2015 年 9 月までは IE2 クラスで実施していましたが、37 ～ 200kW/2015 年 10 月、200 ～ 375kW/2016 年 10 月、0.75 ～ 37kW/2018 年 10 月に IE3 クラスへ移行します。弊社では効率規制に先駆け、規制実施前の容量でも上表の IE3 クラス認証取得品を製作することができます。



ラベル例

国名／地域		電源周波数	電圧（単相）	電圧（三相）
日　本		50Hz ／ 60Hz	100V / 200V	200V / 400V
北米	アメリカ	60Hz	115V / 230V	208V / 230V / 460V
	カナダ	60Hz	120V / 347V	208V / 240V / 600V
南米	ブラジル	60Hz	127V	127V / 220V
アジア	韓　国	60Hz	110V / 220V	220V / 380V
	台　湾	60Hz	110V / 220V	200V / 220V / 380V
	ホンコン	50Hz	200V / 220V	346V / 380V
	中　国	50Hz	220V	220V / 380V
	フィリピン	60Hz	220V	380V
	タ　イ	50Hz	220V	220V / 380V
	シンガポール	50Hz	230V	415V
	マレーシア	50Hz	240V	415V
	インドネシア	50Hz	220V	380V
	インド	50Hz	240V	240V / 415V
	バングラデシュ	50Hz	230V	400V
オセアニア	オーストラリア	50Hz	240V	415V
	グアム	60Hz	120V	240V / 480V
	ニュージーランド	50Hz	230V	230V / 415V
ヨーロッパ	オーストリア	50Hz	230V	400V
	ベルギー	50Hz	230V	400V
	ブルガリア	50Hz	220V	380V
	デンマーク	50Hz	230V	400V
	フィンランド	50Hz	230V	400V
	フランス	50Hz	230V	400V
	ドイツ	50Hz	230V	400V
	ギリシア	50Hz	230V	400V
	ハンガリー	50Hz	220V	380V
	イタリア	50Hz	220V	380V
	ルクセンブルク	50Hz	230V	400V
	オランダ	50Hz	230V	400V
	ノルウェー	50Hz	220V / 230V	380V
	ポーランド	50Hz	220V	380V
	ポルトガル	50Hz	230V	400V / 480V
	ルーマニア	50Hz	220V	380V
	スペイン	50Hz	127V / 220V	220V / 380V
	スウェーデン	50Hz	230V / 400V	400V / 690V
	スイス	50Hz	230V	400V
	イギリス	50Hz	230V	400V
	ロシア	50Hz	127V / 220V	220V / 380V

※同一国内でも地域・都市により、上記の電圧と異なる場合があります。
※アメリカ・カナダは、標準電圧は単相 115V ですが、120V 表示が通例となっています。

主な国内規格

(1) 回転電気機械全般
- JIS C 4034-1:1999　回転電気機械－第 1 部：定格及び特性
- JIS C 4034-5:1999　回転電気機械－第 5 部：外被構造による保護方式の分類
- JIS C 4034-6:1999　回転電気機械－第 6 部：冷却方式による分類
- JEC-2100:1993　回転電気機械一般
- JEM 1188:1969　電動機定格出力の標準

(2) 三相誘導電動機一般
- JIS C 4210:2001　一般用低圧三相かご形誘導電動機
- JIS C 4212:2000　高効率低圧三相かご形誘導電動機
- JIS C 4213:2014　低圧三相かご形誘導電動機－低圧トップランナーモータ
- JEC-2137:2000　誘導機

(3) 試験方法・特性算定方法
- JIS C 4210:2001　一般用低圧三相かご形誘導電動機
- JIS C 4212:2000　高効率低圧三相かご形誘導電動機
- JIS C 4213:2014　低圧三相かご形誘導電動機－低圧トップランナーモータ
- JIS C 4034-2-1:2011　回転電気機械－第 2-1 部：単一速度三相かご形誘導電動機の損失及び効率の算定方法
- JIS C 4034-30:2011　回転電気機械－第 30 部：単一速度三相かご形誘導電動機の効率クラス（IE コード）
- JEC-2137:2000　誘導機

(4) 寸法
- JEM 1400:1991　一般用低圧三相かご形誘導電動機の寸法
- JEM 1401:1991　一般用フランジ形低圧三相かご形誘導電動機の寸法
- JIS C 4210:2001　一般用低圧三相かご形誘導電動機
- JIS C 4212:2000　高効率低圧三相かご形誘導電動機
- JIS C 4213:2014　低圧三相かご形誘導電動機－低圧トップランナーモータ

(5) 防爆構造
- JIS C 0903:1983　一般用電気機器の防爆構造通則
- JIS C 0904:1983　一般用電気機器の防爆構造試験方法
- JIS C 0905:1983　電力用電気機器の防爆構造
- TR-79-1:1979　工場電気設備防爆指針－ガス蒸気防爆
- TR-46-1:2015　工場電気設備防爆指針－国際整合技術指針　第 1 編－総則
- TR-46-2:2015　工場電気設備防爆指針－国際整合技術指針　第 2 編－耐圧防爆構造
- TR-46-5:2015　工場電気設備防爆指針－国際整合技術指針　第 5 編－安全増防爆構造

(6) その他
- JIS C 4003:1998　電気絶縁の耐熱クラス及び耐熱性評価
- JEC-6147:2010　電気絶縁の耐熱クラスおよび耐熱性評価
- JEM 1313:1983　一般用低圧三相かご形誘導電動機の騒音レベル
- JIS C 4203:2001　一般用単相誘導電動機

規格名
JEC ：電気学会電気規格調査会標準規格
JIS ：日本工業規格
JEM：日本電機工業会規格

主な海外規格

海外でギヤモータをご使用のお客様向けとして、オプションで各海外規格仕様をご用意しています。
E62 ～ E77 章をご参照ください。

慣性モーメント計算方法

(1) 回転体の慣性モーメント

回転軸が重心を通る場合			回転軸が重心を通らない場合		
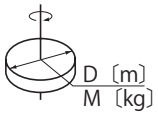	$J=\frac{1}{8}MD^2$	〔kg・m²〕	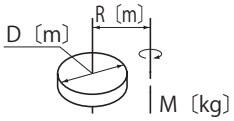	$J=\frac{M}{4}\left(\frac{1}{2}D^2+4R^2\right)$	〔kg・m²〕
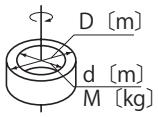	$J=\frac{1}{8}M\ (D^2+d^2)$	〔kg・m²〕	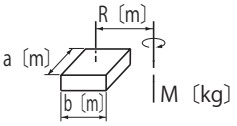	$J=\frac{M}{4}\left(\frac{a^2+b^2}{3}+4R^2\right)$	〔kg・m²〕
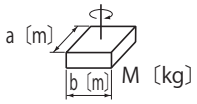	$J=\frac{1}{12}M\ (a^2+b^2)$	〔kg・m²〕	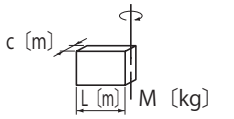	$J=\frac{1}{12}M\ (4L^2+C^2)$	〔kg・m²〕

(2) 直線運動の慣性モーメント

一 般 用 途	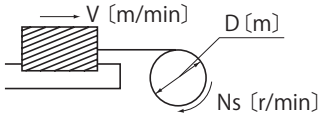	$J=\frac{M}{4}\left(\frac{V}{\pi\cdot Ns}\right)^2=\frac{M}{4}D^2$ 〔kg・m²〕
コンベアによる 水 平 運 動	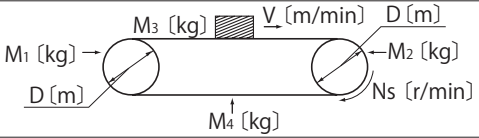	$J=\frac{1}{4}\left(\frac{M_1+M_2}{2}+M_3+M_4\right)\times D^2$ 〔kg・m²〕
リードネジによる 水 平 運 動	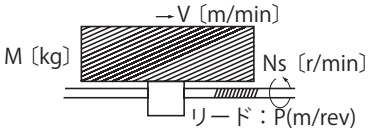	$J=\frac{M}{4}\left(\frac{V}{\pi\cdot Ns}\right)^2=\frac{M}{4}\left(\frac{P}{\pi}\right)^2$ 〔kg・m²〕
巻き上げ機による 上 下 運 動	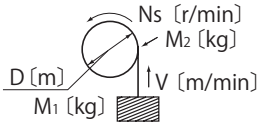	$J=\frac{M_1D^2}{4}+\frac{1}{8}M_2D^2$ 〔kg・m²〕

(3) 回転数が異なる軸への換算

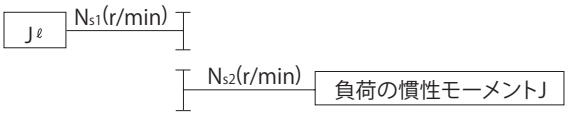

$J_\ell=\left(\frac{N_{s2}}{N_{s1}}\right)^2J$

GD² の計算式

(1) 回転体のGD²

回転軸が重心を通る場合		回転軸が重心を通らない場合	
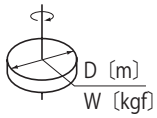	$GD^2=\frac{1}{2}WD^2$ 〔kgf・m²〕	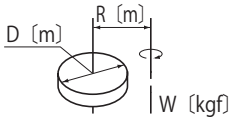	$GD^2=W\left(\frac{1}{2}D^2+4R^2\right)$ 〔kgf・m²〕
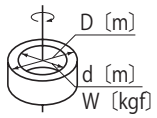	$GD^2=\frac{1}{2}W\ (D^2+d^2)$ 〔kgf・m²〕	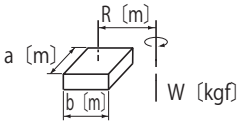	$GD^2=W\left(\frac{a^2+b^2}{3}+4R^2\right)$ 〔kgf・m²〕
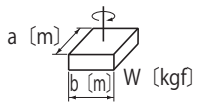	$GD^2=\frac{1}{3}W\ (a^2+b^2)$ 〔kgf・m²〕	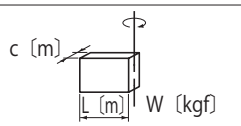	$GD^2=\frac{1}{3}W\ (4L^2+C^2)$ 〔kgf・m²〕

(2) 直線運動ののGD²

一 般 用 途	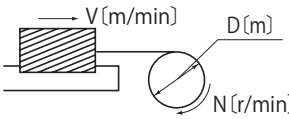	$GD^2=W\left(\frac{V}{\pi\cdot N}\right)^2=WD^2$ 〔kgf・m²〕
コンベアによる 水 平 運 動	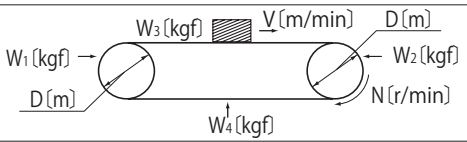	$GD^2=\left(\frac{W_1+W_2}{2}+W_3+W_4\right)\times D^2$ 〔kgf・m²〕
リードネジによる 水 平 運 動	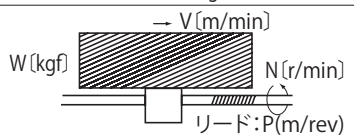	$GD^2=W\left(\frac{V}{\pi\cdot N}\right)^2=W\left(\frac{P}{\pi}\right)^2$ 〔kgf・m²〕
巻き上げ機による 上 下 運 動	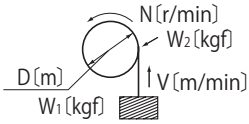	$GD^2=W_1D^2+\frac{1}{2}W_2D^2$ 〔kgf・m²〕

(3) 回転数が異なる軸への換算

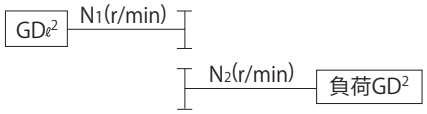

$GD_\ell^2=\left(\frac{N_2}{N_1}\right)^2GD^2$

1. 回転数（Nr/min）速度とV（m/s）

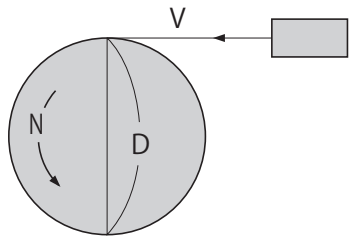

$$V = \pi \cdot D \cdot \frac{N}{60} \ (m/s)$$

π：円周率（≒3.14）
D：ホイールの直径（m）

2. トルクT（N・m , kgf・m）

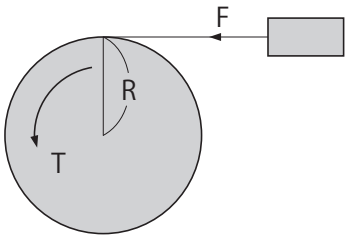

【ＳＩ単位系】

$$T = F \cdot R \ (N \cdot m)$$

F：荷重（N）
R：ホイールの半径（m）

【重力単位系】

$$T = F \cdot R \ (kgf \cdot m)$$

F：荷重（kgf）
R：ホイールの半径（m）

3. 動力P（kW）



【ＳＩ単位系】

$$P = \frac{F \cdot V}{1000}$$

F：荷重（N）
V：速度（m/s）

$$P = \frac{F \cdot V}{102}$$

F：荷重（kgf）
V：速度（m/s）

4. 動力P（kW）、トルクT（N・m　，　kgf・m）、回転数N

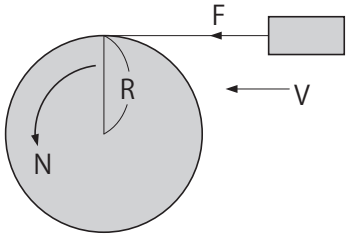

【ＳＩ単位系】

$$P = \frac{N \cdot T}{9550} \ (kW) \qquad T = \frac{9550 \cdot P}{N} \ (N \cdot m)$$

$$P = \frac{F \cdot V}{1000} \ (kW) \qquad V = \pi \cdot 2 \cdot R \cdot \frac{N}{60} \ (m/s)$$

F：荷重（N）

$$\therefore P = \frac{F \cdot \pi \cdot 2 \cdot R \cdot \frac{N}{60}}{1000} = \frac{2 \cdot \pi}{1000 \times 60} \cdot N \cdot F \cdot R \ (kW)$$

ここで T＝F・R のため

$$P = \frac{2 \cdot \pi}{1000 \times 60} \cdot N \cdot T = \frac{N \cdot T}{9550} \ (kW)$$

【重力単位系】

$$P = \frac{N \cdot T}{975} \ (kW) \qquad T = \frac{975 \cdot P}{N} \ (kgf \cdot m)$$

$$P = \frac{F \cdot V}{102} \ (kW) \qquad V = \pi \cdot 2 \cdot R \cdot \frac{N}{60} \ (m/s)$$

F：荷重（kgf）

$$\therefore P = \frac{F \cdot \pi \cdot 2 \cdot R \cdot \frac{N}{60}}{102} = \frac{2 \cdot \pi}{102 \times 60} \cdot N \cdot F \cdot R \ (kW)$$

ここで T＝F・R のため

$$P = \frac{2 \cdot \pi}{102 \times 60} \cdot N \cdot T = \frac{N \cdot T}{975} \ (kW)$$

5. 加速力F_A（N , kgf）

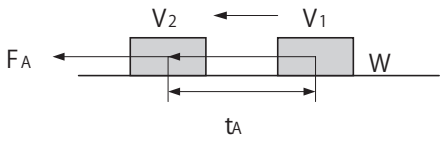

【ＳＩ単位系】

$$F_A = m \cdot \alpha = m \frac{V_2 - V_1}{t_A} \text{ (N)}$$

$$\alpha = \frac{V_2 - V_1}{t_A}$$

m ：質量（kg）
α ：加速度（m/s^2）
t_A ：加速時間（s）

【重力単位系】

$$F_A = m \cdot \alpha = \frac{W}{g} \cdot \frac{V_2 - V_1}{t_A} \text{ (kgf)}$$

$$\alpha = \frac{V_2 - V_1}{t_A}$$

W ：質量（kgf）
g ：重力加速度 ≒9.8（m/s^2）
m ：質量（$kgf \cdot s^2/m$）
α ：加速度（m/s^2）
t_A ：加速時間（s）

6. 加速トルク力T_A（N･m , kgf･m）

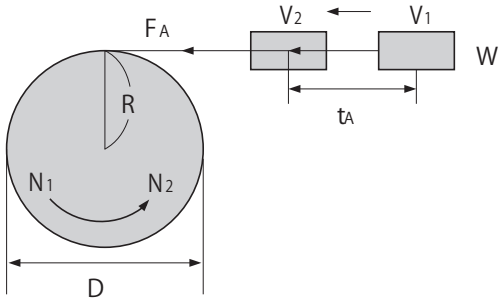

【ＳＩ単位系】

$$T_A = F_A \cdot R \qquad F_A = m \frac{V_2 - V_1}{t_A}$$

$$V_2 = \pi \cdot D \cdot \frac{N_2}{60} \qquad V_1 = \pi \cdot D \cdot \frac{N_1}{60}$$

$$D = 2 \cdot R$$

$$\therefore T_A = m \cdot \frac{\frac{\pi \cdot 2 \cdot R}{60} \cdot (N_2 - N_1)}{t_A} \cdot R$$

$$= \frac{2 \cdot \pi \cdot m \cdot R}{60} \cdot \frac{N_2 - N_1}{t_A} \cdot R$$

$$= \frac{m \cdot R^2}{9.55} \cdot \frac{N_2 - N_1}{t_A} \text{ (N･m)}$$

ここでは $m \cdot R^2$はJ（慣性モーメント：$kg \cdot m^2$）のため

$$T_A \quad \frac{J}{9.55} \cdot \frac{N_2 - N_1}{t_A} \text{ (N･m)}$$

【重力単位系】

$$T_A = F_A \cdot R \qquad F_A = \frac{W}{g} \cdot \frac{V_2 - V_1}{t_A}$$

$$V_2 = \pi \cdot D \cdot \frac{N_2}{60} \qquad V_1 = \pi \cdot D \cdot \frac{N_1}{60} \qquad R = \frac{D}{2}$$

$$\therefore T_A = \frac{W}{g} \cdot \frac{\frac{\pi \cdot D}{60} \cdot (N_2 - N_1)}{t_A} \cdot \frac{D}{2}$$

$$= \frac{\pi \cdot W \cdot D}{60 \cdot g} \cdot \frac{N_2 - N_1}{t_A} \cdot \frac{D}{2}$$

$$= \frac{W \cdot D^2}{375} \cdot \frac{N_2 - N_1}{t_A} \text{ (kgf･m)}$$

ここでは $W \cdot D^2$はGD^2（フライホイール効果：$kgf \cdot m^2$）のため

$$T_A \quad \frac{GD^2}{375} \cdot \frac{N_2 - N_1}{t_A} \text{ (kgf･m)}$$

7. 交流モータの同期回転数N_0（r/min）

$$N_0 = \frac{120 \cdot J}{P}$$

f ：電源周波数（Hz）
P ：電動機の極数

8. 交流モータの定格回転数N（r/min）

$$N = N_0 (1 - S) \text{ (r/min)}$$

N_0：同期周波数（r/min）
S ：すべり

1. 標準塗装質

素地調整の程度	塗装の種類		塗装日数	塗装仕様		耐候性	耐没水性	耐油性	耐酸性	耐アルカリ性	耐熱性℃	用途
	分類	塗装系		回数（膜厚μ）	一般名称							
鋳鉄　…　1種ケレン 鋼板　…　2種ケレン アルミ　…　2種ケレン	標準塗装	ポリエステル系	0	1 （40 ～ 70）	熱硬化性 粉体塗料	◎	◎	○	△	△	100	標準
鋳鉄　…　1種ケレン 鋼板　…　2種ケレン アルミ　…　2種ケレン	標準塗装	アクリル ウレタン系	0	1 （15 ～ 30）	アクリル ウレタン樹脂	◎	△	△	◇	◇		標準

注　1）鋳鉄、鋼板部品は下塗り塗装でプライマーを施工。
　　2）標準色以外はアクリルウレタン系塗装を施工。

◎○◇ ：適当
△ ：選択に注意

2. 標準塗装色

標準色
マンセル　5Y8/1　相当（近似値）

3. 標準以外の塗装種類（オプション対応）

素地調整の程度	塗装の種類		塗装日数	塗装仕様			耐候性	耐没水性	耐油性	耐酸性	耐アルカリ性	耐熱性℃	用途
	分類	塗装系		塗装	回数（膜圧μ）	一般名称							
鋳物… 1種ケレン	重防蝕塗装	エポキシ系	10	下塗	1 （50 ～ 60）	特殊浸透性 エポキシ アルミ塗料	※ ○	◎	◎	◎	◎	150	薬品接触部 化学プラント 長期重防蝕 プラント
				上塗	3 （30 ～ 90）	ポリアミド系 エポキシ樹脂							
鋼板… 2種ケレン アルミ… 2種ケレン		ポリ ウレタン系	10	下塗	1 （50 ～ 60）	特殊浸透性 エポキシ アルミ塗料	◎	◎	◎	◎	◎	150	原子力発電用
				上塗	3 （45 ～ 90）	ポリイソシア ネイト系 ウレタン 樹脂塗料							

注）1. 塗装日数とは、特殊塗装の場合、標準塗装に比べてどれだけ余分に日数を要するかを示します。
　　2. 適用塗装は相当品に変更する場合があります。
　　3. ※印は太陽光線による退色があるので注意を要します。
　　4. 耐熱性について：周囲温度に依り上表を超える場合、検討を要します。
　　（上表の耐熱温度は塗料のみの耐熱温度であって、減速機の耐熱温度ではありません。）
　　5. 常温と低温を短時間で繰返す使用条件の場合は、ご照会下さい。

◎○◇ ：適当
△ ：選択に注意

素地調整

処理の程度	処理された表面の状態	処理方法	参考規格	
			SSPC	SIS
一種ケレン	全てのミルスケール、錆、腐蝕物質、汚れ、その他異物質を完全に取除いた表面。但し、強固な残存物（ミルスケール、錆、酸化物の僅かなシミや変色）は、その対象としないが、少なくとも、表面積の 95%には明瞭な残存物がなく、残りの面積にも上記の様な、わずかな変色、シミ残存物などがあるのが程度である。	Near White Blast Cleaning ○ショットブラスト ○サンドブラストなど	SP-10	Sa-2 1/2
二種ケレン	完全に固着したミルスケールは残し、固着しないミルスケール及び錆、腐食物質、油脂、汚れ、その他異物質を完全に取除いた表面。但し、強固な残存物（ミルスケール、錆、酸化物の僅かなシミや変色）は、その対象としないが、もし表面に孔触があれば、錆や塗膜の残存物がその底に残るが、少なくとも表面の 2/3 には、明瞭な残存物がなく残りの面積にも上記の様なわずかな変色、シミや残存物があるのが程度である。	Commercial Blast Cleaning Power Tool Cleaning ○ディスクサンダー ○ワイヤホイール ○グラインダーなど	SP-6（SP-3）	Sa-2（St-3）
三種ケレン	ワイヤーブラシ、スクレーバー等で、浮いたスケールや錆、旧塗膜、油脂、汚れ、その他異物質を除去する。 表面は、かすかな金属光沢を持つ程度である。	Hand Tool Cleaning ○ワイヤーブラシ ○スクレーバーなど	SP-2	St-2

防錆基準

弊社における組立完成品に関しては、下記基準で防錆処置を施行し出荷しています。

標準防錆仕様

(1) 外部防錆

工場出荷時、さび止め油も塗布し出荷しています。出荷後 6 カ月に 1 回は防錆状態を確認し、必要な場合は再防錆処理を行なってください。

(2) 内部防錆

防錆期間	1 年
保管条件	湿気、じんあい、激しい温度変化、腐蝕性ガス等のない環境であり一般的な工場屋内又は倉庫内での保管とします。

輸出防錆仕様

輸出品や標準防錆以上の仕様を必要とする場合は、輸出防錆処置を施行致しますのでご照会ください。

その他

	頁
選定依頼書	F2
用途例	F3
保証基準	F4
安全に関するご注意	F5



○弊社、お客様相談センターでは、選定サービス、技術的なご相談をお受けいたしております。
下記項目にお客様の機械の使用条件をご記入の上ご照会いただければ、より最適な機種を選定いたします。

宛先）お客様相談センター：FAX 03-6866-5160　　お問い合わせ：0120-42-3196　または　0570-03-3196

アルタックスNEOギヤモータ選定依頼

（わかる範囲で結構です）

1. ご使用機械名
2. 入力条件（該当するものに記入または○してください）
   ① 入力容量（　　）kW、極数（　　）P、電圧（　　）V、周波数（　　）Hz、回転数（　　）r/min
   ブレーキ（有・無）
   ② モータの種類（該当するものに記入または○してください）
   ［三相・単相インダクション・単相レバーシブル・インバータ専用モータ・汎用モータインバータ駆動・誘導サーボモータ・その他（　　）］
3. 使用条件（該当するものに記入または○してください）
   ① 設置場所［屋内・屋外・軽防塵・安全増防爆eG3・その他（　　）］
   ② 周囲温度（　　）℃
   ③ ギヤモータ出力軸における負荷の慣性モーメント（　　）kg・㎡　※ご不明の場合は、下記装置概略欄に使用条件をご記入ください。
   ④ ギヤモータ出力軸における負荷トルク（　　）N・m　※ご不明の場合は、下記装置概略欄に使用条件をご記入ください。
   ⑤ 運転パターン（10時間/日連続運転・24時間/日連続運転・停止始動有り）
   ⑥ 始動停止頻度［（　　）回/分・（　　）回/時間・（　　）回/日］
   下図始動停止頻度で（　　）時間/日運転
   運転時間：t1＝（　　）秒　　停止時間：t2＝（　　）秒　　加速時間：ta＝（　　）秒　　加速時間：tb＝（　　）秒

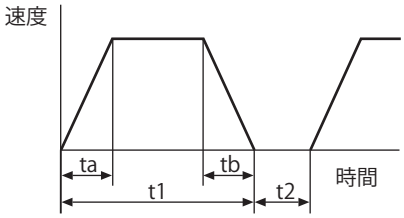

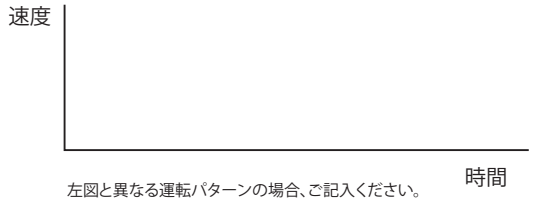

左図と異なる運転パターンの場合、ご記入ください。

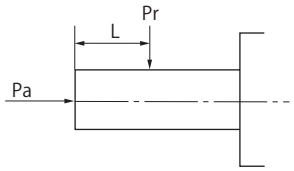

   ⑦ ギヤモータの出力軸回転数（　　）r/minまたはギヤモータの減速比（1/　　）
   ⑧ 負荷との連結方式
   (1) チェーンスプロケットギヤモータ側P.C.D（　　）mm、形式（　　）
   (2) ギヤピニオンP.C.D（　　）mm　（平歯車・スパイラル・ベベル）
   ギヤモータ側ピニオン　歯数（　　）、モジュール（　　）
   (3) VベルトプーリP.C.D（　　）mm
   ギヤモータ側Vプーリ形式（　　）、機械側Vプーリ形式（　　）
   Vプーリ心間（　　）mm
   上記(1)～(3)のケースにおけるラジアル荷重位置（右上図参照）
   軸端・軸中央・軸根元（カラー端）・その他　軸端からL＝（　　）mm
   (4) タワミ軸継手
   (5) その他（　　）
   ⑨ スラスト荷重（　　）N
4. 装置外略図（搬送・台車等負荷重量、走向・昇降・旋回スピード、摩擦係数、カウンターウエイト、各部機械効率等記入ください）

宛　先	住友重機械工業株式会社　PTC事業部　お客様相談センター

お客様のご連絡先			ご依頼日　　年　　月　　日
フリガナ		フリガナ	
会社名		ご氏名	
部署名		役　職	
所在地	〒		
TEL		FAX	
弊社担当代理店名			

用途例

FA関係

- ベルトコンベア
- チェーンコンベア
- ローラーコンベア

コンベア

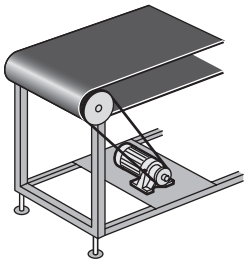

アルタックスNEOのメリット
- 豊富な減速比
- インバータモータ付をラインナップ
- サイクロ両持ち機構および遊星機構トラクションドライブによる静粛な運転

電動リフター

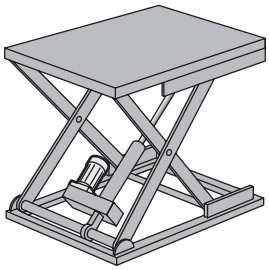

アルタックスNEOのメリット
噛合い率が高くタフで長寿命。フランジがコンパクトなので、低床タイプにも対応しやすい。

化学機械

- ポンプ(容積形)
- 攪拌機
- 小形ミキサー
- 紛体機械

ポンプ

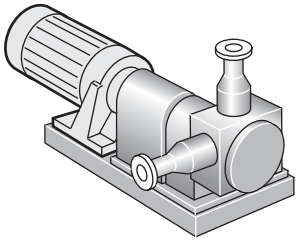

アルタックスNEOのメリット
- 低減速比機種が豊富（減速比3, 5, 6, 8, 11）
- サイクロ両持ち機構および遊星機構トラクションドライブによる静粛な運転
- コンパクトなフランジ（CNVM形）
- 安全増防爆形も選択可能
- インバータモータ付をラインナップ
  高い始動トルク（1Hzで200%：HF520の場合）
  広い変速範囲（1：20／6～120Hz）

建設関係

- シャッター
- 住宅用エレベータ
- 電動ゲート､門扉
- 清掃用ゴンドラ

シャッター

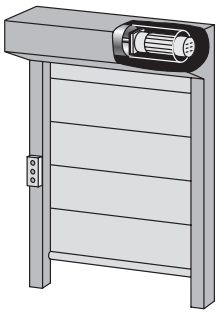

アルタックスNEOのメリット
- 同心軸であるサイクロ減速機の特長を生かし、直径方向にコンパクト。
- 業界一小さな取付フランジ形状により駆動ドラム内への内蔵がしやすい。
- サイクロ減速機と同じ機構のため、タフで長寿命。衝撃が大きい高速の開閉に最適。

環境

- 生ゴミ処理機
- 除塵機
- 移動式トイレ

生ゴミ処理機

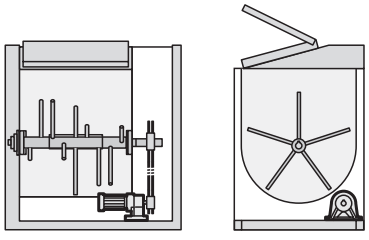

アルタックスNEOのメリット
- 遊星機構トラクションドライブにより低い運転音を実現（高減速比）。静粛性を必要とされる住宅地のゴミ処理機に最適です。

遊戯

- パチンコ
  玉磨機
  玉揚機
  吸殻回収機
- パチスロ
  メダル磨機
  メダル搬送
- アーケードゲーム
- 各種乗物

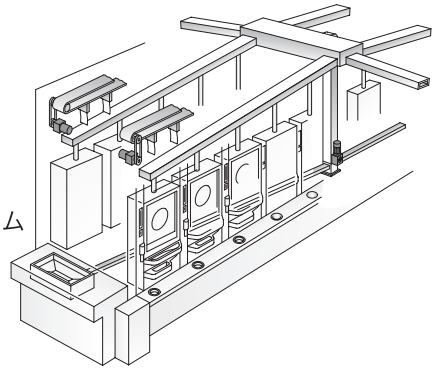

保証基準

保証期間	新品に限り、工場出荷後18ヶ月または稼動後12ヶ月のうちいずれか短い方をもって保証期間と致します。
保証内容	保証期間内において、取扱説明書に準拠する適切な据付、連結ならびに保守管理が行われ、かつ、カタログに記載された仕様もしくは別途合意された条件下で正しい運転が行われたにも拘わらず、本製品が故障した場合は、下記保証適用除外の場合を除き無償で当社の判断において修理または代品を提供致します。ただし、本製品がお客様の他の装置等と連結している場合において、当該装置等からの取り外し、当該装置への取り付け、その他これらに付帯する工事費用、輸送等に要する費用ならびにお客様に生じた機会損失、操業損失その他の間接的な損害については当社の補償外とさせて頂きます。
保証適用除外	下記項目については、保証適用除外とさせて頂きます。 1. 本製品の据付、他の装置等との連結の不具合に起因する故障 2. 本製品の保管が当社の定める保管要領書に定める要領によって実施されていないなど、保守管理が不十分であり、正しい取扱いが行われていないことが原因による故障 3. 仕様を外れる運転その他当社の知り得ない運転条件、使用状態に起因する故障または当社推奨以外の潤滑油を使用したことによる故障 4. お客様の連結された装置等の不具合または特殊仕様に起因する故障 5. 本製品に改造や構造変更を施したことに起因する故障 6. お客様の支給受け部品もしくはご指定部品の不具合により生じた故障 7. 地震、火災、水害、塩害、ガス害、落雷、その他の不可抗力が原因による故障 8. 正常なご使用方法でも、軸受、オイルシール等の消耗部品が自然消耗、磨耗、劣化した場合の当該消耗部品に関する保証 9. 前各号の他当社の責めに帰すことのできない事由による故障

ギヤモータをお使いになるお客様へ

⚠ 安全に関するご注意

- 設置される場所、使用される装置に必要な安全規則を遵守してください。
  （労働安全衛生規則、電気設備技術基準、内線規定、工場防爆指針、建築基準法　など）
- ご使用の前に取扱説明書をよくお読みの上、正しくお使いください。
  取扱説明書がお手元にないときは、お求めの販売店もしくは営業所へご請求ください。
  取扱説明書は必ず実際にお使いになるお客様のお手元まで届くようにしてください。
- 使用環境及び用途に適した商品をお選びください。
- 人員輸送装置や昇降装置など、商品の故障により人命または設備の重大な損失が予測される装置に使用される場合は、装置側に安全のための保護装置を設けてください。
- 爆発性雰囲気中では、防爆形モータを使用してください。また、防爆形モータは危険場所に適合した仕様のモータを使用してください。
- 食品機械、クリーンルーム用など、特に油気を嫌う装置では、故障・寿命等での万一の油漏れ、グリース漏れに備えて、油受けなどの損害防止装置を取り付けてください。

モータをインバータで運転する場合のご注意

ブレーキ付モータのご使用に関して

ブレーキ用電源は独立したものを使用し、ブレーキ電源は必ずインバータの一次側に接続し、ブレーキ作動時（モータ停止時）はインバータ出力を遮断してください。ブレーキの種類によっては低速域でライニングのガタ音が出る場合があります。

防爆モータのご使用に関して

安全増防爆形モータをインバータで駆動することはできません。防爆形モータでインバータ駆動が必要な場合は、耐圧防爆形モータとの組合せになりますので、ご照会ください。

400V 級電源でのご使用に関して

400V 級モータをインバータ駆動する際に配線距離が長い場合は、モータの絶縁耐圧を配慮しなければならないことがありますので、ご照会ください。（インバータ用三相モータ、インバータ用プレミアム効率三相モータ、プレミアム効率三相モータは、絶縁強化タイプになっています。）

単相モータに関して（ご使用できません）

単相モータはインバータ駆動に適していませんので、ご使用できません。コンデンサを用いた方式のモータでは、コンデンサに高調波電流が流れてコンデンサを破壊する恐れがあります。

注）本カタログに掲載の仕様・寸法図・表内の数値などは、予告なく変更する場合があります。設計をされる前には、念のためお問い合わせください。